| 文書登録番号 | 調査 | | | | | | | | 設計者 | 検査者 |
|---|---|---|---|---|---|---|---|---|---|---|
| 七水第20-107号 | 町長 | | 副町長 | | 財政課長 | | 課長 | | | |

事業場所　七ヶ浜町東宮浜字笠岩　　地内他

令和2年度　東宮浜笠岩地区老朽管更新工事　　実施設計仕様書

| 事業費 | 「仕様概要・その他」 | | |
|---|---|---|---|
| 金　円也 | 配水管布設工事 | | |
| | HPPEφ200　据付工 | 252.6 | m |
| | HPPEφ50　据付工 | 24.2 | m |
| 内消費税　円也 | 推進工 | | |
| | 鋼製さや管削進工φ400 | 3.5 | m |
| | 給水管布設工事 | | |
| 期間 | PPφ50　据付工 | 13.5 | m |
| 自 | PPφ40　据付工 | 8.5 | m |
| 至　令和3年2月26日 | PPφ25　据付工 | 7 | m |
| | PPφ20　据付工 | 11.5 | m |
| | 配水管撤去工事 | | |
| | ｴｱﾐﾙｸ注入工 | 8 | m3 |

**起　工　理　由**

# 設計内訳書（本01）

| 工事名 | 令和２年度東宮浜笠岩地区老朽管更新工事 | 事業区分<br>工事区分 | 水道工事<br>上水道工事(1) |
|---|---|---|---|

| 工事区分・工種・種別・細別 | 規格 | 単位 | 数量 | 単価 | 金額 | 数量・金額増減 | 摘要 |
|---|---|---|---|---|---|---|---|
| 上水道工事(1) | | 式 | 1 | | | | |
| 配水管布設工事 | | 式 | 1 | | | | |
| 配水管管材費 | | 式 | 1 | | | | |
| HPPEφ200mm管材費 | | 式 | 1 | | | | 内　1号 |
| HPPEφ50mm管材費 | | 式 | 1 | | | | 内　2号 |
| PPφ50mm管材費 | | 式 | 1 | | | | 内　3号 |
| 配水管工事費 | | 式 | 1 | | | | |
| HPPEφ200mm工事費 | | 式 | 1 | | | | 内　4号 |
| HPPEφ50mm工事費 | | 式 | 1 | | | | 内　5号 |
| PPφ50mm工事費 | | 式 | 1 | | | | 内　6号 |
| 配水管土工事費 | | 式 | 1 | | | | |
| 配水管土工事費 | | 式 | 1 | | | | 内　7号 |
| 土留め工 | | 式 | 1 | | | | |



# 設計内訳書（本01）

| 工事名 | 令和２年度東宮浜笠岩地区老朽管更新工事 | 事業区分<br>工事区分 | 水道工事<br>上水道工事(1) |
|---|---|---|---|

| 工事区分・工種・種別・細別 | 規格 | 単位 | 数量 | 単価 | 金額 | 数量・金額増減 | 摘要 |
|---|---|---|---|---|---|---|---|
| 土留め工 | | 式 | 1 | | | | 内　8号 |
| 仮舗装工事費 | | 式 | 1 | | | | |
| 仮舗装工事費 | | 式 | 1 | | | | 内　9号 |
| 給水管布設工事費 | | 式 | 1 | | | | |
| 給水管管材費 | | 式 | 1 | | | | |
| PPφ50mm管材費 | | 式 | 1 | | | | 内　10号 |
| PPφ40mm管材費 | | 式 | 1 | | | | 内　11号 |
| PPφ25mm管材費 | | 式 | 1 | | | | 内　12号 |
| PPφ20mm管材費 | | 式 | 1 | | | | 内　13号 |
| 給水管工事費 | | 式 | 1 | | | | |
| PPφ50mm工事費 | | 式 | 1 | | | | 内　14号 |
| PPφ40mm工事費 | | 式 | 1 | | | | 内　15号 |
| PPφ25mm工事費 | | 式 | 1 | | | | 内　16号 |

# 設計内訳書（本01）

| 工事名 | 令和２年度東宮浜笠岩地区老朽管更新工事 | 事業区分<br>工事区分 | 水道工事<br>上水道工事(1) |
|---|---|---|---|

| 工事区分・工種・種別・細別 | 規格 | 単位 | 数量 | 単価 | 金額 | 数量・金額増減 | 摘要 |
|---|---|---|---|---|---|---|---|
| PPφ20㎜工事費 | | 式 | 1 | | | | 内　17号 |
| 給水管土工事費 | | 式 | 1 | | | | |
| 給水管土工事費 | | 式 | 1 | | | | 内　18号 |
| 仮復旧工事費 | | 式 | 1 | | | | |
| 仮復旧工事費 | | 式 | 1 | | | | 内　19号 |
| 消火栓設置工事費 | | 式 | 1 | | | | |
| 消火栓管材費 | | 式 | 1 | | | | |
| 消火栓管材費 | | 式 | 1 | | | | 内　20号 |
| 消火栓設置費 | | 式 | 1 | | | | |
| 消火栓設置工事費 | | 式 | 1 | | | | 内　21号 |
| 配水管撤去工事 | | 式 | 1 | | | | |
| 撤去管材費 | | 式 | 1 | | | | |
| 撤去管材費 | | 式 | 1 | | | | 内　22号 |



# 設計内訳書（本01）

| 工事名 | 令和２年度東宮浜笠岩地区老朽管更新工事 | 事業区分<br>工事区分 | 水道工事<br>上水道工事(1) |
|---|---|---|---|

| 工事区分・工種・種別・細別 | 規格 | 単位 | 数量 | 単価 | 金額 | 数量・金額増減 | 摘要 |
|---|---|---|---|---|---|---|---|
| 撤去工事費 | | 式 | 1 | | | | |
| 撤去工事費 | | 式 | 1 | | | | 内　23号 |
| 撤去土工事費 | | 式 | 1 | | | | |
| 撤去土工事費 | | 式 | 1 | | | | 内　24号 |
| 仮舗装工事費 | | 式 | 1 | | | | |
| 仮舗装工事費 | | 式 | 1 | | | | 内　25号 |
| 舗装本復旧工事 | | 式 | 1 | | | | |
| 舗装本復旧工 | | 式 | 1 | | | | |
| 舗装本復旧工 | | 式 | 1 | | | | 内　26号 |
| 管きょ工(推進) | | 式 | 1 | | | | |
| 仮設備工 | | 式 | 1 | | | | |
| 発進立坑工 | | 式 | 1 | | | | 内　27号 |
| 到達立坑工 | | 式 | 1 | | | | 内　28号 |

# 設計内訳書（本01）

| 工事名 | 令和２年度東宮浜笠岩地区老朽管更新工事 | 事業区分<br>工事区分 | 水道工事<br>上水道工事(1) |
|---|---|---|---|

| 工事区分・工種・種別・細別 | 規格 | 単位 | 数量 | 単価 | 金額 | 数量・金額増減 | 摘要 |
|---|---|---|---|---|---|---|---|
| 覆工工(発進立坑) | | 箇所 | 1 | | | | 単　1号 |
| 覆工工(到達立坑) | | 箇所 | 1 | | | | 単　2号 |
| スクラップ控除 | 鋼矢板Ⅲ型 | 式 | 1 | | | | 内　29号 |
| 薬液注入工 | | 式 | 1 | | | | |
| 薬液注入工 | | 式 | 1 | | | | 内　30号 |
| 鋼製さや管推進工 | | 式 | 1 | | | | |
| 管推進工 | | 式 | 1 | | | | 内　31号 |
| 仮設備工 | | 式 | 1 | | | | 内　32号 |
| 水替工 | | 式 | 1 | | | | 内　33号 |
| 仮設工 | | 式 | 1 | | | | |
| 交通管理工 | | 式 | 1 | | | | |
| 交通誘導警備員 | | 式 | 1 | | | | 内　34号 |
| 直接工事費 | | 式 | 1 | | | | |



# 設計内訳書（本01）

| 工事名 | 令和２年度東宮浜笠岩地区老朽管更新工事 | 事業区分<br>工事区分 | 水道工事<br>上水道工事(1) |
|---|---|---|---|

| 工事区分・工種・種別・細別 | 規格 | 単位 | 数量 | 単価 | 金額 | 数量・金額増減 | 摘要 |
|---|---|---|---|---|---|---|---|
| 共通仮設 | | 式 | 1 | | | | |
| 共通仮設費 | | 式 | 1 | | | | |
| 運搬費 | | 式 | 1 | | | | |
| 運搬費 | | 式 | 1 | | | | 内　35号 |
| 技術管理費 | | 式 | 1 | | | | |
| 技術管理費（積上げ） | | 式 | 1 | | | | 内　36号 |
| 共通仮設費（率計上） | | 式 | 1 | | | | |
| 純工事費 | | 式 | 1 | | | | |
| 現場管理費 | | 式 | 1 | | | | |
| 工事原価 | | 式 | 1 | | | | |
| 一般管理費等 | | 式 | 1 | | | | |
| 工事価格 | | 式 | 1 | | | | |
| 消費税額及び地方消費税額 | | 式 | 1 | | | | |

# 設計内訳書（本01）

| 工事名 | 令和２年度東宮浜笠岩地区老朽管更新工事 | 事業区分<br>工事区分 | 水道工事<br>上水道工事(1) |
|---|---|---|---|

| 工事区分・工種・種別・細別 | 規格 | 単位 | 数量 | 単価 | 金額 | 数量・金額増減 | 摘要 |
|---|---|---|---|---|---|---|---|
| 工事費計 | | 式 | 1 | | | | |



# 一式当り内訳書

| | |
|---|---|
| 単価使用年月 | 2020.07 |
| 歩掛適用年月 | 2020.07 |
| 労務調整係数 | 1.000-00000　0.0　0 |

| 内　1号 | HPPEφ200㎜管材費 |
|---|---|

| 名称・規格 | 条件 | 単位 | 数量 | 単価 | 金額 | 数量・金額増減 | 摘要 |
|---|---|---|---|---|---|---|---|
| EF受口付直管<br>φ200×5.050 | | 本 | 49 | | | | |
| EF片受ベンド<br>φ200×45° | | ケ | 16 | | | | |
| EF片受ベンド<br>φ200×22° 1/2 | | ケ | 1 | | | | |
| EF片受ベンド<br>φ200×11° 1/4 | | ケ | 1 | | | | |
| EF片受フランジ付チーズ<br>φ200×φ75 | | ケ | 1 | | | | |
| PE挿し口付鋳鉄製T字管<br>φ200×φ75 | | ケ | 2 | | | | |
| EF片受チーズ<br>φ200×φ75 | | ケ | 3 | | | | |
| EFソケット<br>φ200 | | ケ | 19 | | | | |
| フランジ接合材<br>φ200×7.5K | | 組 | 1 | | | | |
| フランジ接合材<br>φ75×7.5K | | 組 | 4 | | | | |
| EFフランジ短管<br>φ200 | | ケ | 1 | | | | |
| EF挿し口付ソフトシール仕切弁<br>φ200 | | 基 | 5 | | | | |

# 一式当り内訳書

| | |
|---|---|
| 単価使用年月 | 2020.07 |
| 歩掛適用年月 | 2020.07 |
| 労務調整係数 | 1.000-00000　0.0　0 |

| 内　1号 | HPPEφ200㎜管材費 |
|---|---|

| 名称・規格 | 条件 | 単位 | 数量 | 単価 | 金額 | 数量・金額増減 | 摘要 |
|---|---|---|---|---|---|---|---|
| 空気弁<br>φ25　浅埋　急速 | | 基 | 1 | | | | |
| 補修弁<br>φ75×150H | | ケ | 1 | | | | |
| 仕切弁鉄蓋<br>φ250 | | 組 | 5 | | | | |
| 空気弁鉄蓋<br>φ600 | | 組 | 1 | | | | |
| 仕切弁ボックス<br>調整リング　25-50E | | ケ | 5 | | | | |
| 仕切弁ボックス<br>円形下部壁　25-300AC | | ケ | 5 | | | | |
| 仕切弁ボックス<br>円形底版　25-D | | ケ | 5 | | | | |
| 仕切弁ボックス<br>副資材 | | 箇所 | 5 | | | | |
| 空気弁ボックス<br>上部壁　60-200A | | ケ | 1 | | | | |
| 空気弁ボックス<br>下部壁　60-200C | | ケ | 1 | | | | |
| 空気弁ボックス<br>円形底版　60-40D | | ケ | 1 | | | | |
| 不断水弁付割T字管（免震・HPPE用）<br>φ200×φ200 | | 基 | 1 | | | | |



# 一式当り内訳書

| | |
|---|---|
| 単価使用年月 | 2020.07 |
| 歩掛適用年月 | 2020.07 |
| 労務調整係数 | 1.000-00000　0.0　0 |

| 内　1号 | HPPEφ200㎜管材費 |
|---|---|

| 名称・規格 | 条件 | 単位 | 数量 | 単価 | 金額 | 数量・金額増減 | 摘要 |
|---|---|---|---|---|---|---|---|
| 空気弁ボックス<br>副資材 | | 箇所 | 1 | | | | |
| 合計 | | | | | | | |
| | | | | | | | |
| | | | | | | | |
| | | | | | | | |
| | | | | | | | |
| | | | | | | | |
| | | | | | | | |
| | | | | | | | |
| | | | | | | | |
| | | | | | | | |
| | | | | | | | |

# 一式当り内訳書

| | |
|---|---|
| 単価使用年月 | 2020.07 |
| 歩掛適用年月 | 2020.07 |
| 労務調整係数 | 1.000-00000　0.0　0 |

| 内　2号 | HPPEφ50㎜管材費 |
|---|---|

| 名称・規格 | 条件 | 単位 | 数量 | 単価 | 金額 | 数量・金額増減 | 摘要 |
|---|---|---|---|---|---|---|---|
| EF受口付直管<br>φ50×5.050 | | 本 | 4 | | | | |
| EF片受ベンド<br>φ50×45° | | ケ | 10 | | | | |
| EF片受レジューサ<br>φ75×φ50 | | ケ | 3 | | | | |
| EFソケット<br>φ50 | | ケ | 8 | | | | |
| PE挿し口付ソフトシール仕切弁<br>φ50 | | 基 | 3 | | | | |
| 仕切弁鉄蓋<br>φ250 | | 組 | 3 | | | | |
| 仕切弁ボックス<br>調整リング　25-50E | | ケ | 3 | | | | |
| 仕切弁ボックス<br>上部壁　25-150A | | ケ | 3 | | | | |
| 仕切弁ボックス<br>中部壁　25-300B | | ケ | 3 | | | | |
| 仕切弁ボックス<br>円形底版　25-BD | | ケ | 3 | | | | |
| 仕切弁ボックス<br>副資材 | | 箇所 | 3 | | | | |
| EF片受Sベンド<br>φ50×H300 | | ケ | 1 | | | | |



# 一式当り内訳書

| | |
|---|---|
| 単価使用年月 | 2020.07 |
| 歩掛適用年月 | 2020.07 |
| 労務調整係数 | 1.000-00000　0.0　0 |

| 内　2号 | HPPEφ50㎜管材費 |
|---|---|

| 名称・規格 | 条件 | 単位 | 数量 | 単価 | 金額 | 数量・金額増減 | 摘要 |
|---|---|---|---|---|---|---|---|
| 変換ソケット<br>φ50×φ50　HPPE×PP | | ケ | 3 | | | | |
| 補修バンド<br>φ50　PP用 | | ケ | 3 | | | | |
| 合計 | | | | | | | |
| | | | | | | | |
| | | | | | | | |
| | | | | | | | |
| | | | | | | | |
| | | | | | | | |
| | | | | | | | |
| | | | | | | | |
| | | | | | | | |
| | | | | | | | |

# 一式当り内訳書

| | |
|---|---|
| 単価使用年月 | 2020.07 |
| 歩掛適用年月 | 2020.07 |
| 労務調整係数 | 1.000-00000　0.0　0 |

| 内　3号 | PPφ50mm管材費 |
|---|---|

| 名称・規格 | 条件 | 単位 | 数量 | 単価 | 金額 | 数量・金額増減 | 摘要 |
|---|---|---|---|---|---|---|---|
| ポリエチレン管<br>φ50　1種2層管 | | m | 2 | | | | |
| メタル入フランジ板<br>φ75×φ50 | | ケ | 1 | | | | |
| PPエルボ<br>φ50×90° | | ケ | 3 | | | | |
| PPおねじ付ソケット<br>φ50 | | ケ | 1 | | | | |
| ソフトシール仕切弁<br>φ50 | | 基 | 1 | | | | |
| 仕切弁鉄蓋 | | 組 | 1 | | | | |
| 仕切弁ボックス<br>調整リング　25-50E | | ケ | 1 | | | | |
| 仕切弁ボックス<br>上部壁　25-150A | | ケ | 1 | | | | |
| 仕切弁ボックス<br>中部壁　25-300B | | ケ | 1 | | | | |
| 仕切弁ボックス<br>円形底版　25-BD | | ケ | 1 | | | | |
| 仕切弁ボックス<br>副資材 | | 箇所 | 1 | | | | |
| フランジ接合材<br>φ75×7.5K | | 組 | 2 | | | | |



# 一式当り内訳書

| | |
|---|---|
| 単価使用年月 | 2020.07 |
| 歩掛適用年月 | 2020.07 |
| 労務調整係数 | 1.000-00000　0.0　0 |

| 内　3号 | PPφ50mm管材費 |
|---|---|

| 名称・規格 | 条件 | 単位 | 数量 | 単価 | 金額 | 数量・金額増減 | 摘要 |
|---|---|---|---|---|---|---|---|
| 保温チューブ<br>φ50 | | m | 2 | | | | |
| 合計 | | | | | | | |
| | | | | | | | |
| | | | | | | | |
| | | | | | | | |
| | | | | | | | |
| | | | | | | | |
| | | | | | | | |
| | | | | | | | |
| | | | | | | | |
| | | | | | | | |
| | | | | | | | |

# 一式当り内訳書

| | |
|---|---|
| 単価使用年月 | 2020.07 |
| 歩掛適用年月 | 2020.07 |
| 労務調整係数 | 1.000-00000　0.0　0 |

| 内　4号 | HPPEφ200mm工事費 | | | | | | |
|---|---|---|---|---|---|---|---|
| 名称・規格 | 条件 | 単位 | 数量 | 単価 | 金額 | 数量・金額増減 | 摘要 |
| ﾎﾟﾘｴﾁﾚﾝ管据付工 | 融着継手，φ　200mm | m | 252.6 | | | | 単　3号 |
| ﾎﾟﾘｴﾁﾚﾝ管継手工 | 融着継手，φ　200mm，箇所 | 箇所 | 19 | | | | 単　4号 |
| ﾎﾟﾘｴﾁﾚﾝ管継手工 | 融着継手，φ　200mm，口 | 口 | 70 | | | | 単　5号 |
| ﾎﾟﾘｴﾁﾚﾝ管切断工 | φ200mm | 口 | 21 | | | | 単　6号 |
| ﾌﾗﾝｼﾞ継手工 | φ　200mm，JWWA 7.5K，ﾎﾞﾙﾄ計上しない | 口 | 1 | | | | 単　7号 |
| ﾌﾗﾝｼﾞ継手工 | φ　75(80)mm，JWWA 7.5K，ﾎﾞﾙﾄ計上しない | 口 | 4 | | | | 単　8号 |
| 鋳鉄製仕切弁設置工(縦･横型) | 設置，縦型，φ　200mm，ﾄﾗｯｸ[ｸﾚｰﾝ装置付] | 基 | 5 | | | | 単　9号 |
| 空気弁設置工 | 設置，φ13～25mm | 基 | 1 | | | | 単　10号 |
| 鉄蓋設置工<br>設置・仕切弁 | | 個 | 5 | | | | 単　11号 |
| 鉄蓋設置工<br>設置・空気弁 | | 個 | 1 | | | | 単　12号 |
| ﾚｼﾞﾝｺﾝｸﾘｰﾄ製ﾎﾞｯｸｽ設置工(円形) | 設置，1号　内寸250mm，調整ﾘﾝｸﾞ　高さ　50mm | 個 | 5 | | | | 単　13号 |
| ﾚｼﾞﾝｺﾝｸﾘｰﾄ製ﾎﾞｯｸｽ設置工(円形) | 設置，1号　内寸250mm，下部壁　高さ300(RB(C)，RB(CA)) | 個 | 5 | | | | 単　14号 |



# 一式当り内訳書

| | |
|---|---|
| 単価使用年月 | 2020.07 |
| 歩掛適用年月 | 2020.07 |
| 労務調整係数 | 1.000-00000　0.0　0 |

| 内　4号 | HPPEφ200mm工事費 | | | | | | |
|---|---|---|---|---|---|---|---|
| 名称・規格 | 条件 | 単位 | 数量 | 単価 | 金額 | 数量・金額増減 | 摘要 |
| ﾚｼﾞﾝｺﾝｸﾘｰﾄ製ﾎﾞｯｸｽ設置工(円形) | 設置，1号　内寸250mm，底版　高さ　40mm | 個 | 5 | | | | 単　15号 |
| ﾚｼﾞﾝｺﾝｸﾘｰﾄ製ﾎﾞｯｸｽ設置工(円形) | 設置，4号　内寸600mm，上部壁　高さ200mm | 個 | 1 | | | | 単　16号 |
| ﾚｼﾞﾝｺﾝｸﾘｰﾄ製ﾎﾞｯｸｽ設置工(円形) | 設置，4号　内寸600mm，下部壁　高さ200mm | 個 | 1 | | | | 単　17号 |
| ﾚｼﾞﾝｺﾝｸﾘｰﾄ製ﾎﾞｯｸｽ設置工(円形) | 設置，4号　内寸600mm，底版　高さ　40mm | 個 | 1 | | | | 単　18号 |
| 不断水用弁付割Ｔ字管設置工<br>φ200×φ200 | | 基 | 1 | | | | |
| 溶剤浸透防護ｽﾘｰﾌﾞ被覆工 | φ　200mm，固定用ｺﾞﾑﾊﾞﾝﾄﾞ，0，0 | m | 260 | | | | 単　19号 |
| 管明示ﾃｰﾌﾟ工 | φ　200×5000mm | m | 263 | | | | 単　20号 |
| 管明示ｼｰﾄ工 | | m | 258 | | | | 単　21号 |
| 合計 | | | | | | | |
| | | | | | | | |
| | | | | | | | |
| | | | | | | | |

# 一式当り内訳書

| | |
|---|---|
| 単価使用年月 | 2020.07 |
| 歩掛適用年月 | 2020.07 |
| 労務調整係数 | 1.000-00000　0.0　0 |

| 内　5号 | HPPEφ50mm工事費 | | | | | | |
|---|---|---|---|---|---|---|---|
| 名称・規格 | 条件 | 単位 | 数量 | 単価 | 金額 | 数量・金額増減 | 摘要 |
| ﾎﾟﾘｴﾁﾚﾝ管据付工 | 融着継手，φ　50mm | m | 24.2 | | | | 単　22号 |
| ﾎﾟﾘｴﾁﾚﾝ管継手工 | 融着継手，φ　50mm，箇所 | 箇所 | 8 | | | | 単　23号 |
| ﾎﾟﾘｴﾁﾚﾝ管継手工 | 融着継手，φ　50mm，口 | 口 | 15 | | | | 単　24号 |
| ﾎﾟﾘｴﾁﾚﾝ管継手工 | 融着継手，φ　75mm，口 | 口 | 3 | | | | 単　25号 |
| ﾎﾟﾘｴﾁﾚﾝ管切断工 | φ　50mm | 口 | 11 | | | | 単　26号 |
| 鋳鉄製仕切弁設置工(縦･横型) | 設置，縦型，φ　100mm以下，ﾄﾗｯｸ[ｸﾚｰﾝ装置付] | 基 | 3 | | | | 単　27号 |
| 鉄蓋設置工<br>設置・仕切弁 | | 個 | 3 | | | | 単　11号 |
| ﾚｼﾞﾝｺﾝｸﾘｰﾄ製ﾎﾞｯｸｽ設置工(円形) | 設置，1号　内寸250mm，調整ﾘﾝｸﾞ　高さ　50mm | 個 | 3 | | | | 単　13号 |
| ﾚｼﾞﾝｺﾝｸﾘｰﾄ製ﾎﾞｯｸｽ設置工(円形) | 設置，1号　内寸250mm，上部壁　高さ150mm | 個 | 3 | | | | 単　28号 |
| ﾚｼﾞﾝｺﾝｸﾘｰﾄ製ﾎﾞｯｸｽ設置工(円形) | 設置，1号　内寸250mm，中部壁　高さ300mm | 個 | 3 | | | | 単　29号 |
| ﾚｼﾞﾝｺﾝｸﾘｰﾄ製ﾎﾞｯｸｽ設置工(円形) | 設置，1号　内寸250mm，底版　　高さ　40mm | 個 | 3 | | | | 単　15号 |
| 溶剤浸透防護ｽﾘｰﾌﾞ被覆工 | φ　50mm，固定用ｺﾞﾑﾊﾞﾝﾄﾞ，0,0 | m | 26 | | | | 単　30号 |



# 一式当り内訳書

| | |
|---|---|
| 単価使用年月 | 2020.07 |
| 歩掛適用年月 | 2020.07 |
| 労務調整係数 | 1.000-00000　0.0　0 |

| 内　5号 | HPPEφ50mm工事費 | | | | | | |
|---|---|---|---|---|---|---|---|
| 名称・規格 | 条件 | 単位 | 数量 | 単価 | 金額 | 数量・金額増減 | 摘要 |
| 管明示ﾃｰﾌﾟ工 | φ　50×4000mm | m | 26 | | | | 単　31号 |
| 管明示ｼｰﾄ工 | | m | 26 | | | | 単　21号 |
| 合計 | | | | | | | |

# 一式当り内訳書

| | |
|---|---|
| 単価使用年月 | 2020.07 |
| 歩掛適用年月 | 2020.07 |
| 労務調整係数 | 1.000-00000　0.0　0 |

| 内　6号 | PPφ50mm工事費 |
|---|---|

| 名称・規格 | 条件 | 単位 | 数量 | 単価 | 金額 | 数量・金額増減 | 摘要 |
|---|---|---|---|---|---|---|---|
| ﾎﾟﾘｴﾁﾚﾝ管据付工 | 標準継手,φ 50mm | m | 2 | | | | 単　32号 |
| ﾎﾟﾘｴﾁﾚﾝ管継手工 | 標準継手,φ 50mm | 口 | 6 | | | | 単　33号 |
| ﾎﾟﾘｴﾁﾚﾝ管切断工 | φ 50mm | 口 | 3 | | | | 単　26号 |
| 小口径管ねじ込み接合工 | φ 50mm | 口 | 1 | | | | 単　34号 |
| ﾌﾗﾝｼﾞ継手工 | φ 75(80)mm,JWWA 7.5K,ﾎﾞﾙﾄ計上しない | 口 | 2 | | | | 単　8号 |
| 鋳鉄製仕切弁設置工(縦･横型) | 設置,縦型,φ 100mm以下,ﾄﾗｯｸ[ｸﾚｰﾝ装置付] | 基 | 1 | | | | 単　27号 |
| 鉄蓋設置工<br>設置・仕切弁 | | 個 | 1 | | | | 単　11号 |
| ﾚｼﾞﾝｺﾝｸﾘｰﾄ製ﾎﾞｯｸｽ設置工(円形) | 設置,1号 内寸250mm,調整ﾘﾝｸﾞ 高さ 50mm | 個 | 1 | | | | 単　13号 |
| ﾚｼﾞﾝｺﾝｸﾘｰﾄ製ﾎﾞｯｸｽ設置工(円形) | 設置,1号 内寸250mm,上部壁 高さ150mm | 個 | 1 | | | | 単　28号 |
| ﾚｼﾞﾝｺﾝｸﾘｰﾄ製ﾎﾞｯｸｽ設置工(円形) | 設置,1号 内寸250mm,中部壁 高さ300mm | 個 | 1 | | | | 単　29号 |
| ﾚｼﾞﾝｺﾝｸﾘｰﾄ製ﾎﾞｯｸｽ設置工(円形) | 設置,1号 内寸250mm,底版　高さ 40mm | 個 | 1 | | | | 単　15号 |
| 合計 | | | | | | | |



# 一式当り内訳書

| | |
|---|---|
| 単価使用年月 | 2020.07 |
| 歩掛適用年月 | 2020.07 |
| 労務調整係数 | 1.000-00000　0.0　0 |

| 内　7号 | 配水管土工事費 |
|---|---|

| 名称・規格 | 条件 | 単位 | 数量 | 単価 | 金額 | 数量・金額増減 | 摘要 |
|---|---|---|---|---|---|---|---|
| 舗装版切断 | ｺﾝｸﾘｰﾄ+ｱｽﾌｧﾙﾄ(ｶﾊﾞｰ)舗装版,15cmを超え30cm以下,30cmを超え40cm以下,全ての費用 | m | 519 | | | | |
| 舗装版切断 | ｱｽﾌｧﾙﾄ舗装版,15cmを超え30cm以下,全ての費用 | m | 44 | | | | |
| 舗装版切断 | ｱｽﾌｧﾙﾄ舗装版,15cm以下,全ての費用 | m | 6 | | | | |
| 舗装版破砕 | ｱｽﾌｧﾙﾄ舗装版,無し,必要,15cmを超え35cm以下,有り,全ての費用 | m2 | 12 | | | | |
| 舗装版破砕 | ｱｽﾌｧﾙﾄ舗装版,無し,必要,15cm以下,有り,全ての費用 | m2 | 147 | | | | |
| ｱｽﾌｧﾙﾄ塊･ｺﾝｸﾘｰﾄ塊処理 | | m3 | 130 | | | | 単　35号 |
| 管路掘削<br>ﾊﾞｯｸﾎｳ | 山積0.28m3(平積0.2m3),排出ｶﾞｽ対策型(第2次基準値) | m3 | 126 | | | | 単　36号 |
| 発生土運搬費 | 4t積 BH山積0.28m3,あり,12.0Km以下,良好 | m3 | 126 | | | | 単　37号 |
| 掘削 | 軟岩,現場制約あり,軟岩(I) | m3 | 43 | | | | |
| 発生土運搬費 | 4t積 BH山積0.28m3,あり, 6.5Km以下,良好 | m3 | 43 | | | | 単　38号 |
| 処分費<br>コンクリート廃材（無筋） | | m3 | 43 | | | | |
| 管路埋戻<br>(機械埋戻･ﾊﾞｯｸﾎｳ) | 山積0.28m3(平積0.2m3),排出ｶﾞｽ対策型(第2次基準値),購入土,126/100m3 | m3 | 69 | | | | 単　39号 |

# 一式当り内訳書

| | |
|---|---|
| 単価使用年月 | 2020.07 |
| 歩掛適用年月 | 2020.07 |
| 労務調整係数 | 1.000-00000　0.0　0 |

| 内　7号 | 配水管土工事費 |
|---|---|

| 名称・規格 | 条件 | 単位 | 数量 | 単価 | 金額 | 数量・金額増減 | 摘要 |
|---|---|---|---|---|---|---|---|
| 管路埋戻（山積0.28、排ｶﾞｽ第2次）<br>RC40（ｾﾒﾝﾄ改良） | | m3 | 43 | | | | 単　40号 |
| ﾎﾟﾝﾌﾟ据付･撤去工 | | 現場 | 1 | | | | 単　41号 |
| ﾎﾟﾝﾌﾟ運転工 | 作業時排水　発動発電機,1台 | 日 | | | | | 単　42号 |
| 試験堀工 | | 箇所 | 15 | | | | 単　43号 |
| 合計 | | | | | | | |



# 一式当り内訳書

| | |
|---|---|
| 単価使用年月 | 2020.07 |
| 歩掛適用年月 | 2020.07 |
| 労務調整係数 | 1.000-00000　0.0　0 |

| 内　8号 | 土留め工 |
|---|---|

| 名称・規格 | 条件 | 単位 | 数量 | 単価 | 金額 | 数量・金額増減 | 摘要 |
|---|---|---|---|---|---|---|---|
| ｱﾙﾐ矢板建込工<br>(両側分) | 掘削深2.5m以下,排対(2次)山積0.28m3(平0.2m3) | m | 4.7 | | | | 単　44号 |
| ｱﾙﾐ矢板引抜工<br>(両側分) | 掘削深2.5m以下,ﾄﾗｯｸｸﾚｰﾝ 油圧伸縮ｼﾞﾌﾞ型4.9t吊,標準(1.0) | m | 4.7 | | | | 単　45号 |
| 土留支保工(軽量金属支保工) | 設置撤去,2段 3.5m以下,切梁材 水圧式ﾊﾟｲﾌﾟｻﾎﾟｰﾄ | m | 4.7 | | | | 単　46号 |
| アルミ矢板・金属志保損料 | | 式 | 1 | | | | |
| 合計 | | | | | | | |

# 一式当り内訳書

| | |
|---|---|
| 単価使用年月 | 2020.07 |
| 歩掛適用年月 | 2020.07 |
| 労務調整係数 | 1.000-00000　0.0　0 |

| 内　9号 | 仮舗装工事費 |
|---|---|

| 名称・規格 | 条件 | 単位 | 数量 | 単価 | 金額 | 数量・金額増減 | 摘要 |
|---|---|---|---|---|---|---|---|
| 路盤工 | 5cm,1.8m未満,再生ｸﾗｯｼｬｰﾗﾝ RC-40,下層路盤 | m2 | 145 | | | | 単　47号 |
| 路盤工 | 17cm,1.8m未満,再生ｸﾗｯｼｬｰﾗﾝ RC-40,下層路盤 | m2 | 12 | | | | 単　48号 |
| 表層(車道･路肩部) | 1.4m未満(仕上厚50mm以下),50mm,各種(2.30以上2.40t/m3未満),無し,全ての費用 | m2 | 157 | | | | |
| 表層(歩道部) | 1.4m未満(仕上厚50mm以下),30mm,各種(2.20以上2.30t/m3未満),無し,全ての費用 | m2 | 2 | | | | |
| 合計 | | | | | | | |



# 一式当り内訳書

| | |
|---|---|
| 単価使用年月 | 2020.07 |
| 歩掛適用年月 | 2020.07 |
| 労務調整係数 | 1.000-00000　0.0　0 |

| 内　10号 | PPφ50mm管材費 |
|---|---|

| 名称・規格 | 条件 | 単位 | 数量 | 単価 | 金額 | 数量・金額増減 | 摘要 |
|---|---|---|---|---|---|---|---|
| ポリエチレン管<br>φ50　1種2層管 | | m | 13.5 | | | | |
| EFサドル付分水栓<br>φ200×φ50 | | ケ | 1 | | | | |
| PPメータ用回転接手<br>φ50 | | ケ | 1 | | | | |
| 保温チューブ<br>φ50 | | m | 13.5 | | | | |
| PPソケット<br>φ50 | | ケ | 1 | | | | |
| PPパイプエンド<br>φ50 | | ケ | 1 | | | | |
| 合計 | | | | | | | |

# 一式当り内訳書

| | |
|---|---|
| 単価使用年月 | 2020.07 |
| 歩掛適用年月 | 2020.07 |
| 労務調整係数 | 1.000-00000　0.0　0 |

| 内　11号 | PPφ40㎜管材費 |
|---|---|

| 名称・規格 | 条件 | 単位 | 数量 | 単価 | 金額 | 数量・金額増減 | 摘要 |
|---|---|---|---|---|---|---|---|
| ポリエチレン管<br>φ40　1種2層管 | | m | 8.5 | | | | |
| EFサドル付分水栓<br>φ200×φ40 | | ケ | 1 | | | | |
| PPメータ用回転接手<br>φ40 | | ケ | 1 | | | | |
| 保温チューブ<br>φ40 | | m | 8.5 | | | | |
| PPソケット<br>φ40 | | ケ | 1 | | | | |
| パイプエンド<br>φ40 | | ケ | 1 | | | | |
| 合計 | | | | | | | |
| | | | | | | | |
| | | | | | | | |
| | | | | | | | |
| | | | | | | | |
| | | | | | | | |



# 一式当り内訳書

| | |
|---|---|
| 単価使用年月 | 2020.07 |
| 歩掛適用年月 | 2020.07 |
| 労務調整係数 | 1.000-00000　0.0　0 |

| 内　12号 | PPφ25㎜管材費 |
|---|---|

| 名称・規格 | 条件 | 単位 | 数量 | 単価 | 金額 | 数量・金額増減 | 摘要 |
|---|---|---|---|---|---|---|---|
| ポリエチレン管<br>φ25　1種2層管 | | m | 7 | | | | |
| EFサドル付分水栓<br>φ200×φ25 | | ケ | 1 | | | | |
| PPメータ用回転接手<br>φ25 | | ケ | 1 | | | | |
| 保温チューブ<br>φ25 | | m | 7 | | | | |
| PPソケット<br>φ25 | | ケ | 1 | | | | |
| パイプエンド<br>φ25 | | ケ | 1 | | | | |
| 合計 | | | | | | | |
| | | | | | | | |
| | | | | | | | |
| | | | | | | | |
| | | | | | | | |
| | | | | | | | |

# 一式当り内訳書

| | |
|---|---|
| 単価使用年月 | 2020.07 |
| 歩掛適用年月 | 2020.07 |
| 労務調整係数 | 1.000-00000　0.0　0 |

| 内　13号 | PPφ20㎜管材費 |
|---|---|

| 名称・規格 | 条件 | 単位 | 数量 | 単価 | 金額 | 数量・金額増減 | 摘要 |
|---|---|---|---|---|---|---|---|
| ポリエチレン管<br>φ20 | | m | 11.5 | | | | |
| EFサドル付分水栓<br>φ200×φ20 | | ケ | 5 | | | | |
| PPメータ用回転接手<br>φ20 | | ケ | 5 | | | | |
| 保温チューブ<br>φ20 | | m | 11.5 | | | | |
| PPソケット<br>φ20 | | ケ | 5 | | | | |
| パイプエンド<br>φ20 | | ケ | 5 | | | | |
| 合計 | | | | | | | |
| | | | | | | | |
| | | | | | | | |
| | | | | | | | |
| | | | | | | | |
| | | | | | | | |



# 一式当り内訳書

| | |
|---|---|
| 単価使用年月 | 2020.07 |
| 歩掛適用年月 | 2020.07 |
| 労務調整係数 | 1.000-00000　0.0　0 |

| 内　14号 | PPφ50㎜工事費 |
|---|---|

| 名称・規格 | 条件 | 単位 | 数量 | 単価 | 金額 | 数量・金額増減 | 摘要 |
|---|---|---|---|---|---|---|---|
| ﾎﾟﾘｴﾁﾚﾝ管据付工 | 標準継手，φ　50㎜ | m | 13.5 | | | | 単　32号 |
| ﾎﾟﾘｴﾁﾚﾝ管継手工 | 標準継手，φ　50㎜ | 口 | 3 | | | | 単　33号 |
| ﾎﾟﾘｴﾁﾚﾝ管切断工 | φ　50㎜ | 口 | 2 | | | | 単　26号 |
| ｻﾄﾞﾙ分水栓建込工<br>50㎜・ﾎﾟﾘｴﾁﾚﾝ管φ200㎜ | | 箇所 | 1 | | | | 単　49号 |
| 合計 | | | | | | | |
| | | | | | | | |
| | | | | | | | |
| | | | | | | | |
| | | | | | | | |
| | | | | | | | |
| | | | | | | | |
| | | | | | | | |

# 一式当り内訳書

| | |
|---|---|
| 単価使用年月 | 2020.07 |
| 歩掛適用年月 | 2020.07 |
| 労務調整係数 | 1.000-00000　0.0　0 |

| 内　15号 | PPφ40mm工事費 |
|---|---|

| 名称・規格 | 条件 | 単位 | 数量 | 単価 | 金額 | 数量・金額増減 | 摘要 |
|---|---|---|---|---|---|---|---|
| ﾎﾟﾘｴﾁﾚﾝ管据付工 | 標準継手，φ　40mm | m | 8.5 | | | | 単　50号 |
| ﾎﾟﾘｴﾁﾚﾝ管継手工 | 標準継手，φ　40mm | 口 | 3 | | | | 単　51号 |
| ﾎﾟﾘｴﾁﾚﾝ管切断工 | φ　40mm | 口 | 2 | | | | 単　52号 |
| ｻﾄﾞﾙ分水栓建込み<br>40mm・HPPE管φ200 | | 箇所 | 1 | | | | 単　53号 |
| 合計 | | | | | | | |
| | | | | | | | |
| | | | | | | | |
| | | | | | | | |
| | | | | | | | |
| | | | | | | | |
| | | | | | | | |
| | | | | | | | |



# 一式当り内訳書

| | |
|---|---|
| 単価使用年月 | 2020.07 |
| 歩掛適用年月 | 2020.07 |
| 労務調整係数 | 1.000-00000　0.0　0 |

| 内　16号 | PPφ25mm工事費 |
|---|---|

| 名称・規格 | 条件 | 単位 | 数量 | 単価 | 金額 | 数量・金額増減 | 摘要 |
|---|---|---|---|---|---|---|---|
| ﾎﾟﾘｴﾁﾚﾝ管据付工 | 標準継手，φ　25mm | m | 7 | | | | 単　54号 |
| ﾎﾟﾘｴﾁﾚﾝ管継手工 | 標準継手，φ　25mm | 口 | 3 | | | | 単　55号 |
| ﾎﾟﾘｴﾁﾚﾝ管切断工 | φ　25mm | 口 | 2 | | | | 単　56号 |
| ｻﾄﾞﾙ分水栓建込み<br>25mm・HPPE管φ200 | | 箇所 | 1 | | | | 単　57号 |
| 合計 | | | | | | | |
| | | | | | | | |
| | | | | | | | |
| | | | | | | | |
| | | | | | | | |
| | | | | | | | |
| | | | | | | | |
| | | | | | | | |

# 一式当り内訳書

| 単価使用年月 | 2020.07 |
|---|---|
| 歩掛適用年月 | 2020.07 |
| 労務調整係数 | 1.000-00000　0.0　0 |

| 内　17号 | PPφ20mm工事費 |
|---|---|

| 名称・規格 | 条件 | 単位 | 数量 | 単価 | 金額 | 数量・金額増減 | 摘要 |
|---|---|---|---|---|---|---|---|
| ﾎﾟﾘｴﾁﾚﾝ管据付工 | 標準継手，φ　25mm | m | 11.5 | | | | 単　54号 |
| ﾎﾟﾘｴﾁﾚﾝ管継手工 | 標準継手，φ　13mm | 口 | 15 | | | | 単　58号 |
| ﾎﾟﾘｴﾁﾚﾝ管切断工 | φ　20mm | 口 | 10 | | | | 単　59号 |
| ｻﾄﾞﾙ分水栓建込み<br>20mm・HPPE管φ200 | | 箇所 | 5 | | | | 単　60号 |
| 合計 | | | | | | | |
| | | | | | | | |
| | | | | | | | |
| | | | | | | | |
| | | | | | | | |
| | | | | | | | |
| | | | | | | | |
| | | | | | | | |



# 一式当り内訳書

| 単価使用年月 | 2020.07 |
|---|---|
| 歩掛適用年月 | 2020.07 |
| 労務調整係数 | 1.000-00000　0.0　0 |

| 内　18号 | 給水管土工事費 |
|---|---|

| 名称・規格 | 条件 | 単位 | 数量 | 単価 | 金額 | 数量・金額増減 | 摘要 |
|---|---|---|---|---|---|---|---|
| 舗装版切断 | ｺﾝｸﾘｰﾄ+ｱｽﾌｧﾙﾄ(ｶﾊﾞｰ)舗装版，15cmを超え30cm以下，30cmを超え40cm以下，全ての費用 | m | 59 | | | | |
| 舗装版切断 | ｱｽﾌｧﾙﾄ舗装版，15cm以下，全ての費用 | m | 22 | | | | |
| 舗装版破砕 | ｱｽﾌｧﾙﾄ舗装版，無し，必要，15cm以下，有り，全ての費用 | m2 | 22 | | | | |
| ｱｽﾌｧﾙﾄ塊･ｺﾝｸﾘｰﾄ塊処理 | | m3 | 2 | | | | 単　35号 |
| 管路掘削<br>ﾊﾞｯｸﾎｳ | 山積0.28m3(平積0.2m3)，排出ｶﾞｽ対策型(第2次基準値) | m3 | 15 | | | | 単　36号 |
| 発生土運搬費 | 4t積 BH山積0.28m3，あり，12.0Km以下，良好 | m3 | 15 | | | | 単　37号 |
| 掘削 | 軟岩，現場制約あり，軟岩(I) | m3 | 5 | | | | |
| 発生土運搬費 | 4t積 BH山積0.28m3，あり， 6.5Km以下，良好 | m3 | 5 | | | | 単　38号 |
| 処分費<br>コンクリート廃材（無筋） | | m3 | 5 | | | | |
| 管路埋戻<br>(機械埋戻･ﾊﾞｯｸﾎｳ) | 山積0.28m3(平積0.2m3)，排出ｶﾞｽ対策型(第2次基準値)，購入土，126/100 m3 | m3 | 10 | | | | 単　39号 |
| 管路埋戻（山積0.28、排ｶﾞｽ第2次）<br>RC40（ｾﾒﾝﾄ改良） | | m3 | 5 | | | | 単　61号 |
| 合計 | | | | | | | |

# 一式当り内訳書

| | |
|---|---|
| 単価使用年月 | 2020.07 |
| 歩掛適用年月 | 2020.07 |
| 労務調整係数 | 1.000-00000　0.0　0 |

| 内　19号 | 仮復旧工事費 |
|---|---|

| 名称・規格 | 条件 | 単位 | 数量 | 単価 | 金額 | 数量・金額増減 | 摘要 |
|---|---|---|---|---|---|---|---|
| 路盤工 | 5cm,1.8m未満,再生ｸﾗｯｼｬｰﾗﾝ RC-40,下層路盤 | m2 | 16 | | | | 単　47号 |
| 表層(車道･路肩部) | 1.4m未満(仕上厚50mm以下),50mm,各種(2.30以上2.40t/m3未満),無し,全ての費用 | m2 | 16 | | | | |
| 表層(歩道部) | 1.4m未満(仕上厚50mm以下),30mm,各種(2.20以上2.30t/m3未満),無し,全ての費用 | m2 | 6 | | | | |
| 合計 | | | | | | | |



# 一式当り内訳書

| | |
|---|---|
| 単価使用年月 | 2020.07 |
| 歩掛適用年月 | 2020.07 |
| 労務調整係数 | 1.000-00000　0.0　0 |

| 内　20号 | 消火栓管材費 |
|---|---|

| 名称・規格 | 条件 | 単位 | 数量 | 単価 | 金額 | 数量・金額増減 | 摘要 |
|---|---|---|---|---|---|---|---|
| 消火栓　浅埋　内外紛体　短口ﾄﾞﾚｰﾝ付 φ75 | | 基 | 1 | | | | |
| 補修弁　浅埋　内外紛体 φ75×150L | | 基 | 1 | | | | |
| ﾌﾗﾝｼﾞ接合材（ﾎﾞﾙﾄﾅｯﾄ･ﾜｯｼｬｰ･ﾊﾟｯｷﾝ含む） φ75 | | 組 | 2 | | | | |
| 消火栓用鉄蓋 φ600 | | 組 | 1 | | | | |
| 消火栓・空気弁用　上部壁 H=200　φ600 | | ヶ | 1 | | | | |
| 消火栓・空気弁用　下部壁 H=200　φ600 | | ヶ | 1 | | | | |
| 消火栓・空気弁用　底板 H=40　φ600 | | ヶ | 1 | | | | |
| 消火栓・空気弁用　副資材 φ600 | | 箇所 | 1 | | | | |
| 合計 | | | | | | | |
| | | | | | | | |
| | | | | | | | |
| | | | | | | | |

# 一式当り内訳書

| | |
|---|---|
| 単価使用年月 | 2020.07 |
| 歩掛適用年月 | 2020.07 |
| 労務調整係数 | 1.000-00000　0.0　0 |

| 内　21号 | 消火栓設置工事費 |
|---|---|

| 名称・規格 | 条件 | 単位 | 数量 | 単価 | 金額 | 数量・金額増減 | 摘要 |
|---|---|---|---|---|---|---|---|
| 消火栓設置工(地下･地上･小型) | 機械施工,地下式,単口,設置 | 箇所 | 1 | | | | 単　62号 |
| ﾌﾗﾝｼﾞ継手工 | φ 75(80)mm,JWWA 7.5K,ﾎﾞﾙﾄ計上しない | 口 | 2 | | | | 単　8号 |
| 鉄蓋設置工 | 設置,円形4号 | 個 | 1 | | | | 単　63号 |
| ﾚｼﾞﾝｺﾝｸﾘｰﾄ製ﾎﾞｯｸｽ設置工(円形) | 設置,4号 内寸600mm,上部壁 高さ200mm | 個 | 1 | | | | 単　16号 |
| ﾚｼﾞﾝｺﾝｸﾘｰﾄ製ﾎﾞｯｸｽ設置工(円形) | 設置,4号 内寸600mm,下部壁 高さ200mm | 個 | 1 | | | | 単　17号 |
| ﾚｼﾞﾝｺﾝｸﾘｰﾄ製ﾎﾞｯｸｽ設置工(円形) | 設置,4号 内寸600mm,底版　高さ 40mm | 個 | 1 | | | | 単　18号 |
| 合計 | | | | | | | |



# 一式当り内訳書

| | |
|---|---|
| 単価使用年月 | 2020.07 |
| 歩掛適用年月 | 2020.07 |
| 労務調整係数 | 1.000-00000　0.0　0 |

| 内　22号 | 撤去管材費 |
|---|---|

| 名称・規格 | 条件 | 単位 | 数量 | 単価 | 金額 | 数量・金額増減 | 摘要 |
|---|---|---|---|---|---|---|---|
| K形管栓帽　特殊押輪付 φ200 | | ヶ | 5 | | | | |
| ＰＰオネジ付ソケット φ50 | | ヶ | 5 | | | | |
| ＰＰエルボ φ50 | | ヶ | 5 | | | | |
| ボールバルブ φ50 | | ヶ | 5 | | | | |
| パイプエンド φ50 | | ヶ | 5 | | | | |
| ＰＰ管　軟質1種2層管 φ50 | | m | 6 | | | | |
| ＨＰＰＥ用管栓帽(メカ帽) φ200 | | ヶ | 1 | | | | |
| 合計 | | | | | | | |

# 一式当り内訳書

| | |
|---|---|
| 単価使用年月 | 2020.07 |
| 歩掛適用年月 | 2020.07 |
| 労務調整係数 | 1.000-00000　0.0　0 |

| 内　23号 | 撤去工事費 | | | | | | |
|---|---|---|---|---|---|---|---|
| 名称・規格 | 条件 | 単位 | 数量 | 単価 | 金額 | 数量・金額増減 | 摘要 |
| ﾒｶﾆｶﾙ継手工 | φ　200mm,ﾓﾙﾀﾙ充填工無し,離脱防止継手割増無し,特殊押輪,1,補正しない(標準値) | 口 | 5 | | | | 単　64号 |
| 小口径管ねじ込み接合工 | φ　50mm | 口 | 5 | | | | 単　34号 |
| ﾎﾟﾘｴﾁﾚﾝ管継手工 | 標準継手,φ　50mm | 口 | 15 | | | | 単　33号 |
| 止水栓取付 | 50mm,PP用,止水栓のみ | 箇所 | 5 | | | | 単　65号 |
| ﾎﾟﾘｴﾁﾚﾝ管切断工 | φ　50mm | 口 | 15 | | | | 単　26号 |
| ﾒｶﾆｶﾙ継手工 | φ　200mm,ﾓﾙﾀﾙ充填工無し,離脱防止継手割増無し,特殊押輪,1,補正しない(標準値) | 口 | 1 | | | | 単　64号 |
| 鋳鉄管撤去工(切断のみ)<br>ｴﾝｼﾞﾝｶｯﾀｰ | ﾀﾞｸﾀｲﾙ鋳鉄管(FCD),φ　200mm | 口 | 4 | | | | 単　66号 |
| ﾎﾟﾘｴﾁﾚﾝ管撤去工(切断のみ) | φ　50mm | 口 | 7 | | | | 単　67号 |
| 撤去管吊上積込工(鋳鉄管)機械 | φ　200mm,ﾄﾗｯｸ[ｸﾚｰﾝ装置付] | m | 2 | | | | 単　68号 |
| ﾎﾟﾘｴﾁﾚﾝ管吊上げ積込み工 | 標準継手,φ　50mm | m | 29 | | | | 単　69号 |
| ねじ式弁筺設置工 | 撤去,A,B形2号,有 | 箇所 | 3 | | | | 単　70号 |
| 鉄蓋設置工 | 撤去,円形4号 | 個 | 1 | | | | 単　71号 |



# 一式当り内訳書

| | |
|---|---|
| 単価使用年月 | 2020.07 |
| 歩掛適用年月 | 2020.07 |
| 労務調整係数 | 1.000-00000　0.0　0 |

| 内　23号 | 撤去工事費 | | | | | | |
|---|---|---|---|---|---|---|---|
| 名称・規格 | 条件 | 単位 | 数量 | 単価 | 金額 | 数量・金額増減 | 摘要 |
| ﾚｼﾞﾝｺﾝｸﾘｰﾄ製ﾎﾞｯｸｽ設置工(円形) | 撤去,4号 内寸600mm,上部壁 高さ200mm | 個 | 1 | | | | 単　72号 |
| ﾚｼﾞﾝｺﾝｸﾘｰﾄ製ﾎﾞｯｸｽ設置工(円形) | 撤去,4号 内寸600mm,下部壁 高さ200mm | 個 | 1 | | | | 単　73号 |
| ﾚｼﾞﾝｺﾝｸﾘｰﾄ製分割底版<br>ﾎﾞｯｸｽ設置工 | 撤去,円形4号,底版 | 個 | 1 | | | | 単　74号 |
| 運搬・処理工<br>ｽｸﾗｯﾌﾟ・DIP | | t | 0.1 | | | | 単　75号 |
| 運搬・処理<br>廃ﾎﾟﾘ | | t | 0.1 | | | | 単　76号 |
| 管充填工<br>ｴｱﾐﾙｸ・管閉塞 | | m3 | 8 | | | | 単　77号 |
| 合計 | | | | | | | |
| | | | | | | | |
| | | | | | | | |
| | | | | | | | |
| | | | | | | | |
| | | | | | | | |

# 一式当り内訳書

| | |
|---|---|
| 単価使用年月 | 2020.07 |
| 歩掛適用年月 | 2020.07 |
| 労務調整係数 | 1.000-00000　0.0　0 |

| 内　24号 | 撤去土工事費 | | | | | | |
|---|---|---|---|---|---|---|---|
| 名称・規格 | 条件 | 単位 | 数量 | 単価 | 金額 | 数量・金額増減 | 摘要 |
| 舗装版切断 | ｺﾝｸﾘｰﾄ+ｱｽﾌｧﾙﾄ(ｶﾊﾞｰ)舗装版,15cmを超え30cm以下,30cmを超え40cm以下,全ての費用 | m | 60 | | | | |
| 舗装版切断 | ｱｽﾌｧﾙﾄ舗装版,15cm以下,全ての費用 | m | 6 | | | | |
| 舗装版破砕 | ｱｽﾌｧﾙﾄ舗装版,無し,必要,15cm以下,有り,全ての費用 | m2 | 20 | | | | |
| ｱｽﾌｧﾙﾄ塊･ｺﾝｸﾘｰﾄ塊処理 | | m3 | 2 | | | | 単　35号 |
| 管路掘削<br>ﾊﾞｯｸﾎｳ | 山積0.28m3(平積0.2m3),排出ｶﾞｽ対策型(第2次基準値) | m3 | 21 | | | | 単　36号 |
| 発生土運搬費 | 4t積 BH山積0.28m3,あり,12.0Km以下,良好 | m3 | 21 | | | | 単　37号 |
| 掘削 | 軟岩,現場制約あり,軟岩(I) | m3 | 5 | | | | |
| 発生土運搬費 | 4t積 BH山積0.28m3,あり, 6.5Km以下,良好 | m3 | 5 | | | | 単　38号 |
| 処分費<br>コンクリート廃材（無筋） | | m3 | 5 | | | | |
| 管路埋戻<br>(機械埋戻･ﾊﾞｯｸﾎｳ) | 山積0.28m3(平積0.2m3),排出ｶﾞｽ対策型(第2次基準値),購入土,126/100 m3 | m3 | 16 | | | | 単　78号 |
| 管路埋戻（山積0.28、排ｶﾞｽ第2次）<br>RC40（ｾﾒﾝﾄ改良） | | m3 | 5 | | | | 単　61号 |
| 合計 | | | | | | | |



# 一式当り内訳書

| | |
|---|---|
| 単価使用年月 | 2020.07 |
| 歩掛適用年月 | 2020.07 |
| 労務調整係数 | 1.000-00000　0.0　0 |

| 内　25号 | 仮舗装工事費 | | | | | | |
|---|---|---|---|---|---|---|---|
| 名称・規格 | 条件 | 単位 | 数量 | 単価 | 金額 | 数量・金額増減 | 摘要 |
| 路盤工 | 5cm,1.8m未満,再生ｸﾗｯｼｬｰﾗﾝ RC-40,下層路盤 | m2 | 18 | | | | 単　47号 |
| 表層(車道･路肩部) | 1.4m未満(仕上厚50mm以下),50mm,各種(2.30以上2.40t/m3未満),無し,全ての費用 | m2 | 18 | | | | |
| 表層(歩道部) | 1.4m未満(仕上厚50mm以下),30mm,各種(2.20以上2.30t/m3未満),無し,全ての費用 | m2 | 2 | | | | |
| 合計 | | | | | | | |

# 一式当り内訳書

| | |
|---|---|
| 単価使用年月 | 2020.07 |
| 歩掛適用年月 | 2020.07 |
| 労務調整係数 | 1.000-00000　0.0　0 |

| 内　26号 | 舗装本復旧工 |
|---|---|

| 名称・規格 | 条件 | 単位 | 数量 | 単価 | 金額 | 数量・金額増減 | 摘要 |
|---|---|---|---|---|---|---|---|
| 舗装版切断 | ｱｽﾌｧﾙﾄ舗装版,15cmを超え30cm以下,全ての費用 | m | 44 | | | | |
| 舗装版切断 | ｱｽﾌｧﾙﾄ舗装版,15cm以下,全ての費用 | m | 280 | | | | |
| 舗装版破砕 | ｱｽﾌｧﾙﾄ舗装版,無し,必要,15cmを超え35cm以下,有り,全ての費用 | m2 | 210 | | | | |
| 舗装版破砕 | ｱｽﾌｧﾙﾄ舗装版,無し,必要,15cm以下,有り,全ての費用 | m2 | 1,340 | | | | |
| 殻運搬 | 舗装版破砕,機械(対策不要厚15cm超)又は必要,有り,7.0km以下,全ての費用 | m3 | 170 | | | | |
| 処分費<br>アスファルト廃材 | | m3 | 170 | | | | |
| 不陸整正 | 無し,全ての費用 | m2 | 230 | | | | |
| 下層路盤(車道･路肩部) | 600mm,3層施工,再生ｸﾗｯｼｬﾗﾝ RC-40,全ての費用 | m2 | 12 | | | | |
| 下層路盤(車道･路肩部) | 250mm,2層施工,再生ｸﾗｯｼｬﾗﾝ RC-40,全ての費用 | m2 | 180 | | | | |
| 下層路盤(歩道部) | 100mm,1層施工,再生ｸﾗｯｼｬﾗﾝ RC-40,全ての費用 | m2 | 14 | | | | |
| 表層(歩道部) | 1.4m以上,30mm,各種(2.20以上2.30t/m3未満),ﾌﾟﾗｲﾑｺｰﾄ PK-3,全ての費用 | m2 | 20 | | | | |
| 樹脂ﾓﾙﾀﾙ･景観透水性舗装工 | 樹脂ﾓﾙﾀﾙ舗装工,厚6mm以下,無,50m2以上(標準),無,無 | m2 | 220 | | | | 単　79号 |



# 一式当り内訳書

| | |
|---|---|
| 単価使用年月 | 2020.07 |
| 歩掛適用年月 | 2020.07 |
| 労務調整係数 | 1.000-00000　0.0　0 |

| 内　26号 | 舗装本復旧工 |
|---|---|

| 名称・規格 | 条件 | 単位 | 数量 | 単価 | 金額 | 数量・金額増減 | 摘要 |
|---|---|---|---|---|---|---|---|
| 表層(車道･路肩部) | 3.0m超,50mm,各種(2.30以上2.40t/m3未満),ﾀｯｸｺｰﾄ PK-4,全ての費用 | m2 | 1,530 | | | | |
| 基層(車道･路肩部) | 3.0m超,70mm,再生粗粒度ｱｽﾌｧﾙﾄ混合物(20),ﾀｯｸｺｰﾄ PK-4,全ての費用 | m2 | 220 | | | | |
| 上層路盤(車道･路肩部) | 路盤材(瀝青安定処理材各種),3.0m超,100mm,ﾌﾟﾗｲﾑｺｰﾄ PK-3,全ての費用 | m2 | 220 | | | | |
| 上層路盤(車道･路肩部) | 路盤材(瀝青安定処理材各種),3.0m超,50mm,ﾌﾟﾗｲﾑｺｰﾄ PK-3,全ての費用 | m2 | 1,310 | | | | |
| 区画線設置 | 無し,溶融式手動,無し,実線 15cm,無し,1.0mm,無し,無し,含有量15～18%,白,ｱｽﾌｧﾙﾄ舗装,全ての費用 | m | 438 | | | | 単　80号 |
| 区画線設置 | 無し,溶融式手動,無し,破線 15cm,無し,1.0mm,無し,無し,含有量15～18%,白,ｱｽﾌｧﾙﾄ舗装,全ての費用 | m | 45 | | | | 単　81号 |
| 区画線設置 | 無し,溶融式手動,無し,ｾﾞﾌﾞﾗ 30cm,無し,1.0mm,無し,無し,含有量15～18%,白,ｱｽﾌｧﾙﾄ舗装,全ての費用 | m | 15 | | | | 単　82号 |
| 区画線設置 | 無し,溶融式手動,無し,ｾﾞﾌﾞﾗ 45cm,無し,1.0mm,無し,無し,含有量15～18%,白,ｱｽﾌｧﾙﾄ舗装,全ての費用 | m | 114 | | | | 単　83号 |
| 区画線設置 | 無し,溶融式手動,無し,矢印･記号･文字 15cm換算,無し,1.0mm,無し,無し,含有量15～18%,白,ｱｽﾌｧﾙﾄ舗装, | m | 33 | | | | 単　84号 |
| 合計 | | | | | | | |
| | | | | | | | |
| | | | | | | | |

# 一式当り内訳書

| | |
|---|---|
| 単価使用年月 | 2020.07 |
| 歩掛適用年月 | 2020.07 |
| 労務調整係数 | 1.000-00000　0.0　0 |

| 内　27号 | 発進立坑工 |
|---|---|

| 名称・規格 | 条件 | 単位 | 数量 | 単価 | 金額 | 数量・金額増減 | 摘要 |
|---|---|---|---|---|---|---|---|
| 立坑掘削工(ﾊﾞｯｸﾎｳ) | A<=20 | m3 | 18 | | | | 単　85号 |
| 基礎砕石 | 17.5cmを超え20.0cm以下,再生ｸﾗｯｼｬﾗﾝ 40～0,全ての費用 | m2 | 4 | | | | |
| ｺﾝｸﾘｰﾄ | 無筋・鉄筋構造物,人力打設,18-8-40,養生無し,無し,全ての費用 | m3 | 0.4 | | | | |
| 機械投入埋戻工　山砂 | | m3 | 14 | | | | 単　86号 |
| 発生土運搬工(10t積級)<br>機械積込み | 10km,DID区間あり,排対(2次)山積0.8m3(平0.60m3),良好 | m3 | 18 | | | | 単　87号 |
| 鋼矢板圧入(Nmax<=25) | 陸上,III型,9m以下 | 枚 | 20 | | | | 単　88号 |
| 油圧式杭圧入引抜機据付・解体 | 圧入(Nmax<=25),III型,陸上 | 回 | 1 | | | | 単　89号 |
| 鋼矢板引抜き | 陸上,III型,9m以下 | 枚 | 18 | | | | 単　90号 |
| 鋼矢板引抜き | 陸上,III型,6m以下 | 枚 | 2 | | | | 単　91号 |
| 油圧式杭圧入引抜機据付・解体 | 引抜き,III型,陸上 | 回 | 1 | | | | 単　92号 |
| 鋼矢板・H形鋼(一部埋設) | 鋼矢板III型 | t | 0.52 | | | | 単　93号 |
| 鋼矢板・H形鋼(一部撤去) | 撤去部分ｽｸﾗｯﾌﾟ長未満,鋼矢板III型,中古品 | t | 0.26 | | | | 単　94号 |



# 一式当り内訳書

| | |
|---|---|
| 単価使用年月 | 2020.07 |
| 歩掛適用年月 | 2020.07 |
| 労務調整係数 | 1.000-00000　0.0　0 |

| 内　27号 | 発進立坑工 |
|---|---|

| 名称・規格 | 条件 | 単位 | 数量 | 単価 | 金額 | 数量・金額増減 | 摘要 |
|---|---|---|---|---|---|---|---|
| 切梁・腹起し設置・撤去 | 設置・撤去,無,標準(1.0) | t | 1.51 | | | | 単　95号 |
| 鋼矢板賃料（普通鋼矢板） | III型,6.5m/枚,無,有,軽作業, 1回 | 枚 | 18 | | | | 単　96号 |
| 山留材賃料 | 無,無,有,1回/現場,有,1回/現場,有,1回/現場 | t | 1.51 | | | | 単　97号 |
| 合計 | | | | | | | |
| | | | | | | | |
| | | | | | | | |
| | | | | | | | |
| | | | | | | | |
| | | | | | | | |
| | | | | | | | |
| | | | | | | | |
| | | | | | | | |

# 一式当り内訳書

| | |
|---|---|
| 単価使用年月 | 2020.07 |
| 歩掛適用年月 | 2020.07 |
| 労務調整係数 | 1.000-00000　0.0　0 |

| 内　28号 | 到達立坑工 | | | | | | |
|---|---|---|---|---|---|---|---|
| 名称・規格 | 条件 | 単位 | 数量 | 単価 | 金額 | 数量・金額増減 | 摘要 |
| 立坑掘削工(ﾊﾞｯｸﾎｳ) | A<=20 | m3 | 18 | | | | 単　85号 |
| 基礎砕石 | 17.5cmを超え20.0cm以下,再生ｸﾗｯｼｬﾗﾝ 40～0,全ての費用 | m2 | 4 | | | | |
| ｺﾝｸﾘｰﾄ | 無筋・鉄筋構造物,人力打設,18-8-40,養生無し,無し,全ての費用 | m3 | 0.4 | | | | |
| 機械投入埋戻工　山砂 | | m3 | 14 | | | | 単　86号 |
| 発生土運搬工(10t積級)<br>機械積込み | 10km,DID区間あり,排対(2次)山積0.8m3(平0.60m3),良好 | m3 | 18 | | | | 単　87号 |
| 鋼矢板圧入(Nmax<=25) | 陸上,III型,9m以下 | 枚 | 20 | | | | 単　88号 |
| 油圧式杭圧入引抜機据付・解体 | 圧入(Nmax<=25),III型,陸上 | 回 | 1 | | | | 単　89号 |
| 鋼矢板引抜き | 陸上,III型,9m以下 | 枚 | 18 | | | | 単　90号 |
| 鋼矢板引抜き | 陸上,III型,6m以下 | 枚 | 2 | | | | 単　91号 |
| 油圧式杭圧入引抜機据付・解体 | 引抜き,III型,陸上 | 回 | 1 | | | | 単　92号 |
| 鋼矢板・H形鋼(一部埋設) | 鋼矢板III型 | t | 0.52 | | | | 単　93号 |
| 鋼矢板・H形鋼(一部撤去) | 撤去部分ｽｸﾗｯﾌﾟ長未満,鋼矢板III型,中古品 | t | 0.26 | | | | 単　98号 |



# 一式当り内訳書

| | |
|---|---|
| 単価使用年月 | 2020.07 |
| 歩掛適用年月 | 2020.07 |
| 労務調整係数 | 1.000-00000　0.0　0 |

| 内　28号 | 到達立坑工 | | | | | | |
|---|---|---|---|---|---|---|---|
| 名称・規格 | 条件 | 単位 | 数量 | 単価 | 金額 | 数量・金額増減 | 摘要 |
| 切梁・腹起し設置・撤去 | 設置・撤去,無,標準(1.0) | t | 1.51 | | | | 単　95号 |
| 鋼矢板賃料（普通鋼矢板） | III型,6.5m/枚,無,有,軽作業, 1回 | 枚 | 18 | | | | 単　96号 |
| 山留材賃料 | 無,無,有,1回/現場,有,1回/現場,有,1回/現場 | t | 1.51 | | | | 単　99号 |
| 合計 | | | | | | | |

# 一式当り内訳書

| | |
|---|---|
| 単価使用年月 | 2020.07 |
| 歩掛適用年月 | 2020.07 |
| 労務調整係数 | 1.000-00000　0.0　0 |

| 内　29号 | スクラップ控除 | 鋼矢板Ⅲ型 | | | | | |
|---|---|---|---|---|---|---|---|
| 名称・規格 | 条件 | 単位 | 数量 | 単価 | 金額 | 数量・金額増減 | 摘要 |
| ｽｸﾗｯﾌﾟ ﾍﾋﾞｰH1 | | t | 1.28 | | | | |
| 現場発生品及び支給品運搬 | 2t積 2t吊,10km,1.28t | 回 | 1 | | | | 単 105号 |
| 合計 | | | | | | | |

# 一式当り内訳書

| | |
|---|---|
| 単価使用年月 | 2020.07 |
| 歩掛適用年月 | 2020.07 |
| 労務調整係数 | 1.000-00000　0.0　0 |

| 内　30号 | 薬液注入工 | | | | | | |
|---|---|---|---|---|---|---|---|
| 名称・規格 | 条件 | 単位 | 数量 | 単価 | 金額 | 数量・金額増減 | 摘要 |
| 二重管ｽﾄﾚｰﾅ工法 | 単相方式,2ｾｯﾄ,0m,4.35m,0m,1.35m,1094L/本,無,無 | 本 | 5 | | | | 単 106号 |
| 二重管ｽﾄﾚｰﾅ工法 | 単相方式,2ｾｯﾄ,0m,4.35m,0m,1.35m,1094L/本,無,無 | 本 | 5 | | | | 単 106号 |
| 注入設備据付･解体 | 二重管ストレーナ工法,2ｾｯﾄ | 現場 | 1 | | | | 単 107号 |
| 合計 | | | | | | | |



# 一式当り内訳書

| | |
|---|---|
| 単価使用年月 | 2020.07 |
| 歩掛適用年月 | 2020.07 |
| 労務調整係数 | 1.000-00000　0.0　0 |

| 内　31号 | 管推進工 | | | | | | |
|---|---|---|---|---|---|---|---|
| 名称・規格 | 条件 | 単位 | 数量 | 単価 | 金額 | 数量・金額増減 | 摘要 |
| 鋼製さや管φ400 | | 本 | 4 | | | | |
| スペーサー　配ﾎﾞﾘφ200 | | 個 | 2 | | | | |
| 管推進工　φ400 | | m | 3.5 | | | | 単 108号 |
| 残土運搬工 | | m3 | 0.5 | | | | 単 109号 |
| 滑材注入工 | | m | 3.5 | | | | 単 110号 |
| ＨＰＰＥ管挿入工 | | m | 3.5 | | | | 単 111号 |
| 中詰注入工 | | m3 | 0.3 | | | | 単 112号 |
| 諸雑費(まるめ) | | 式 | 1 | | | | |
| 合計 | | | | | | | |

# 一式当り内訳書

| | |
|---|---|
| 単価使用年月 | 2020.07 |
| 歩掛適用年月 | 2020.07 |
| 労務調整係数 | 1.000-00000 0.0 0 |

| 内 32号 | 仮設備工 |
|---|---|

| 名称・規格 | 条件 | 単位 | 数量 | 単価 | 金額 | 数量・金額増減 | 摘要 |
|---|---|---|---|---|---|---|---|
| 推進用機器据付撤去工 | | 箇所 | 1 | | | | 単 113号 |
| 鏡切り工 | 鋼矢板III型 | m | 2.31 | | | | 単 114号 |
| 鏡切り工 | 鋼矢板III型 | m | 2.31 | | | | 単 114号 |
| 坑口工 | | 箇所 | 2 | | | | 単 115号 |
| 滑材・中詰注入設備工 | | 箇所 | 1 | | | | 単 116号 |
| 諸雑費(まるめ) | | 式 | 1 | | | | |
| 合計 | | | | | | | |



# 一式当り内訳書

| | |
|---|---|
| 単価使用年月 | 2020.07 |
| 歩掛適用年月 | 2020.07 |
| 労務調整係数 | 1.000-00000 0.0 0 |

| 内 33号 | 水替工 |
|---|---|

| 名称・規格 | 条件 | 単位 | 数量 | 単価 | 金額 | 数量・金額増減 | 摘要 |
|---|---|---|---|---|---|---|---|
| ﾎﾟﾝﾌﾟ運転工 | 作業時排水 発動発電機,1台 | 日 | | | | | 単 42号 |
| ﾎﾟﾝﾌﾟ運転工 | 作業時排水 発動発電機,1台 | 日 | | | | | 単 42号 |
| ﾎﾟﾝﾌﾟ据付･撤去工 | | 現場 | 2 | | | | 単 41号 |
| 合計 | | | | | | | |

# 一式当り内訳書

| | |
|---|---|
| 単価使用年月 | 2020.07 |
| 歩掛適用年月 | 2020.07 |
| 労務調整係数 | 1.000-00000 0.0 0 |

| 内 34号 | 交通誘導警備員 |
|---|---|

| 名称・規格 | 条件 | 単位 | 数量 | 単価 | 金額 | 数量・金額増減 | 摘要 |
|---|---|---|---|---|---|---|---|
| 交通誘導警備員B | | 人日 | | | | | 単 117号 |
| 合計 | | | | | | | |

# 一式当り内訳書

| | |
|---|---|
| 単価使用年月 | 2020.07 |
| 歩掛適用年月 | 2020.07 |
| 労務調整係数 | 1.000-00000　0.0　0 |

| 内　35号 | 運搬費 |
|---|---|

| 名称・規格 | 条件 | 単位 | 数量 | 単価 | 金額 | 数量・金額増減 | 摘要 |
|---|---|---|---|---|---|---|---|
| 貨物自動車による運搬(1車1回) | 油圧杭圧入引抜鋼矢板II･III･IV,無 | 台 | 2 | | | | 単 118号 |
| 仮設材等の運搬<br>鋼矢板･H鋼･覆工板･敷鉄板等 | 各種(実数入力),0,無 | t | 23.98 | | | | 単 119号 |
| 仮設材等の運搬<br>鋼矢板･H鋼･覆工板･敷鉄板等 | 各種(実数入力),0,無 | t | 22.33 | | | | 単 119号 |
| 仮設材等の積込み取卸し費 | 取卸しのみ | t | 23.98 | | | | 単 120号 |
| 仮設材等の積込み取卸し費 | 積込みのみ | t | 22.33 | | | | 単 121号 |
| 合計 | | | | | | | |
| | | | | | | | |
| | | | | | | | |
| | | | | | | | |
| | | | | | | | |
| | | | | | | | |
| | | | | | | | |



# 一式当り内訳書

| | |
|---|---|
| 単価使用年月 | 2020.07 |
| 歩掛適用年月 | 2020.07 |
| 労務調整係数 | 1.000-00000　0.0　0 |

| 内　36号 | 技術管理費（積上げ） |
|---|---|

| 名称・規格 | 条件 | 単位 | 数量 | 単価 | 金額 | 数量・金額増減 | 摘要 |
|---|---|---|---|---|---|---|---|
| 通水試験工 | 給水車不要 | 日 | | | | | 単 122号 |
| 合計 | | | | | | | |
| | | | | | | | |
| | | | | | | | |

# １次単価表

| | |
|---|---|
| 単価使用年月 | 2020.07 |
| 歩掛適用年月 | 2020.07 |
| 労務調整係数 | 1.000-00000　0.0　0 |

| 単　1号 | 覆工工(発進立坑) | | 単位 | 箇所 | 単位数量 | 1 | 単価 | |
|---|---|---|---|---|---|---|---|---|
| 名称・規格 | | 条件 | 単位 | 数量 | 単価 | 金額 | 摘要 | |
| 覆工板・受桁設置・撤去<br>（設置面積７００ｍ２以下） | | 設置･撤去,標準(1.0) | ｍ２ | 9 | | | 単 100号 | |
| 覆工板設置･撤去<br>(設置面積700m2を超える) | | 設置･撤去,標準(1.0) | m2 | 15 | | | 単 101号 | |
| 覆工板･鋼製ﾏｯﾄ賃料 | | 覆工板(鋼製滑り止め 従来型),無,有,1回 | m2 | 9 | | | 単 102号 | |
| H形鋼杭賃料 | | H250,3m/本,無,有,軽作業,1回 | 本 | 4 | | | 単 103号 | |
| ｺﾝｸﾘｰﾄ | | 無筋･鉄筋構造物,人力打設,18-8-40,養生無し,無し,全ての費用 | m3 | 0.3 | | | | |
| 型枠 | | 一般型枠,均しｺﾝｸﾘｰﾄ | m2 | 2.4 | | | | |
| 基礎砕石 | | 17.5cmを超え20.0cm以下,再生ｸﾗｯｼｬﾗ 40～0,全ての費用 | m2 | 3 | | | | |
| 合計 | | | | | | | | |
| 単価 | | | | | | | 円／箇所 | |
| | | | | | | | | |
| | | | | | | | | |
| | | | | | | | | |



# １次単価表

| | |
|---|---|
| 単価使用年月 | 2020.07 |
| 歩掛適用年月 | 2020.07 |
| 労務調整係数 | 1.000-00000　0.0　0 |

| 単　2号 | 覆工工(到達立坑) | | 単位 | 箇所 | 単位数量 | 1 | 単価 | |
|---|---|---|---|---|---|---|---|---|
| 名称・規格 | | 条件 | 単位 | 数量 | 単価 | 金額 | 摘要 | |
| 覆工板・受桁設置・撤去<br>（設置面積７００ｍ２以下） | | 設置･撤去,標準(1.0) | ｍ２ | 9 | | | 単 100号 | |
| 覆工板設置･撤去<br>(設置面積700m2を超える) | | 設置･撤去,標準(1.0) | m2 | 6 | | | 単 101号 | |
| 覆工板･鋼製ﾏｯﾄ賃料 | | 覆工板(鋼製滑り止め 従来型),無,有,1回 | m2 | 9 | | | 単 102号 | |
| H形鋼杭賃料 | | H250,3m/本,無,有,軽作業,1回 | 本 | 4 | | | 単 104号 | |
| ｺﾝｸﾘｰﾄ | | 無筋･鉄筋構造物,人力打設,18-8-40,養生無し,無し,全ての費用 | m3 | 0.3 | | | | |
| 型枠 | | 一般型枠,均しｺﾝｸﾘｰﾄ | m2 | 2.4 | | | | |
| 基礎砕石 | | 17.5cmを超え20.0cm以下,再生ｸﾗｯｼｬﾗ 40～0,全ての費用 | m2 | 3 | | | | |
| 合計 | | | | | | | | |
| 単価 | | | | | | | 円／箇所 | |
| | | | | | | | | |
| | | | | | | | | |
| | | | | | | | | |

# ２次単価表

| | |
|---|---|
| 単価使用年月 | 2020.07 |
| 歩掛適用年月 | 2020.07 |
| 労務調整係数 | 1.000-00000　0.0　0 |

| 単　3号 | ﾎﾟﾘｴﾁﾚﾝ管据付工 | 融着継手，φ　200mm | 単位 | m | 単位数量 | 10 | 単価 | |
|---|---|---|---|---|---|---|---|---|

| 名称・規格 | 条件 | 単位 | 数量 | 単価 | 金額 | 摘要 |
|---|---|---|---|---|---|---|
| 配管工 | | 人 | | | | |
| 普通作業員 | | 人 | | | | |
| 合計 | | | | | | |
| 単価 | | | | | | 円／m |



# ２次単価表

| | |
|---|---|
| 単価使用年月 | 2020.07 |
| 歩掛適用年月 | 2020.07 |
| 労務調整係数 | 1.000-00000　0.0　0 |

| 単　4号 | ﾎﾟﾘｴﾁﾚﾝ管継手工 | 融着継手，φ　200mm，箇所 | 単位 | 箇所 | 単位数量 | 1 | 単価 | |
|---|---|---|---|---|---|---|---|---|

| 名称・規格 | 条件 | 単位 | 数量 | 単価 | 金額 | 摘要 |
|---|---|---|---|---|---|---|
| 配管工 | | 人 | | | | |
| 普通作業員 | | 人 | | | | |
| 諸雑費(率+まるめ) | | 式 | 1 | | | |
| 合計 | | | | | | |
| 単価 | | | | | | 円／箇所 |
| | | | | | | |
| | | | | | | |
| | | | | | | |
| | | | | | | |
| | | | | | | |
| | | | | | | |
| | | | | | | |

# ２次単価表

| | |
|---|---|
| 単価使用年月 | 2020.07 |
| 歩掛適用年月 | 2020.07 |
| 労務調整係数 | 1.000-00000　0.0　0 |

| 単　5号 | ﾎﾟﾘｴﾁﾚﾝ管継手工 | 融着継手，φ　200mm，口 | 単位 | 口 | 単位数量 | 1 | 単価 | |
|---|---|---|---|---|---|---|---|---|

| 名称・規格 | 条件 | 単位 | 数量 | 単価 | 金額 | 摘要 |
|---|---|---|---|---|---|---|
| 配管工 | | 人 | | | | |
| 普通作業員 | | 人 | | | | |
| 諸雑費(率+まるめ) | | 式 | 1 | | | |
| 合計 | | | | | | |
| 単価 | | | | | | 円／ロ |
| | | | | | | |
| | | | | | | |
| | | | | | | |
| | | | | | | |
| | | | | | | |
| | | | | | | |
| | | | | | | |



# ２次単価表

| | |
|---|---|
| 単価使用年月 | 2020.07 |
| 歩掛適用年月 | 2020.07 |
| 労務調整係数 | 1.000-00000　0.0　0 |

| 単　6号 | ﾎﾟﾘｴﾁﾚﾝ管切断工 | φ200mm | 単位 | 口 | 単位数量 | 1 | 単価 | |
|---|---|---|---|---|---|---|---|---|

| 名称・規格 | 条件 | 単位 | 数量 | 単価 | 金額 | 摘要 |
|---|---|---|---|---|---|---|
| 配管工 | | 人 | | | | |
| 普通作業員 | | 人 | | | | |
| 諸雑費(率+まるめ) | | 式 | 1 | | | |
| 合計 | | | | | | |
| 単価 | | | | | | 円／ロ |
| | | | | | | |
| | | | | | | |
| | | | | | | |
| | | | | | | |
| | | | | | | |
| | | | | | | |
| | | | | | | |

# ２次単価表

| | |
|---|---|
| 単価使用年月 | 2020.07 |
| 歩掛適用年月 | 2020.07 |
| 労務調整係数 | 1.000-00000　0.0　0 |

| 単　7号 | ﾌﾗﾝｼﾞ継手工 | φ 200mm,JWWA 7.5K,ﾎﾞﾙﾄ計上しない | 単位 | ロ | 単位数量 | 1 | 単価 | |
|---|---|---|---|---|---|---|---|---|

| 名称・規格 | 条件 | 単位 | 数量 | 単価 | 金額 | 摘要 |
|---|---|---|---|---|---|---|
| 配管工 | | 人 | | | | |
| 普通作業員 | | 人 | | | | |
| 諸雑費(率+まるめ) | | 式 | 1 | | | |
| 合計 | | | | | | |
| 単価 | | | | | | 円／ロ |
| | | | | | | |
| | | | | | | |
| | | | | | | |
| | | | | | | |
| | | | | | | |
| | | | | | | |
| | | | | | | |



# ２次単価表

| | |
|---|---|
| 単価使用年月 | 2020.07 |
| 歩掛適用年月 | 2020.07 |
| 労務調整係数 | 1.000-00000　0.0　0 |

| 単　8号 | ﾌﾗﾝｼﾞ継手工 | φ 75(80)mm,JWWA 7.5K,ﾎﾞﾙﾄ計上しない | 単位 | ロ | 単位数量 | 1 | 単価 | |
|---|---|---|---|---|---|---|---|---|

| 名称・規格 | 条件 | 単位 | 数量 | 単価 | 金額 | 摘要 |
|---|---|---|---|---|---|---|
| 配管工 | | 人 | | | | |
| 普通作業員 | | 人 | | | | |
| 諸雑費(率+まるめ) | | 式 | 1 | | | |
| 合計 | | | | | | |
| 単価 | | | | | | 円／ロ |
| | | | | | | |
| | | | | | | |
| | | | | | | |
| | | | | | | |
| | | | | | | |
| | | | | | | |
| | | | | | | |

# ２次単価表

| | |
|---|---|
| 単価使用年月 | 2020.07 |
| 歩掛適用年月 | 2020.07 |
| 労務調整係数 | 1.000-00000　0.0　0 |

| 単　9号 | 鋳鉄製仕切弁設置工(縦・横型) | 設置,縦型,φ　200mm,ﾄﾗｯｸ[ｸﾚｰﾝ装置付] | 単位 | 基 | 単位数量 | 1 | 単価 | |
|---|---|---|---|---|---|---|---|---|

| 名称・規格 | 条件 | 単位 | 数量 | 単価 | 金額 | 摘要 |
|---|---|---|---|---|---|---|
| 配管工 | | 人 | | | | |
| 普通作業員 | | 人 | | | | |
| ﾄﾗｯｸ[ｸﾚｰﾝ装置付]<br>ﾍﾞｰｽﾄﾗｯｸ4t級　吊能力2.9t | 0,岩石工の割増対象にしない,普通,0時間,交替制を適用しない,0,しない,しない,0時間 | 時間 | | | | 単 123号 |
| 合計 | | | | | | |
| 単価 | | | | | | 円／基 |
| | | | | | | |
| | | | | | | |
| | | | | | | |
| | | | | | | |
| | | | | | | |
| | | | | | | |
| | | | | | | |



# ２次単価表

| | |
|---|---|
| 単価使用年月 | 2020.07 |
| 歩掛適用年月 | 2020.07 |
| 労務調整係数 | 1.000-00000　0.0　0 |

| 単　10号 | 空気弁設置工 | 設置,φ13～25mm | 単位 | 基 | 単位数量 | 1 | 単価 | |
|---|---|---|---|---|---|---|---|---|

| 名称・規格 | 条件 | 単位 | 数量 | 単価 | 金額 | 摘要 |
|---|---|---|---|---|---|---|
| 配管工 | | 人 | | | | |
| 普通作業員 | | 人 | | | | |
| 諸雑費(率+まるめ) | | 式 | 1 | | | |
| 合計 | | | | | | |
| 単価 | | | | | | 円／基 |
| | | | | | | |
| | | | | | | |
| | | | | | | |
| | | | | | | |
| | | | | | | |
| | | | | | | |
| | | | | | | |

# ２次単価表

| | |
|---|---|
| 単価使用年月 | 2020.07 |
| 歩掛適用年月 | 2020.07 |
| 労務調整係数 | 1.000-00000　0.0　0 |

| 単　11号 | 鉄蓋設置工<br>設置・仕切弁 | | 単位 | 個 | 単位数量 | 1 | 単価 | |
|---|---|---|---|---|---|---|---|---|
| 名称・規格 | | 条件 | 単位 | 数量 | 単価 | 金額 | 摘要 | |
| 普通作業員 | | | 人 | | | | | |
| 合計 | | | | | | | | |
| 単価 | | | | | | | 円／個 | |
| | | | | | | | | |

# ２次単価表

| | |
|---|---|
| 単価使用年月 | 2020.07 |
| 歩掛適用年月 | 2020.07 |
| 労務調整係数 | 1.000-00000　0.0　0 |

| 単　12号 | 鉄蓋設置工<br>設置・空気弁 | | 単位 | 個 | 単位数量 | 1 | 単価 | |
|---|---|---|---|---|---|---|---|---|
| 名称・規格 | | 条件 | 単位 | 数量 | 単価 | 金額 | 摘要 | |
| 普通作業員 | | | 人 | | | | | |
| 合計 | | | | | | | | |
| 単価 | | | | | | | 円／個 | |
| | | | | | | | | |



# ２次単価表

| | |
|---|---|
| 単価使用年月 | 2020.07 |
| 歩掛適用年月 | 2020.07 |
| 労務調整係数 | 1.000-00000　0.0　0 |

| 単　13号 | ﾚｼﾞﾝｺﾝｸﾘｰﾄ製ﾎﾞｯｸｽ設置工(円形) | 設置,1号 内寸250mm,調整ﾘﾝｸﾞ 高さ 50mm | 単位 | 個 | 単位数量 | 1 | 単価 | |
|---|---|---|---|---|---|---|---|---|
| 名称・規格 | | 条件 | 単位 | 数量 | 単価 | 金額 | 摘要 | |
| 普通作業員 | | | 人 | | | | | |
| 合計 | | | | | | | | |
| 単価 | | | | | | | 円／個 | |
| | | | | | | | | |

# ２次単価表

| | |
|---|---|
| 単価使用年月 | 2020.07 |
| 歩掛適用年月 | 2020.07 |
| 労務調整係数 | 1.000-00000　0.0　0 |

| 単　14号 | ﾚｼﾞﾝｺﾝｸﾘｰﾄ製ﾎﾞｯｸｽ設置工(円形) | 設置,1号 内寸250mm,下部壁 高さ300(RB(C),RB(CA)) | 単位 | 個 | 単位数量 | 1 | 単価 | |
|---|---|---|---|---|---|---|---|---|
| 名称・規格 | | 条件 | 単位 | 数量 | 単価 | 金額 | 摘要 | |
| 普通作業員 | | | 人 | | | | | |
| 合計 | | | | | | | | |
| 単価 | | | | | | | 円／個 | |
| | | | | | | | | |

# ２次単価表

| | |
|---|---|
| 単価使用年月 | 2020.07 |
| 歩掛適用年月 | 2020.07 |
| 労務調整係数 | 1.000-00000　0.0　0 |

| 単　15号 | ﾚｼﾞﾝｺﾝｸﾘｰﾄ製ﾎﾞｯｸｽ設置工(円形) | 設置,1号 内寸250mm,底版　高さ 40mm | 単位 | 個 | 単位数量 | 1 | 単価 | |
|---|---|---|---|---|---|---|---|---|
| 名称・規格 | | 条件 | 単位 | 数量 | 単価 | 金額 | 摘要 | |
| 普通作業員 | | | 人 | | | | | |
| 合計 | | | | | | | | |
| 単価 | | | | | | | 円／個 | |
| | | | | | | | | |

# ２次単価表

| | |
|---|---|
| 単価使用年月 | 2020.07 |
| 歩掛適用年月 | 2020.07 |
| 労務調整係数 | 1.000-00000　0.0　0 |

| 単　16号 | ﾚｼﾞﾝｺﾝｸﾘｰﾄ製ﾎﾞｯｸｽ設置工(円形) | 設置,4号 内寸600mm,上部壁 高さ200mm | 単位 | 個 | 単位数量 | 1 | 単価 | |
|---|---|---|---|---|---|---|---|---|
| 名称・規格 | | 条件 | 単位 | 数量 | 単価 | 金額 | 摘要 | |
| 普通作業員 | | | 人 | | | | | |
| 合計 | | | | | | | | |
| 単価 | | | | | | | 円／個 | |
| | | | | | | | | |



# ２次単価表

| | |
|---|---|
| 単価使用年月 | 2020.07 |
| 歩掛適用年月 | 2020.07 |
| 労務調整係数 | 1.000-00000　0.0　0 |

| 単　17号 | ﾚｼﾞﾝｺﾝｸﾘｰﾄ製ﾎﾞｯｸｽ設置工(円形) | 設置,4号 内寸600mm,下部壁 高さ200mm | 単位 | 個 | 単位数量 | 1 | 単価 | |
|---|---|---|---|---|---|---|---|---|
| 名称・規格 | | 条件 | 単位 | 数量 | 単価 | 金額 | 摘要 | |
| 普通作業員 | | | 人 | | | | | |
| 合計 | | | | | | | | |
| 単価 | | | | | | | 円／個 | |
| | | | | | | | | |

# ２次単価表

| | |
|---|---|
| 単価使用年月 | 2020.07 |
| 歩掛適用年月 | 2020.07 |
| 労務調整係数 | 1.000-00000　0.0　0 |

| 単　18号 | ﾚｼﾞﾝｺﾝｸﾘｰﾄ製ﾎﾞｯｸｽ設置工(円形) | 設置,4号 内寸600mm,底版　高さ 40mm | 単位 | 個 | 単位数量 | 1 | 単価 | |
|---|---|---|---|---|---|---|---|---|
| 名称・規格 | | 条件 | 単位 | 数量 | 単価 | 金額 | 摘要 | |
| 普通作業員 | | | 人 | | | | | |
| 合計 | | | | | | | | |
| 単価 | | | | | | | 円／個 | |
| | | | | | | | | |

# ２次単価表

| | |
|---|---|
| 単価使用年月 | 2020.07 |
| 歩掛適用年月 | 2020.07 |
| 労務調整係数 | 1.000-00000　0.0　0 |

| 単　19号 | 溶剤浸透防護ｽﾘｰﾌﾞ被覆工 | φ　200mm,固定用ｺﾞﾑﾊﾞﾝﾄﾞ,0,0 | 単位 | m | 単位数量 | 100 | 単価 | |
|---|---|---|---|---|---|---|---|---|

| 名称・規格 | 条件 | 単位 | 数量 | 単価 | 金額 | 摘要 |
|---|---|---|---|---|---|---|
| 配管工 | | 人 | | | | |
| 普通作業員 | | 人 | | | | |
| 溶剤浸透防護ｽﾘｰﾌﾞ φ200 | | m | 120 | | | |
| 固定用ｺﾞﾑﾊﾞﾝﾄﾞ φ200 | | 組 | 160 | | | |
| 合計 | | | | | | |
| 単価 | | | | | | 円／m |
| | | | | | | |
| | | | | | | |
| | | | | | | |
| | | | | | | |
| | | | | | | |
| | | | | | | |



# ２次単価表

| | |
|---|---|
| 単価使用年月 | 2020.07 |
| 歩掛適用年月 | 2020.07 |
| 労務調整係数 | 1.000-00000　0.0　0 |

| 単　20号 | 管明示ﾃｰﾌﾟ工 | φ　200×5000mm | 単位 | m | 単位数量 | 100 | 単価 | |
|---|---|---|---|---|---|---|---|---|

| 名称・規格 | 条件 | 単位 | 数量 | 単価 | 金額 | 摘要 |
|---|---|---|---|---|---|---|
| 普通作業員 | | 人 | | | | |
| 合計 | | | | | | |
| 単価 | | | | | | 円／m |
| | | | | | | |

# ２次単価表

| | |
|---|---|
| 単価使用年月 | 2020.07 |
| 歩掛適用年月 | 2020.07 |
| 労務調整係数 | 1.000-00000　0.0　0 |

| 単　21号 | 管明示ｼｰﾄ工 | | 単位 | m | 単位数量 | 100 | 単価 | |
|---|---|---|---|---|---|---|---|---|

| 名称・規格 | 条件 | 単位 | 数量 | 単価 | 金額 | 摘要 |
|---|---|---|---|---|---|---|
| 普通作業員 | | 人 | | | | |
| 合計 | | | | | | |
| 単価 | | | | | | 円／m |
| | | | | | | |

# ２次単価表

| | |
|---|---|
| 単価使用年月 | 2020.07 |
| 歩掛適用年月 | 2020.07 |
| 労務調整係数 | 1.000-00000　0.0　0 |

| 単　22号 | ﾎﾟﾘｴﾁﾚﾝ管据付工 | 融着継手，φ　50mm | 単位 | m | 単位数量 | 10 | 単価 | |
|---|---|---|---|---|---|---|---|---|

| 名称・規格 | 条件 | 単位 | 数量 | 単価 | 金額 | 摘要 |
|---|---|---|---|---|---|---|
| 配管工 | | 人 | | | | |
| 普通作業員 | | 人 | | | | |
| 合計 | | | | | | |
| 単価 | | | | | | 円／m |



# ２次単価表

| | |
|---|---|
| 単価使用年月 | 2020.07 |
| 歩掛適用年月 | 2020.07 |
| 労務調整係数 | 1.000-00000　0.0　0 |

| 単　23号 | ﾎﾟﾘｴﾁﾚﾝ管継手工 | 融着継手，φ　50mm,箇所 | 単位 | 箇所 | 単位数量 | 1 | 単価 | |
|---|---|---|---|---|---|---|---|---|

| 名称・規格 | 条件 | 単位 | 数量 | 単価 | 金額 | 摘要 |
|---|---|---|---|---|---|---|
| 配管工 | | 人 | | | | |
| 普通作業員 | | 人 | | | | |
| 諸雑費(率+まるめ) | | 式 | 1 | | | |
| 合計 | | | | | | |
| 単価 | | | | | | 円／箇所 |
| | | | | | | |
| | | | | | | |
| | | | | | | |
| | | | | | | |
| | | | | | | |
| | | | | | | |
| | | | | | | |

# ２次単価表

| | |
|---|---|
| 単価使用年月 | 2020.07 |
| 歩掛適用年月 | 2020.07 |
| 労務調整係数 | 1.000-00000　0.0　0 |

| 単　24号 | ﾎﾟﾘｴﾁﾚﾝ管継手工 | 融着継手，φ　50mm，口 | 単位 | 口 | 単位数量 | 1 | 単価 | |
|---|---|---|---|---|---|---|---|---|

| 名称・規格 | 条件 | 単位 | 数量 | 単価 | 金額 | 摘要 |
|---|---|---|---|---|---|---|
| 配管工 | | 人 | | | | |
| 普通作業員 | | 人 | | | | |
| 諸雑費(率+まるめ) | | 式 | 1 | | | |
| 合計 | | | | | | |
| 単価 | | | | | | 円／口 |
| | | | | | | |
| | | | | | | |
| | | | | | | |
| | | | | | | |
| | | | | | | |
| | | | | | | |
| | | | | | | |



# ２次単価表

| | |
|---|---|
| 単価使用年月 | 2020.07 |
| 歩掛適用年月 | 2020.07 |
| 労務調整係数 | 1.000-00000　0.0　0 |

| 単　25号 | ﾎﾟﾘｴﾁﾚﾝ管継手工 | 融着継手，φ　75mm，口 | 単位 | 口 | 単位数量 | 1 | 単価 | |
|---|---|---|---|---|---|---|---|---|

| 名称・規格 | 条件 | 単位 | 数量 | 単価 | 金額 | 摘要 |
|---|---|---|---|---|---|---|
| 配管工 | | 人 | | | | |
| 普通作業員 | | 人 | | | | |
| 諸雑費(率+まるめ) | | 式 | 1 | | | |
| 合計 | | | | | | |
| 単価 | | | | | | 円／口 |
| | | | | | | |
| | | | | | | |
| | | | | | | |
| | | | | | | |
| | | | | | | |
| | | | | | | |
| | | | | | | |

# ２次単価表

| | |
|---|---|
| 単価使用年月 | 2020.07 |
| 歩掛適用年月 | 2020.07 |
| 労務調整係数 | 1.000-00000　0.0　0 |

| 単　26号 | ﾎﾟﾘｴﾁﾚﾝ管切断工 | φ　50mm | 単位 | ロ | 単位数量 | 1 | 単価 | |
|---|---|---|---|---|---|---|---|---|

| 名称・規格 | 条件 | 単位 | 数量 | 単価 | 金額 | 摘要 |
|---|---|---|---|---|---|---|
| 配管工 | | 人 | | | | |
| 普通作業員 | | 人 | | | | |
| 諸雑費(率+まるめ) | | 式 | 1 | | | |
| 合計 | | | | | | |
| 単価 | | | | | | 円／ロ |
| | | | | | | |
| | | | | | | |
| | | | | | | |
| | | | | | | |
| | | | | | | |
| | | | | | | |
| | | | | | | |



# ２次単価表

| | |
|---|---|
| 単価使用年月 | 2020.07 |
| 歩掛適用年月 | 2020.07 |
| 労務調整係数 | 1.000-00000　0.0　0 |

| 単　27号 | 鋳鉄製仕切弁設置工(縦･横型) | 設置,縦型,φ　100mm以下,ﾄﾗｯｸ[ｸﾚｰﾝ装置付] | 単位 | 基 | 単位数量 | 1 | 単価 | |
|---|---|---|---|---|---|---|---|---|

| 名称・規格 | 条件 | 単位 | 数量 | 単価 | 金額 | 摘要 |
|---|---|---|---|---|---|---|
| 配管工 | | 人 | | | | |
| 普通作業員 | | 人 | | | | |
| ﾄﾗｯｸ[ｸﾚｰﾝ装置付]<br>ﾍﾞｰｽﾄﾗｯｸ4t級　吊能力2.9t | 0,岩石工の割増対象にしない,普通,0時間,交替制を適用しない,0,しない,しない,0時間 | 時間 | | | | 単 123号 |
| 合計 | | | | | | |
| 単価 | | | | | | 円／基 |
| | | | | | | |
| | | | | | | |
| | | | | | | |
| | | | | | | |
| | | | | | | |
| | | | | | | |
| | | | | | | |

# ２次単価表

| | |
|---|---|
| 単価使用年月 | 2020.07 |
| 歩掛適用年月 | 2020.07 |
| 労務調整係数 | 1.000-00000　0.0　0 |

| 単　28号 | ﾚｼﾞﾝｺﾝｸﾘｰﾄ製ﾎﾞｯｸｽ設置工(円形) | 設置,1号 内寸250mm,上部壁 高さ150mm | 単位 | 個 | 単位数量 | 1 | 単価 | |
|---|---|---|---|---|---|---|---|---|

| 名称・規格 | 条件 | 単位 | 数量 | 単価 | 金額 | 摘要 |
|---|---|---|---|---|---|---|
| 普通作業員 | | 人 | | | | |
| 合計 | | | | | | |
| 単価 | | | | | | 円／個 |
| | | | | | | |

# ２次単価表

| | |
|---|---|
| 単価使用年月 | 2020.07 |
| 歩掛適用年月 | 2020.07 |
| 労務調整係数 | 1.000-00000　0.0　0 |

| 単　29号 | ﾚｼﾞﾝｺﾝｸﾘｰﾄ製ﾎﾞｯｸｽ設置工(円形) | 設置,1号 内寸250mm,中部壁 高さ300mm | 単位 | 個 | 単位数量 | 1 | 単価 | |
|---|---|---|---|---|---|---|---|---|

| 名称・規格 | 条件 | 単位 | 数量 | 単価 | 金額 | 摘要 |
|---|---|---|---|---|---|---|
| 普通作業員 | | 人 | | | | |
| 合計 | | | | | | |
| 単価 | | | | | | 円／個 |
| | | | | | | |



# ２次単価表

| | |
|---|---|
| 単価使用年月 | 2020.07 |
| 歩掛適用年月 | 2020.07 |
| 労務調整係数 | 1.000-00000　0.0　0 |

| 単　30号 | 溶剤浸透防護ｽﾘｰﾌﾞ被覆工 | φ　50mm,固定用ｺﾞﾑﾊﾞﾝﾄﾞ,0,0 | 単位 | m | 単位数量 | 100 | 単価 | |
|---|---|---|---|---|---|---|---|---|

| 名称・規格 | 条件 | 単位 | 数量 | 単価 | 金額 | 摘要 |
|---|---|---|---|---|---|---|
| 配管工 | | 人 | | | | |
| 普通作業員 | | 人 | | | | |
| 溶剤浸透防護ｽﾘｰﾌﾞ φ50 | | m | 120 | | | |
| 固定用ｺﾞﾑﾊﾞﾝﾄﾞ φ50 | | 組 | 160 | | | |
| 合計 | | | | | | |
| 単価 | | | | | | 円／m |
| | | | | | | |
| | | | | | | |
| | | | | | | |
| | | | | | | |
| | | | | | | |
| | | | | | | |

# ２次単価表

| | |
|---|---|
| 単価使用年月 | 2020.07 |
| 歩掛適用年月 | 2020.07 |
| 労務調整係数 | 1.000-00000　0.0　0 |

| 単　31号 | 管明示ﾃｰﾌﾟ工 | φ　50×4000mm | 単位 | m | 単位数量 | 100 | 単価 | |
|---|---|---|---|---|---|---|---|---|

| 名称・規格 | 条件 | 単位 | 数量 | 単価 | 金額 | 摘要 |
|---|---|---|---|---|---|---|
| 普通作業員 | | 人 | | | | |
| 合計 | | | | | | |
| 単価 | | | | | | 円／m |
| | | | | | | |

# ２次単価表

| | |
|---|---|
| 単価使用年月 | 2020.07 |
| 歩掛適用年月 | 2020.07 |
| 労務調整係数 | 1.000-00000　0.0　0 |

| 単　32号 | ﾎﾟﾘｴﾁﾚﾝ管据付工 | 標準継手，φ　50mm | 単位 | m | 単位数量 | 10 | 単価 | |
|---|---|---|---|---|---|---|---|---|

| 名称・規格 | 条件 | 単位 | 数量 | 単価 | 金額 | 摘要 |
|---|---|---|---|---|---|---|
| 配管工 | | 人 | | | | |
| 普通作業員 | | 人 | | | | |
| 合計 | | | | | | |
| 単価 | | | | | | 円／m |



# ２次単価表

| | |
|---|---|
| 単価使用年月 | 2020.07 |
| 歩掛適用年月 | 2020.07 |
| 労務調整係数 | 1.000-00000　0.0　0 |

| 単　33号 | ﾎﾟﾘｴﾁﾚﾝ管継手工 | 標準継手，φ　50mm | 単位 | 口 | 単位数量 | 1 | 単価 | |
|---|---|---|---|---|---|---|---|---|

| 名称・規格 | 条件 | 単位 | 数量 | 単価 | 金額 | 摘要 |
|---|---|---|---|---|---|---|
| 配管工 | | 人 | | | | |
| 普通作業員 | | 人 | | | | |
| 諸雑費(率+まるめ) | | 式 | 1 | | | |
| 合計 | | | | | | |
| 単価 | | | | | | 円／口 |
| | | | | | | |
| | | | | | | |
| | | | | | | |
| | | | | | | |
| | | | | | | |
| | | | | | | |
| | | | | | | |

# ２次単価表

| | |
|---|---|
| 単価使用年月 | 2020.07 |
| 歩掛適用年月 | 2020.07 |
| 労務調整係数 | 1.000-00000　0.0　0 |

| 単　34号 | 小口径管ねじ込み接合工 | φ　50mm | 単位 | ロ | 単位数量 | 2 | 単価 | |
|---|---|---|---|---|---|---|---|---|

| 名称・規格 | 条件 | 単位 | 数量 | 単価 | 金額 | 摘要 |
|---|---|---|---|---|---|---|
| 配管工 | | 人 | | | | |
| 普通作業員 | | 人 | | | | |
| 諸雑費(率+まるめ) | | 式 | 1 | | | |
| 合計 | | | | | | |
| 単価 | | | | | | 円／ロ |
| | | | | | | |
| | | | | | | |
| | | | | | | |
| | | | | | | |
| | | | | | | |
| | | | | | | |
| | | | | | | |



# ２次単価表

| | |
|---|---|
| 単価使用年月 | 2020.07 |
| 歩掛適用年月 | 2020.07 |
| 労務調整係数 | 1.000-00000　0.0　0 |

| 単　35号 | ｱｽﾌｧﾙﾄ塊･ｺﾝｸﾘｰﾄ塊処理 | | 単位 | m3 | 単位数量 | 1 | 単価 | |
|---|---|---|---|---|---|---|---|---|

| 名称・規格 | 条件 | 単位 | 数量 | 単価 | 金額 | 摘要 |
|---|---|---|---|---|---|---|
| ｱｽﾌｧﾙﾄ塊･ｺﾝｸﾘｰﾄ塊運搬費 | 4t積 BH山積0.28m3,あり, 6.5Km以下,良好,As塊･Co塊(無筋) | m3 | 1 | | | 単 124号 |
| 処分費<br>アスファルト廃材 | | m3 | 1 | | | |
| 合計 | | | | | | |
| 単価 | | | | | | 円／m3 |

# ２次単価表

| | |
|---|---|
| 単価使用年月 | 2020.07 |
| 歩掛適用年月 | 2020.07 |
| 労務調整係数 | 1.000-00000　0.0　0 |

| 単　36号 | 管路掘削<br>ﾊﾞｯｸﾎｳ | 山積0.28m3(平積0.2m3),排出ｶﾞｽ対策型(第2次基準値) | 単位 | m3 | 単位数量 | 100 | 単価 | |
|---|---|---|---|---|---|---|---|---|

| 名称・規格 | 条件 | 単位 | 数量 | 単価 | 金額 | 摘要 |
|---|---|---|---|---|---|---|
| 土木一般世話役 | | 人 | | | | |
| 普通作業員 | | 人 | | | | |
| ﾊﾞｯｸﾎｳ運転 ｸﾛｰﾗ型<br>山積0.28m3(平積0.2m3) | 排出ｶﾞｽ対策型(第2次基準値) | 時間 | | | | 単 125号 |
| 諸雑費(まるめ) | | 式 | 1 | | | |
| 合計 | | | | | | |
| 単価 | | | | | | 円／m3 |
| | | | | | | |
| | | | | | | |
| | | | | | | |
| | | | | | | |
| | | | | | | |
| | | | | | | |



# ２次単価表

| | |
|---|---|
| 単価使用年月 | 2020.07 |
| 歩掛適用年月 | 2020.07 |
| 労務調整係数 | 1.000-00000　0.0　0 |

| 単　37号 | 発生土運搬費 | 4t積 BH山積0.28m3,あり,12.0Km以下,良好 | 単位 | m3 | 単位数量 | 10 | 単価 | |
|---|---|---|---|---|---|---|---|---|

| 名称・規格 | 条件 | 単位 | 数量 | 単価 | 金額 | 摘要 |
|---|---|---|---|---|---|---|
| ﾀﾞﾝﾌﾟﾄﾗｯｸ4t運転 | 良好 | 日 | | | | 単 126号 |
| 合計 | | | | | | |
| 単価 | | | | | | 円／m3 |
| | | | | | | |

# ２次単価表

| | |
|---|---|
| 単価使用年月 | 2020.07 |
| 歩掛適用年月 | 2020.07 |
| 労務調整係数 | 1.000-00000　0.0　0 |

| 単　38号 | 発生土運搬費 | 4t積 BH山積0.28m3,あり, 6.5Km以下,良好 | 単位 | m3 | 単位数量 | 10 | 単価 | |
|---|---|---|---|---|---|---|---|---|

| 名称・規格 | 条件 | 単位 | 数量 | 単価 | 金額 | 摘要 |
|---|---|---|---|---|---|---|
| ﾀﾞﾝﾌﾟﾄﾗｯｸ4t運転 | 良好 | 日 | | | | 単 126号 |
| 合計 | | | | | | |
| 単価 | | | | | | 円／m3 |
| | | | | | | |

# ２次単価表

| | |
|---|---|
| 単価使用年月 | 2020.07 |
| 歩掛適用年月 | 2020.07 |
| 労務調整係数 | 1.000-00000　0.0　0 |

| 単　39号 | 管路埋戻<br>(機械埋戻･ﾊﾞｯｸﾎｳ) | 山積0.28m3(平積0.2m3),排出ｶﾞｽ対策型(第2次基準値),購入土,126/100 m3 | 単位 | m3 | 単位数量 | 100 | 単価 | |
|---|---|---|---|---|---|---|---|---|

| 名称・規格 | 条件 | 単位 | 数量 | 単価 | 金額 | 摘要 |
|---|---|---|---|---|---|---|
| 土木一般世話役 | | 人 | | | | |
| 普通作業員 | | 人 | | | | |
| ﾊﾞｯｸﾎｳ運転 ｸﾛｰﾗ型<br>山積0.28m3(平積0.2m3) | 排出ｶﾞｽ対策型(第2次基準値) | 時間 | | | | 単 125号 |
| ﾀﾝﾊﾟ運転 | | 日 | | | | 単 127号 |
| 購入土<br>山砂・不洗い | | m3 | 126 | | | |
| 諸雑費(まるめ) | | 式 | 1 | | | |
| 合計 | | | | | | |
| 単価 | | | | | | 円／m3 |
| | | | | | | |
| | | | | | | |
| | | | | | | |
| | | | | | | |



# ２次単価表

| | |
|---|---|
| 単価使用年月 | 2020.07 |
| 歩掛適用年月 | 2020.07 |
| 労務調整係数 | 1.000-00000　0.0　0 |

| 単　40号 | 管路埋戻 (山積0.28、排ｶﾞｽ第2次)<br>RC40 (ｾﾒﾝﾄ改良) | | 単位 | m3 | 単位数量 | 100 | 単価 | |
|---|---|---|---|---|---|---|---|---|

| 名称・規格 | 条件 | 単位 | 数量 | 単価 | 金額 | 摘要 |
|---|---|---|---|---|---|---|
| 土木一般世話役 | | 人 | | | | |
| 普通作業員 | | 人 | | | | |
| ﾊﾞｯｸﾎｳ運転 ｸﾛｰﾗ型<br>山積0.28m3(平積0.2m3) | 排出ｶﾞｽ対策型(第2次基準値) | 時間 | | | | 単 125号 |
| ﾀﾝﾊﾟ運転 | | 日 | | | | 単 127号 |
| 再生ｸﾗｯｼｬｰﾗﾝ<br>RC-40 | | m3 | 133 | | | |
| ｾﾒﾝﾄ(普通ﾎﾟﾙﾄﾗﾝﾄﾞ)<br>25kg袋入 | | t | 6 | | | |
| 諸雑費(まるめ) | | 式 | 1 | | | |
| 合計 | | | | | | |
| 単価 | | | | | | 円／m3 |
| | | | | | | |
| | | | | | | |
| | | | | | | |

# ２次単価表

| | |
|---|---|
| 単価使用年月 | 2020.07 |
| 歩掛適用年月 | 2020.07 |
| 労務調整係数 | 1.000-00000　0.0　0 |

| 単　41号 | ﾎﾟﾝﾌﾟ据付･撤去工 | | 単位 | 現場 | 単位数量 | 1 | 単価 | |
|---|---|---|---|---|---|---|---|---|

| 名称・規格 | 条件 | 単位 | 数量 | 単価 | 金額 | 摘要 |
|---|---|---|---|---|---|---|
| 普通作業員 | | 人 | | | | |
| 合計 | | | | | | |
| 単価 | | | | | | 円／現場 |
| | | | | | | |



# ２次単価表

| | |
|---|---|
| 単価使用年月 | 2020.07 |
| 歩掛適用年月 | 2020.07 |
| 労務調整係数 | 1.000-00000　0.0　0 |

| 単　42号 | ﾎﾟﾝﾌﾟ運転工 | 作業時排水　発動発電機,1台 | 単位 | 日 | 単位数量 | 1 | 単価 | |
|---|---|---|---|---|---|---|---|---|

| 名称・規格 | 条件 | 単位 | 数量 | 単価 | 金額 | 摘要 |
|---|---|---|---|---|---|---|
| 特殊作業員 | | 人 | | | | |
| 普通作業員 | | 人 | | | | |
| 工事用水中ﾓｰﾀﾎﾟﾝﾌﾟ[普通型]<br>潜水ﾎﾟﾝﾌﾟ　口径50mm　全揚程5m | | 日 | | | | |
| 発動発電機[ｶﾞｿﾘﾝｴﾝｼﾞﾝ駆動]<br>3kVA | | 日 | | | | |
| 諸雑費(率+まるめ) | | 式 | 1 | | | |
| 合計 | | | | | | |
| 単価 | | | | | | 円／日 |
| | | | | | | |
| | | | | | | |
| | | | | | | |
| | | | | | | |
| | | | | | | |

# ２次単価表

| | |
|---|---|
| 単価使用年月 | 2020.07 |
| 歩掛適用年月 | 2020.07 |
| 労務調整係数 | 1.000-00000　0.0　0 |

| 単　43号 | 試験堀工 | | 単位 | 箇所 | 単位数量 | 1 | 単価 | |
|---|---|---|---|---|---|---|---|---|

| 名称・規格 | 条件 | 単位 | 数量 | 単価 | 金額 | 摘要 |
|---|---|---|---|---|---|---|
| 舗装版切断 | ｺﾝｸﾘｰﾄ+ｱｽﾌｧﾙﾄ(ｶﾊﾞｰ)舗装版,15cmを超え30cm以下,30cmを超え40cm以下,全ての費用 | m | 5.6 | | | |
| 舗装版破砕 | ｱｽﾌｧﾙﾄ舗装版,無し,必要,15cm以下,有り,全ての費用 | m2 | 1.6 | | | |
| ｱｽﾌｧﾙﾄ塊･ｺﾝｸﾘｰﾄ塊処理 | | m3 | 0.16 | | | 単　35号 |
| 管路掘削<br>ﾊﾞｯｸﾎｳ | 山積0.28m3(平積0.2m3),排出ｶﾞｽ対策型(第2次基準値) | m3 | 1.28 | | | 単　36号 |
| 発生土運搬費 | 4t積 BH山積0.28m3,なし, 2.0Km以下,良好 | m3 | 1.28 | | | 単 128号 |
| 掘削 | 軟岩,現場制約あり,軟岩(I) | m3 | 0.48 | | | |
| 発生土運搬費 | 4t積 BH山積0.28m3,あり, 6.5Km以下,良好 | m3 | 0.48 | | | 単　38号 |
| 処分費<br>コンクリート廃材（無筋） | | m3 | 0.48 | | | |
| 管路埋戻<br>(機械埋戻･ﾊﾞｯｸﾎｳ) | 山積0.28m3(平積0.2m3),排出ｶﾞｽ対策型(第2次基準値),購入土,126/100 m3 | m3 | 0.85 | | | 単　78号 |
| 管路埋戻（山積0.28、排ｶﾞｽ第2次）<br>RC40（ｾﾒﾝﾄ改良） | | m3 | 0.48 | | | 単 129号 |
| 路盤工 | 25cm,1.8m未満,再生ｸﾗｯｼｬｰﾗﾝ RC-40,下層路盤 | m2 | 1.6 | | | 単 130号 |
| 路盤工 | 5cm,1.8m未満,再生ｸﾗｯｼｬｰﾗﾝ RC-40,下層路盤 | m2 | 1.6 | | | 単　47号 |



# ２次単価表

| | |
|---|---|
| 単価使用年月 | 2020.07 |
| 歩掛適用年月 | 2020.07 |
| 労務調整係数 | 1.000-00000　0.0　0 |

| 単　43号 | 試験堀工 | | 単位 | 箇所 | 単位数量 | 1 | 単価 | |
|---|---|---|---|---|---|---|---|---|

| 名称・規格 | 条件 | 単位 | 数量 | 単価 | 金額 | 摘要 |
|---|---|---|---|---|---|---|
| 表層(車道･路肩部) | 1.4m未満(仕上厚50mm以下),50mm,各種(2.20以上2.30t/m3未満),無し,全ての費用 | m2 | 1.6 | | | |
| 合計 | | | | | | |
| 単価 | | | | | | 円／箇所 |
| | | | | | | |
| | | | | | | |
| | | | | | | |
| | | | | | | |
| | | | | | | |
| | | | | | | |
| | | | | | | |
| | | | | | | |
| | | | | | | |

# ２次単価表

| | |
|---|---|
| 単価使用年月 | 2020.07 |
| 歩掛適用年月 | 2020.07 |
| 労務調整係数 | 1.000-00000　0.0　0 |

| 単　44号 | ｱﾙﾐ矢板建込工<br>(両側分) | 掘削深2.5m以下,排対(2次)山積0.28m3(平0.2m3) | 単位 | m | 単位数量 | 100 | 単価 | |
|---|---|---|---|---|---|---|---|---|

| 名称・規格 | 条件 | 単位 | 数量 | 単価 | 金額 | 摘要 |
|---|---|---|---|---|---|---|
| 土木一般世話役 | | 人 | | | | |
| 特殊作業員 | | 人 | | | | |
| 普通作業員 | | 人 | | | | |
| ﾊﾞｯｸﾎｳ[ｸﾛｰﾗ]排対(2次)<br>山積0.28m3(平積0.2m3) | | 時間 | | | | 単 131号 |
| 諸雑費(まるめ) | | 式 | 1 | | | |
| 合計 | | | | | | |
| 単価 | | | | | | 円／m |
| | | | | | | |
| | | | | | | |
| | | | | | | |
| | | | | | | |
| | | | | | | |



# ２次単価表

| | |
|---|---|
| 単価使用年月 | 2020.07 |
| 歩掛適用年月 | 2020.07 |
| 労務調整係数 | 1.000-00000　0.0　0 |

| 単　45号 | ｱﾙﾐ矢板引抜工<br>(両側分) | 掘削深2.5m以下,ﾄﾗｯｸｸﾚｰﾝ 油圧伸縮ｼﾞﾌﾞ型4.9t吊,標準(1.0) | 単位 | m | 単位数量 | 100 | 単価 | |
|---|---|---|---|---|---|---|---|---|

| 名称・規格 | 条件 | 単位 | 数量 | 単価 | 金額 | 摘要 |
|---|---|---|---|---|---|---|
| 土木一般世話役 | | 人 | | | | |
| 特殊作業員 | | 人 | | | | |
| 普通作業員 | | 人 | | | | |
| ﾄﾗｯｸｸﾚｰﾝ[油圧伸縮ｼﾞﾌﾞ型]<br>4.9t吊 | | 日 | | | | |
| 合計 | | | | | | |
| 単価 | | | | | | 円／m |
| | | | | | | |
| | | | | | | |
| | | | | | | |
| | | | | | | |
| | | | | | | |
| | | | | | | |

# ２次単価表

| | |
|---|---|
| 単価使用年月 | 2020.07 |
| 歩掛適用年月 | 2020.07 |
| 労務調整係数 | 1.000-00000　0.0　0 |

| 単　46号 | 土留支保工(軽量金属支保工) | 設置撤去,2段 3.5m以下,切梁材 水圧式ﾊﾟｲﾌﾟｻﾎﾟｰﾄ | 単位 | m | 単位数量 | 100 | 単価 | |
|---|---|---|---|---|---|---|---|---|

| 名称・規格 | 条件 | 単位 | 数量 | 単価 | 金額 | 摘要 |
|---|---|---|---|---|---|---|
| 土木一般世話役 | | 人 | | | | |
| 特殊作業員 | | 人 | | | | |
| 普通作業員 | | 人 | | | | |
| 腹起し材賃料<br>(100m当り) | | 式 | 1 | | | |
| 切梁材賃料<br>軽量金属切梁材(100m当り) | | 式 | 1 | | | |
| 水圧ﾎﾟﾝﾌﾟ賃料<br>(100m当り) | | 式 | 1 | | | |
| 諸雑費(まるめ) | | 式 | 1 | | | |
| 合計 | | | | | | |
| 単価 | | | | | | 円／m |
| | | | | | | |
| | | | | | | |
| | | | | | | |



# ２次単価表

| | |
|---|---|
| 単価使用年月 | 2020.07 |
| 歩掛適用年月 | 2020.07 |
| 労務調整係数 | 1.000-00000　0.0　0 |

| 単　47号 | 路盤工 | 5cm,1.8m未満,再生ｸﾗｯｼｬｰﾗﾝ RC-40,下層路盤 | 単位 | m2 | 単位数量 | 100 | 単価 | |
|---|---|---|---|---|---|---|---|---|

| 名称・規格 | 条件 | 単位 | 数量 | 単価 | 金額 | 摘要 |
|---|---|---|---|---|---|---|
| 普通作業員 | | 人 | | | | |
| 再生ｸﾗｯｼｬｰﾗﾝ<br>RC-40 | | m3 | 6.35 | | | |
| ﾀﾝﾊﾟ及びﾗﾝﾏ<br>質量 60～80kg | | 日 | | | | 単 132号 |
| 諸雑費(まるめ) | | 式 | 1 | | | |
| 合計 | | | | | | |
| 単価 | | | | | | 円／m2 |
| | | | | | | |
| | | | | | | |
| | | | | | | |
| | | | | | | |
| | | | | | | |
| | | | | | | |

# ２次単価表

| | |
|---|---|
| 単価使用年月 | 2020.07 |
| 歩掛適用年月 | 2020.07 |
| 労務調整係数 | 1.000-00000　0.0　0 |

| 単　48号 | 路盤工 | 17cm,1.8m未満,再生ｸﾗｯｼｬｰﾗﾝ RC-40,下層路盤 | 単位 | m2 | 単位数量 | 100 | 単価 | |
|---|---|---|---|---|---|---|---|---|

| 名称・規格 | 条件 | 単位 | 数量 | 単価 | 金額 | 摘要 |
|---|---|---|---|---|---|---|
| 普通作業員 | | 人 | | | | |
| 再生ｸﾗｯｼｬｰﾗﾝ RC-40 | | m3 | 21.59 | | | |
| ﾀﾝﾊﾟ及びﾗﾝﾏ 質量 60～80kg | | 日 | | | | 単 132号 |
| 諸雑費(まるめ) | | 式 | 1 | | | |
| 合計 | | | | | | |
| 単価 | | | | | | 円／m2 |
| | | | | | | |
| | | | | | | |
| | | | | | | |
| | | | | | | |
| | | | | | | |
| | | | | | | |



# ２次単価表

| | |
|---|---|
| 単価使用年月 | 2020.07 |
| 歩掛適用年月 | 2020.07 |
| 労務調整係数 | 1.000-00000　0.0　0 |

| 単　49号 | ｻﾄﾞﾙ分水栓建込工 50mm・ﾎﾟﾘｴﾁﾚﾝ管φ200mm | | 単位 | 箇所 | 単位数量 | 1 | 単価 | |
|---|---|---|---|---|---|---|---|---|

| 名称・規格 | 条件 | 単位 | 数量 | 単価 | 金額 | 摘要 |
|---|---|---|---|---|---|---|
| 配管工 | | 人 | | | | |
| 普通作業員 | | 人 | | | | |
| 諸雑費 | | 式 | 1 | | | |
| 合計 | | | | | | |
| 単価 | | | | | | 円／箇所 |
| | | | | | | |
| | | | | | | |
| | | | | | | |
| | | | | | | |
| | | | | | | |
| | | | | | | |
| | | | | | | |

# ２次単価表

| | |
|---|---|
| 単価使用年月 | 2020.07 |
| 歩掛適用年月 | 2020.07 |
| 労務調整係数 | 1.000-00000　0.0　0 |

| 単　50号 | ﾎﾟﾘｴﾁﾚﾝ管据付工 | 標準継手，φ　40mm | 単位 | m | 単位数量 | 10 | 単価 | |
|---|---|---|---|---|---|---|---|---|

| 名称・規格 | 条件 | 単位 | 数量 | 単価 | 金額 | 摘要 |
|---|---|---|---|---|---|---|
| 配管工 | | 人 | | | | |
| 普通作業員 | | 人 | | | | |
| 合計 | | | | | | |
| 単価 | | | | | | 円／m |



# ２次単価表

| | |
|---|---|
| 単価使用年月 | 2020.07 |
| 歩掛適用年月 | 2020.07 |
| 労務調整係数 | 1.000-00000　0.0　0 |

| 単　51号 | ﾎﾟﾘｴﾁﾚﾝ管継手工 | 標準継手，φ　40mm | 単位 | 口 | 単位数量 | 1 | 単価 | |
|---|---|---|---|---|---|---|---|---|

| 名称・規格 | 条件 | 単位 | 数量 | 単価 | 金額 | 摘要 |
|---|---|---|---|---|---|---|
| 配管工 | | 人 | | | | |
| 普通作業員 | | 人 | | | | |
| 諸雑費(率+まるめ) | | 式 | 1 | | | |
| 合計 | | | | | | |
| 単価 | | | | | | 円／口 |
| | | | | | | |
| | | | | | | |
| | | | | | | |
| | | | | | | |
| | | | | | | |
| | | | | | | |
| | | | | | | |

# ２次単価表

| | |
|---|---|
| 単価使用年月 | 2020.07 |
| 歩掛適用年月 | 2020.07 |
| 労務調整係数 | 1.000-00000　0.0　0 |

| 単　52号 | ﾎﾟﾘｴﾁﾚﾝ管切断工 | φ　40mm | 単位 | ロ | 単位数量 | 1 | 単価 | |
|---|---|---|---|---|---|---|---|---|

| 名称・規格 | 条件 | 単位 | 数量 | 単価 | 金額 | 摘要 |
|---|---|---|---|---|---|---|
| 配管工 | | 人 | | | | |
| 普通作業員 | | 人 | | | | |
| 諸雑費(率+まるめ) | | 式 | 1 | | | |
| 合計 | | | | | | |
| 単価 | | | | | | 円／ロ |
| | | | | | | |
| | | | | | | |
| | | | | | | |
| | | | | | | |
| | | | | | | |
| | | | | | | |
| | | | | | | |



# ２次単価表

| | |
|---|---|
| 単価使用年月 | 2020.07 |
| 歩掛適用年月 | 2020.07 |
| 労務調整係数 | 1.000-00000　0.0　0 |

| 単　53号 | ｻﾄﾞﾙ分水栓建込み<br>40mm・HPPE管φ200 | | 単位 | 箇所 | 単位数量 | 1 | 単価 | |
|---|---|---|---|---|---|---|---|---|

| 名称・規格 | 条件 | 単位 | 数量 | 単価 | 金額 | 摘要 |
|---|---|---|---|---|---|---|
| 配管工 | | 人 | | | | |
| 普通作業員 | | 人 | | | | |
| 諸雑費(率+まるめ) | | 式 | 1 | | | |
| 合計 | | | | | | |
| 単価 | | | | | | 円／箇所 |
| | | | | | | |
| | | | | | | |
| | | | | | | |
| | | | | | | |
| | | | | | | |
| | | | | | | |
| | | | | | | |

# ２次単価表

| | |
|---|---|
| 単価使用年月 | 2020.07 |
| 歩掛適用年月 | 2020.07 |
| 労務調整係数 | 1.000-00000　0.0　0 |

| 単　54号 | ﾎﾟﾘｴﾁﾚﾝ管据付工 | 標準継手，φ　25mm | 単位 | m | 単位数量 | 10 | 単価 | |
|---|---|---|---|---|---|---|---|---|

| 名称・規格 | 条件 | 単位 | 数量 | 単価 | 金額 | 摘要 |
|---|---|---|---|---|---|---|
| 配管工 | | 人 | | | | |
| 普通作業員 | | 人 | | | | |
| 合計 | | | | | | |
| 単価 | | | | | | 円／m |



# ２次単価表

| | |
|---|---|
| 単価使用年月 | 2020.07 |
| 歩掛適用年月 | 2020.07 |
| 労務調整係数 | 1.000-00000　0.0　0 |

| 単　55号 | ﾎﾟﾘｴﾁﾚﾝ管継手工 | 標準継手，φ　25mm | 単位 | 口 | 単位数量 | 1 | 単価 | |
|---|---|---|---|---|---|---|---|---|

| 名称・規格 | 条件 | 単位 | 数量 | 単価 | 金額 | 摘要 |
|---|---|---|---|---|---|---|
| 配管工 | | 人 | | | | |
| 普通作業員 | | 人 | | | | |
| 諸雑費(率+まるめ) | | 式 | 1 | | | |
| 合計 | | | | | | |
| 単価 | | | | | | 円／口 |
| | | | | | | |
| | | | | | | |
| | | | | | | |
| | | | | | | |
| | | | | | | |
| | | | | | | |
| | | | | | | |

# ２次単価表

| | |
|---|---|
| 単価使用年月 | 2020.07 |
| 歩掛適用年月 | 2020.07 |
| 労務調整係数 | 1.000-00000　0.0　0 |

| 単　56号 | ﾎﾟﾘｴﾁﾚﾝ管切断工 | φ　25mm | 単位 | ロ | 単位数量 | 1 | 単価 | |
|---|---|---|---|---|---|---|---|---|

| 名称・規格 | 条件 | 単位 | 数量 | 単価 | 金額 | 摘要 |
|---|---|---|---|---|---|---|
| 配管工 | | 人 | | | | |
| 普通作業員 | | 人 | | | | |
| 諸雑費(率+まるめ) | | 式 | 1 | | | |
| 合計 | | | | | | |
| 単価 | | | | | | 円／ロ |
| | | | | | | |
| | | | | | | |
| | | | | | | |
| | | | | | | |
| | | | | | | |
| | | | | | | |
| | | | | | | |



# ２次単価表

| | |
|---|---|
| 単価使用年月 | 2020.07 |
| 歩掛適用年月 | 2020.07 |
| 労務調整係数 | 1.000-00000　0.0　0 |

| 単　57号 | ｻﾄﾞﾙ分水栓建込み<br>25mm・HPPE管φ200 | | 単位 | 箇所 | 単位数量 | 1 | 単価 | |
|---|---|---|---|---|---|---|---|---|

| 名称・規格 | 条件 | 単位 | 数量 | 単価 | 金額 | 摘要 |
|---|---|---|---|---|---|---|
| 配管工 | | 人 | | | | |
| 普通作業員 | | 人 | | | | |
| 諸雑費(率+まるめ) | | 式 | 1 | | | |
| 合計 | | | | | | |
| 単価 | | | | | | 円／箇所 |
| | | | | | | |
| | | | | | | |
| | | | | | | |
| | | | | | | |
| | | | | | | |
| | | | | | | |
| | | | | | | |

# ２次単価表

| | |
|---|---|
| 単価使用年月 | 2020.07 |
| 歩掛適用年月 | 2020.07 |
| 労務調整係数 | 1.000-00000　0.0　0 |

| 単　58号 | ﾎﾟﾘｴﾁﾚﾝ管継手工 | 標準継手，φ　13mm | 単位 | ロ | 単位数量 | 1 | 単価 | |
|---|---|---|---|---|---|---|---|---|

| 名称・規格 | 条件 | 単位 | 数量 | 単価 | 金額 | 摘要 |
|---|---|---|---|---|---|---|
| 配管工 | | 人 | | | | |
| 普通作業員 | | 人 | | | | |
| 諸雑費(率+まるめ) | | 式 | 1 | | | |
| 合計 | | | | | | |
| 単価 | | | | | | 円／ロ |
| | | | | | | |
| | | | | | | |
| | | | | | | |
| | | | | | | |
| | | | | | | |
| | | | | | | |
| | | | | | | |



# ２次単価表

| | |
|---|---|
| 単価使用年月 | 2020.07 |
| 歩掛適用年月 | 2020.07 |
| 労務調整係数 | 1.000-00000　0.0　0 |

| 単　59号 | ﾎﾟﾘｴﾁﾚﾝ管切断工 | φ　20mm | 単位 | ロ | 単位数量 | 1 | 単価 | |
|---|---|---|---|---|---|---|---|---|

| 名称・規格 | 条件 | 単位 | 数量 | 単価 | 金額 | 摘要 |
|---|---|---|---|---|---|---|
| 配管工 | | 人 | | | | |
| 普通作業員 | | 人 | | | | |
| 諸雑費(率+まるめ) | | 式 | 1 | | | |
| 合計 | | | | | | |
| 単価 | | | | | | 円／ロ |
| | | | | | | |
| | | | | | | |
| | | | | | | |
| | | | | | | |
| | | | | | | |
| | | | | | | |
| | | | | | | |

# ２次単価表

| | |
|---|---|
| 単価使用年月 | 2020.07 |
| 歩掛適用年月 | 2020.07 |
| 労務調整係数 | 1.000-00000　0.0　0 |

| 単　60号 | ｻﾄﾞﾙ分水栓建込み<br>20mm・HPPE管φ200 | | 単位 | 箇所 | 単位数量 | 1 | 単価 | |
|---|---|---|---|---|---|---|---|---|

| 名称・規格 | 条件 | 単位 | 数量 | 単価 | 金額 | 摘要 |
|---|---|---|---|---|---|---|
| 配管工 | | 人 | | | | |
| 普通作業員 | | 人 | | | | |
| 諸雑費(率+まるめ) | | 式 | 1 | | | |
| 合計 | | | | | | |
| 単価 | | | | | | 円／箇所 |
| | | | | | | |
| | | | | | | |
| | | | | | | |
| | | | | | | |
| | | | | | | |
| | | | | | | |
| | | | | | | |



# ２次単価表

| | |
|---|---|
| 単価使用年月 | 2020.07 |
| 歩掛適用年月 | 2020.07 |
| 労務調整係数 | 1.000-00000　0.0　0 |

| 単　61号 | 管路埋戻（山積0.28、排ｶﾞｽ第2次）<br>RC40（ｾﾒﾝﾄ改良） | | 単位 | m3 | 単位数量 | 100 | 単価 | |
|---|---|---|---|---|---|---|---|---|

| 名称・規格 | 条件 | 単位 | 数量 | 単価 | 金額 | 摘要 |
|---|---|---|---|---|---|---|
| 土木一般世話役 | | 人 | | | | |
| 普通作業員 | | 人 | | | | |
| ﾊﾞｯｸﾎｳ運転 ｸﾛｰﾗ型<br>山積0.28m3(平積0.2m3) | 排出ｶﾞｽ対策型(第2次基準値) | 時間 | | | | 単 125号 |
| ﾀﾝﾊﾟ運転 | | 日 | | | | 単 127号 |
| 再生ｸﾗｯｼｬｰﾗﾝ<br>RC-40 | | m3 | 133 | | | |
| ｾﾒﾝﾄ(普通ﾎﾟﾙﾄﾗﾝﾄﾞ)<br>25kg袋入 | | t | 6 | | | |
| 諸雑費(まるめ) | | 式 | 1 | | | |
| 合計 | | | | | | |
| 単価 | | | | | | 円／m3 |
| | | | | | | |
| | | | | | | |
| | | | | | | |

# ２次単価表

| | |
|---|---|
| 単価使用年月 | 2020.07 |
| 歩掛適用年月 | 2020.07 |
| 労務調整係数 | 1.000-00000　0.0　0 |

| 単　62号 | 消火栓設置工(地下･地上･小型) | 機械施工,地下式,単口,設置 | 単位 | 箇所 | 単位数量 | 1 | 単価 | |
|---|---|---|---|---|---|---|---|---|

| 名称・規格 | 条件 | 単位 | 数量 | 単価 | 金額 | 摘要 |
|---|---|---|---|---|---|---|
| 配管工 | | 人 | | | | |
| 普通作業員 | | 人 | | | | |
| ﾄﾗｯｸ[ｸﾚｰﾝ装置付]<br>ﾍﾞｰｽﾄﾗｯｸ4t級　吊能力2.9t | 0,岩石工の割増対象にしない,普通,0時間,交替制を適用しない,0,しない,しない,0時間 | 時間 | | | | 単 123号 |
| 諸雑費(率+まるめ) | | 式 | 1 | | | |
| 合計 | | | | | | |
| 単価 | | | | | | 円／箇所 |
| | | | | | | |
| | | | | | | |
| | | | | | | |
| | | | | | | |
| | | | | | | |
| | | | | | | |



# ２次単価表

| | |
|---|---|
| 単価使用年月 | 2020.07 |
| 歩掛適用年月 | 2020.07 |
| 労務調整係数 | 1.000-00000　0.0　0 |

| 単　63号 | 鉄蓋設置工 | 設置,円形4号 | 単位 | 個 | 単位数量 | 1 | 単価 | |
|---|---|---|---|---|---|---|---|---|

| 名称・規格 | 条件 | 単位 | 数量 | 単価 | 金額 | 摘要 |
|---|---|---|---|---|---|---|
| 普通作業員 | | 人 | | | | |
| 無収縮ﾓﾙﾀﾙ | | m3 | 0.009 | | | |
| 合計 | | | | | | |
| 単価 | | | | | | 円／個 |

# ２次単価表

| | |
|---|---|
| 単価使用年月 | 2020.07 |
| 歩掛適用年月 | 2020.07 |
| 労務調整係数 | 1.000-00000　0.0　0 |

| 単　64号 | ﾒｶﾆｶﾙ継手工 | φ 200mm,ﾓﾙﾀﾙ充填工無し,離脱防止継手割増無し,特殊押輪,1,補正しない(標準値) | 単位 | ロ | 単位数量 | 10 | 単価 | |
|---|---|---|---|---|---|---|---|---|

| 名称・規格 | 条件 | 単位 | 数量 | 単価 | 金額 | 摘要 |
|---|---|---|---|---|---|---|
| 配管工 | | 人 | | | | |
| 普通作業員 | | 人 | | | | |
| 諸雑費(率+まるめ) | | 式 | 1 | | | |
| 合計 | | | | | | |
| 単価 | | | | | | 円／ロ |
| | | | | | | |
| | | | | | | |
| | | | | | | |
| | | | | | | |
| | | | | | | |
| | | | | | | |
| | | | | | | |



# ２次単価表

| | |
|---|---|
| 単価使用年月 | 2020.07 |
| 歩掛適用年月 | 2020.07 |
| 労務調整係数 | 1.000-00000　0.0　0 |

| 単　65号 | 止水栓取付 | 50mm,PP用,止水栓のみ | 単位 | 箇所 | 単位数量 | 1 | 単価 | |
|---|---|---|---|---|---|---|---|---|

| 名称・規格 | 条件 | 単位 | 数量 | 単価 | 金額 | 摘要 |
|---|---|---|---|---|---|---|
| 配管工 | | 人 | | | | |
| 普通作業員 | | 人 | | | | |
| 諸雑費(率+まるめ) | | 式 | 1 | | | |
| 合計 | | | | | | |
| 単価 | | | | | | 円／箇所 |
| | | | | | | |
| | | | | | | |
| | | | | | | |
| | | | | | | |
| | | | | | | |
| | | | | | | |
| | | | | | | |

# ２次単価表

| | |
|---|---|
| 単価使用年月 | 2020.07 |
| 歩掛適用年月 | 2020.07 |
| 労務調整係数 | 1.000-00000　0.0　0 |

| 単　66号 | 鋳鉄管撤去工(切断のみ)<br>ｴﾝｼﾞﾝｶｯﾀｰ | ﾀﾞｸﾀｲﾙ鋳鉄管(FCD), φ 200mm | 単位 | ロ | 単位数量 | 1 | 単価 | |
|---|---|---|---|---|---|---|---|---|

| 名称・規格 | 条件 | 単位 | 数量 | 単価 | 金額 | 摘要 |
|---|---|---|---|---|---|---|
| 特殊作業員 | | 人 | | | | |
| 普通作業員 | | 人 | | | | |
| 鋳鉄管切断機(既設管撤去工)<br>ｴﾝｼﾞﾝｶｯﾀｰφ500mm以下 | | 日 | | | | |
| 諸雑費(率+まるめ) | | 式 | 1 | | | |
| 合計 | | | | | | |
| 単価 | | | | | | 円／ロ |
| | | | | | | |
| | | | | | | |
| | | | | | | |
| | | | | | | |
| | | | | | | |
| | | | | | | |



# ２次単価表

| | |
|---|---|
| 単価使用年月 | 2020.07 |
| 歩掛適用年月 | 2020.07 |
| 労務調整係数 | 1.000-00000　0.0　0 |

| 単　67号 | ﾎﾟﾘｴﾁﾚﾝ管撤去工(切断のみ) | φ 50mm | 単位 | ロ | 単位数量 | 10 | 単価 | |
|---|---|---|---|---|---|---|---|---|

| 名称・規格 | 条件 | 単位 | 数量 | 単価 | 金額 | 摘要 |
|---|---|---|---|---|---|---|
| 配管工 | | 人 | | | | |
| 普通作業員 | | 人 | | | | |
| 諸雑費(率+まるめ) | | 式 | 1 | | | |
| 合計 | | | | | | |
| 単価 | | | | | | 円／ロ |
| | | | | | | |
| | | | | | | |
| | | | | | | |
| | | | | | | |
| | | | | | | |
| | | | | | | |
| | | | | | | |

# ２次単価表

| | |
|---|---|
| 単価使用年月 | 2020.07 |
| 歩掛適用年月 | 2020.07 |
| 労務調整係数 | 1.000-00000　0.0　0 |

| 単　68号 | 撤去管吊上積込工(鋳鉄管)機械 | φ　200mm,ﾄﾗｯｸ[ｸﾚｰﾝ装置付] | 単位 | m | 単位数量 | 10 | 単価 | |
|---|---|---|---|---|---|---|---|---|

| 名称・規格 | 条件 | 単位 | 数量 | 単価 | 金額 | 摘要 |
|---|---|---|---|---|---|---|
| 配管工 | | 人 | | | | |
| 普通作業員 | | 人 | | | | |
| ﾄﾗｯｸ[ｸﾚｰﾝ装置付]<br>ﾍﾞｰｽﾄﾗｯｸ4t級　吊能力2.9t | 0,岩石工の割増対象にしない,普通,0時間,交替制を適用しない,0,しない,しない,0時間 | 時間 | | | | 単 123号 |
| 合計 | | | | | | |
| 単価 | | | | | | 円／m |
| | | | | | | |
| | | | | | | |
| | | | | | | |
| | | | | | | |
| | | | | | | |
| | | | | | | |
| | | | | | | |



# ２次単価表

| | |
|---|---|
| 単価使用年月 | 2020.07 |
| 歩掛適用年月 | 2020.07 |
| 労務調整係数 | 1.000-00000　0.0　0 |

| 単　69号 | ﾎﾟﾘｴﾁﾚﾝ管吊上げ積込み工 | 標準継手,φ　50mm | 単位 | m | 単位数量 | 10 | 単価 | |
|---|---|---|---|---|---|---|---|---|

| 名称・規格 | 条件 | 単位 | 数量 | 単価 | 金額 | 摘要 |
|---|---|---|---|---|---|---|
| 配管工 | | 人 | | | | |
| 普通作業員 | | 人 | | | | |
| 合計 | | | | | | |
| 単価 | | | | | | 円／m |

# ２次単価表

| | |
|---|---|
| 単価使用年月 | 2020.07 |
| 歩掛適用年月 | 2020.07 |
| 労務調整係数 | 1.000-00000　0.0　0 |

| 単　70号 | ねじ式弁筺設置工 | 撤去,A,B形2号,有 | 単位 | 箇所 | 単位数量 | 1 | 単価 | |
|---|---|---|---|---|---|---|---|---|

| 名称・規格 | 条件 | 単位 | 数量 | 単価 | 金額 | 摘要 |
|---|---|---|---|---|---|---|
| 普通作業員 | | 人 | | | | |
| 合計 | | | | | | |
| 単価 | | | | | | 円／箇所 |
| | | | | | | |

# ２次単価表

| | |
|---|---|
| 単価使用年月 | 2020.07 |
| 歩掛適用年月 | 2020.07 |
| 労務調整係数 | 1.000-00000　0.0　0 |

| 単　71号 | 鉄蓋設置工 | 撤去,円形4号 | 単位 | 個 | 単位数量 | 1 | 単価 | |
|---|---|---|---|---|---|---|---|---|

| 名称・規格 | 条件 | 単位 | 数量 | 単価 | 金額 | 摘要 |
|---|---|---|---|---|---|---|
| 普通作業員 | | 人 | | | | |
| 合計 | | | | | | |
| 単価 | | | | | | 円／個 |
| | | | | | | |

# ２次単価表

| | |
|---|---|
| 単価使用年月 | 2020.07 |
| 歩掛適用年月 | 2020.07 |
| 労務調整係数 | 1.000-00000　0.0　0 |

| 単　72号 | ﾚｼﾞﾝｺﾝｸﾘｰﾄ製ﾎﾞｯｸｽ設置工(円形) | 撤去,4号 内寸600mm,上部壁 高さ200mm | 単位 | 個 | 単位数量 | 1 | 単価 | |
|---|---|---|---|---|---|---|---|---|

| 名称・規格 | 条件 | 単位 | 数量 | 単価 | 金額 | 摘要 |
|---|---|---|---|---|---|---|
| 普通作業員 | | 人 | | | | |
| 合計 | | | | | | |
| 単価 | | | | | | 円／個 |
| | | | | | | |



# ２次単価表

| | |
|---|---|
| 単価使用年月 | 2020.07 |
| 歩掛適用年月 | 2020.07 |
| 労務調整係数 | 1.000-00000　0.0　0 |

| 単　73号 | ﾚｼﾞﾝｺﾝｸﾘｰﾄ製ﾎﾞｯｸｽ設置工(円形) | 撤去,4号 内寸600mm,下部壁 高さ200mm | 単位 | 個 | 単位数量 | 1 | 単価 | |
|---|---|---|---|---|---|---|---|---|

| 名称・規格 | 条件 | 単位 | 数量 | 単価 | 金額 | 摘要 |
|---|---|---|---|---|---|---|
| 普通作業員 | | 人 | | | | |
| 合計 | | | | | | |
| 単価 | | | | | | 円／個 |
| | | | | | | |

# ２次単価表

| | |
|---|---|
| 単価使用年月 | 2020.07 |
| 歩掛適用年月 | 2020.07 |
| 労務調整係数 | 1.000-00000　0.0　0 |

| 単　74号 | ﾚｼﾞﾝｺﾝｸﾘｰﾄ製分割底版ﾎﾞｯｸｽ設置工 | 撤去,円形4号,底版 | 単位 | 個 | 単位数量 | 1 | 単価 | |
|---|---|---|---|---|---|---|---|---|

| 名称・規格 | 条件 | 単位 | 数量 | 単価 | 金額 | 摘要 |
|---|---|---|---|---|---|---|
| 普通作業員 | | 人 | | | | |
| 合計 | | | | | | |
| 単価 | | | | | | 円／個 |
| | | | | | | |

# ２次単価表

| | |
|---|---|
| 単価使用年月 | 2020.07 |
| 歩掛適用年月 | 2020.07 |
| 労務調整係数 | 1.000-00000　0.0　0 |

| 単　75号 | 運搬・処理工<br>ｽｸﾗｯﾌﾟ・DIP | | 単位 | t | 単位数量 | 1 | 単価 | |
|---|---|---|---|---|---|---|---|---|

| 名称・規格 | 条件 | 単位 | 数量 | 単価 | 金額 | 摘要 |
|---|---|---|---|---|---|---|
| 現場発生品及び支給品運搬 | 2t積 2t吊,10km,1t | 回 | 1 | | | 単 133号 |
| ｽｸﾗｯﾌﾟ<br>ﾍﾋﾞｰH1 | | t | -1 | | | |
| 合計 | | | | | | |
| 単価 | | | | | | 円／t |

# ２次単価表

| | |
|---|---|
| 単価使用年月 | 2020.07 |
| 歩掛適用年月 | 2020.07 |
| 労務調整係数 | 1.000-00000　0.0　0 |

| 単　76号 | 運搬・処理<br>廃ﾎﾟﾘ | | 単位 | t | 単位数量 | 1 | 単価 | |
|---|---|---|---|---|---|---|---|---|

| 名称・規格 | 条件 | 単位 | 数量 | 単価 | 金額 | 摘要 |
|---|---|---|---|---|---|---|
| 現場発生品及び支給品運搬 | 2t積 2t吊,18km,1t | 回 | 1 | | | 単 134号 |
| 処分費<br>廃ﾎﾟﾗｽﾁｯｸ | | t | 1 | | | |
| 合計 | | | | | | |
| 単価 | | | | | | 円／ t |



# ２次単価表

| | |
|---|---|
| 単価使用年月 | 2020.07 |
| 歩掛適用年月 | 2020.07 |
| 労務調整係数 | 1.000-00000　0.0　0 |

| 単　77号 | 管充填工<br>ｴｱﾐﾙｸ・管閉塞 | | 単位 | m3 | 単位数量 | 20 | 単価 | |
|---|---|---|---|---|---|---|---|---|

| 名称・規格 | 条件 | 単位 | 数量 | 単価 | 金額 | 摘要 |
|---|---|---|---|---|---|---|
| 土木一般世話役 | | 人 | | | | |
| 特殊作業員 | | 人 | | | | |
| 普通作業員 | | 人 | | | | |
| 注入材料<br>（ｾﾒﾝﾄ・起泡材） | | m3 | 20 | | | 単 135号 |
| ｸﾞﾗｳﾄﾎﾟﾝﾌﾟ［横型二連複動ﾋﾟｽﾄﾝ式］<br>吐出量 200L/分 | | 日 | | | | |
| ｸﾞﾗｳﾄﾐｷｻ［並列2槽式］<br>200(L)×2 | | 日 | | | | |
| 発動発電機運転<br>45KVA | | 日 | | | | 単 136号 |
| 諸雑費 | | 式 | 1 | | | |
| 合計 | | | | | | |
| 単価 | | | | | | 円／m3 |
| | | | | | | |
| | | | | | | |

# ２次単価表

| | |
|---|---|
| 単価使用年月 | 2020.07 |
| 歩掛適用年月 | 2020.07 |
| 労務調整係数 | 1.000-00000　0.0　0 |

| 単　78号 | 管路埋戻<br>(機械埋戻･ﾊﾞｯｸﾎｳ) | 山積0.28m3(平積0.2m3),排出ｶﾞｽ対策型(第2次基準値),購入土,126/100 m3 | 単位 | m3 | 単位数量 | 100 | 単価 | |
|---|---|---|---|---|---|---|---|---|

| 名称・規格 | 条件 | 単位 | 数量 | 単価 | 金額 | 摘要 |
|---|---|---|---|---|---|---|
| 土木一般世話役 | | 人 | | | | |
| 普通作業員 | | 人 | | | | |
| ﾊﾞｯｸﾎｳ運転 ｸﾛｰﾗ型<br>山積0.28m3(平積0.2m3) | 排出ｶﾞｽ対策型(第2次基準値) | 時間 | | | | 単 125号 |
| ﾀﾝﾊﾟ運転 | | 日 | | | | 単 127号 |
| 購入土<br>山砂・不洗い | | m3 | 126 | | | |
| 諸雑費(まるめ) | | 式 | 1 | | | |
| 合計 | | | | | | |
| 単価 | | | | | | 円／m3 |
| | | | | | | |
| | | | | | | |
| | | | | | | |
| | | | | | | |



# ２次単価表

| | |
|---|---|
| 単価使用年月 | 2020.07 |
| 歩掛適用年月 | 2020.07 |
| 労務調整係数 | 1.000-00000　0.0　0 |

| 単　79号 | 樹脂ﾓﾙﾀﾙ･景観透水性舗装工 | 樹脂ﾓﾙﾀﾙ舗装工,厚6mm以下,無,50m2以上(標準),無,無 | 単位 | m2 | 単位数量 | 1 | 単価 | |
|---|---|---|---|---|---|---|---|---|

| 名称・規格 | 条件 | 単位 | 数量 | 単価 | 金額 | 摘要 |
|---|---|---|---|---|---|---|
| 樹脂ﾓﾙﾀﾙ舗装工<br>厚6mm以下 | | m2 | 1 | | | |
| 合計 | | | | | | |
| 単価 | | | | | | 円／m2 |
| | | | | | | |

# ２次単価表

| | |
|---|---|
| 単価使用年月 | 2020.07 |
| 歩掛適用年月 | 2020.07 |
| 労務調整係数 | 1.000-00000　0.0　0 |

| 単　80号 | 区画線設置 | 無し,溶融式手動,無し,実線 15cm,<br>無し,1.0mm,無し,無し,含有量15～1<br>8%,白,ｱｽﾌｧﾙﾄ舗装,全ての費用 | 単位 | m | 単位数量 | 1,000 | 単価 | |
|---|---|---|---|---|---|---|---|---|

| 名称・規格 | 条件 | 単位 | 数量 | 単価 | 金額 | 摘要 |
|---|---|---|---|---|---|---|
| 区画線設置(溶融式) 昼間<br>豪雪無 実線15cm 制約無 | | m | 1,000 | | | |
| ﾄﾗﾌｨｯｸﾍﾟｲﾝﾄ 溶融型<br>3種1号 ﾋﾞｰｽﾞ15～18 白 | | kg | 390 | | | |
| ｶﾞﾗｽﾋﾞｰｽﾞ<br>0.106～0.850mm | | kg | 25 | | | |
| 接着用ﾌﾟﾗｲﾏｰ<br>区画線用 | | kg | 25 | | | |
| 軽油<br>1.2号 | | L | 44 | | | |
| 諸雑費(率+まるめ) | | 式 | 1 | | | |
| 合計 | | | | | | |
| 単価 | | | | | | 円／m |
| | | | | | | |
| | | | | | | |
| | | | | | | |
| | | | | | | |



# ２次単価表

| | |
|---|---|
| 単価使用年月 | 2020.07 |
| 歩掛適用年月 | 2020.07 |
| 労務調整係数 | 1.000-00000　0.0　0 |

| 単　81号 | 区画線設置 | 無し,溶融式手動,無し,破線 15cm,<br>無し,1.0mm,無し,無し,含有量15～1<br>8%,白,ｱｽﾌｧﾙﾄ舗装,全ての費用 | 単位 | m | 単位数量 | 1,000 | 単価 | |
|---|---|---|---|---|---|---|---|---|

| 名称・規格 | 条件 | 単位 | 数量 | 単価 | 金額 | 摘要 |
|---|---|---|---|---|---|---|
| 区画線設置(溶融式) 昼間<br>豪雪無 破線15cm 制約無 | | m | 1,000 | | | |
| ﾄﾗﾌｨｯｸﾍﾟｲﾝﾄ 溶融型<br>3種1号 ﾋﾞｰｽﾞ15～18 白 | | kg | 390 | | | |
| ｶﾞﾗｽﾋﾞｰｽﾞ<br>0.106～0.850mm | | kg | 25 | | | |
| 接着用ﾌﾟﾗｲﾏｰ<br>区画線用 | | kg | 25 | | | |
| 軽油<br>1.2号 | | L | 49 | | | |
| 諸雑費(率+まるめ) | | 式 | 1 | | | |
| 合計 | | | | | | |
| 単価 | | | | | | 円／m |
| | | | | | | |
| | | | | | | |
| | | | | | | |
| | | | | | | |

# ２次単価表

| | |
|---|---|
| 単価使用年月 | 2020.07 |
| 歩掛適用年月 | 2020.07 |
| 労務調整係数 | 1.000-00000　0.0　0 |

| 単　82号 | 区画線設置 | 無し,溶融式手動,無し,ｾﾞﾌﾞﾗ 30cm,<br>無し,1.0mm,無し,無し,含有量15～1<br>8%,白,ｱｽﾌｧﾙﾄ舗装,全ての費用 | 単位 | m | 単位数量 | 1,000 | 単価 | |
|---|---|---|---|---|---|---|---|---|

| 名称・規格 | 条件 | 単位 | 数量 | 単価 | 金額 | 摘要 |
|---|---|---|---|---|---|---|
| 区画線設置(溶融式) 昼間<br>豪雪無 ｾﾞﾌﾞﾗ30cm 制約無 | | m | 1,000 | | | |
| ﾄﾗﾌｨｯｸﾍﾟｲﾝﾄ 溶融型<br>3種1号 ﾋﾞｰｽﾞ15～18 白 | | kg | 780 | | | |
| ｶﾞﾗｽﾋﾞｰｽﾞ<br>0.106～0.850mm | | kg | 50 | | | |
| 接着用ﾌﾟﾗｲﾏｰ<br>区画線用 | | kg | 50 | | | |
| 軽油<br>1.2号 | | L | 84 | | | |
| 諸雑費(率+まるめ) | | 式 | 1 | | | |
| 合計 | | | | | | |
| 単価 | | | | | | 円／m |
| | | | | | | |
| | | | | | | |
| | | | | | | |
| | | | | | | |



# ２次単価表

| | |
|---|---|
| 単価使用年月 | 2020.07 |
| 歩掛適用年月 | 2020.07 |
| 労務調整係数 | 1.000-00000　0.0　0 |

| 単　83号 | 区画線設置 | 無し,溶融式手動,無し,ｾﾞﾌﾞﾗ 45cm,<br>無し,1.0mm,無し,無し,含有量15～1<br>8%,白,ｱｽﾌｧﾙﾄ舗装,全ての費用 | 単位 | m | 単位数量 | 1,000 | 単価 | |
|---|---|---|---|---|---|---|---|---|

| 名称・規格 | 条件 | 単位 | 数量 | 単価 | 金額 | 摘要 |
|---|---|---|---|---|---|---|
| 区画線設置(溶融式) 昼間<br>豪雪無 ｾﾞﾌﾞﾗ45cm 制約無 | | m | 1,000 | | | |
| ﾄﾗﾌｨｯｸﾍﾟｲﾝﾄ 溶融型<br>3種1号 ﾋﾞｰｽﾞ15～18 白 | | kg | 1,170 | | | |
| ｶﾞﾗｽﾋﾞｰｽﾞ<br>0.106～0.850mm | | kg | 75 | | | |
| 接着用ﾌﾟﾗｲﾏｰ<br>区画線用 | | kg | 75 | | | |
| 軽油<br>1.2号 | | L | 98 | | | |
| 諸雑費(率+まるめ) | | 式 | 1 | | | |
| 合計 | | | | | | |
| 単価 | | | | | | 円／m |
| | | | | | | |
| | | | | | | |
| | | | | | | |
| | | | | | | |

# ２次単価表

| | |
|---|---|
| 単価使用年月 | 2020.07 |
| 歩掛適用年月 | 2020.07 |
| 労務調整係数 | 1.000-00000　0.0　0 |

| 単　84号 | 区画線設置 | 無し,溶融式手動,無し,矢印･記号･文字 15cm換算,無し,1.0mm,無し,無し,含有量15～18%,白,ｱｽﾌｧﾙﾄ舗装, | 単位 | m | 単位数量 | 1,000 | 単価 | |
|---|---|---|---|---|---|---|---|---|

| 名称・規格 | 条件 | 単位 | 数量 | 単価 | 金額 | 摘要 |
|---|---|---|---|---|---|---|
| 区画線設置(溶融式) 昼間<br>豪雪無 矢印･記号･文字 制約無 | | m | 1,200 | | | |
| ﾄﾗﾌｨｯｸﾍﾟｲﾝﾄ 溶融型<br>3種1号 ﾋﾞｰｽﾞ15～18 白 | | kg | 468 | | | |
| ｶﾞﾗｽﾋﾞｰｽﾞ<br>0.106～0.850mm | | kg | 30 | | | |
| 接着用ﾌﾟﾗｲﾏｰ<br>区画線用 | | kg | 30 | | | |
| 軽油<br>1.2号 | | L | 132 | | | |
| 諸雑費(率+まるめ) | | 式 | 1 | | | |
| 合計 | | | | | | |
| 単価 | | | | | | 円／m |
| | | | | | | |
| | | | | | | |
| | | | | | | |
| | | | | | | |



# ２次単価表

| | |
|---|---|
| 単価使用年月 | 2020.07 |
| 歩掛適用年月 | 2020.07 |
| 労務調整係数 | 1.000-00000　0.0　0 |

| 単　85号 | 立坑掘削工(ﾊﾞｯｸﾎｳ) | A<=20 | 単位 | m3 | 単位数量 | 30 | 単価 | |
|---|---|---|---|---|---|---|---|---|

| 名称・規格 | 条件 | 単位 | 数量 | 単価 | 金額 | 摘要 |
|---|---|---|---|---|---|---|
| 土木一般世話役 | | 人 | | | | |
| 普通作業員 | | 人 | | | | |
| ﾊﾞｯｸﾎｳ[ｸﾛｰﾗ]排対(2次)<br>山積0.8m3(平積0.6m3) | | 時間 | | | | 単 137号 |
| 諸雑費(まるめ) | | 式 | 1 | | | |
| 合計 | | | | | | |
| 単価 | | | | | | 円／m3 |
| | | | | | | |
| | | | | | | |
| | | | | | | |
| | | | | | | |
| | | | | | | |
| | | | | | | |

# ２次単価表

| | |
|---|---|
| 単価使用年月 | 2020.07 |
| 歩掛適用年月 | 2020.07 |
| 労務調整係数 | 1.000-00000　0.0　0 |

| 単　86号 | 機械投入埋戻工　山砂 | | 単位 | m3 | 単位数量 | 100 | 単価 | |
|---|---|---|---|---|---|---|---|---|

| 名称・規格 | 条件 | 単位 | 数量 | 単価 | 金額 | 摘要 |
|---|---|---|---|---|---|---|
| 機械投入埋戻工(ﾊﾞｯｸﾎｳ) | 排対(2次)山積0.8m3(平0.6m3),100m3 | m3 | 100 | | | 単 138号 |
| 山砂<br>不洗 | | m3 | 126 | | | |
| 合計 | | | | | | |
| 単価 | | | | | | 円／m3 |

# ２次単価表

| | |
|---|---|
| 単価使用年月 | 2020.07 |
| 歩掛適用年月 | 2020.07 |
| 労務調整係数 | 1.000-00000　0.0　0 |

| 単　87号 | 発生土運搬工(10t積級)<br>機械積込み | 10km,DID区間あり,排対(2次)山積0.8m3(平0.60m3),良好 | 単位 | m3 | 単位数量 | 100 | 単価 | |
|---|---|---|---|---|---|---|---|---|

| 名称・規格 | 条件 | 単位 | 数量 | 単価 | 金額 | 摘要 |
|---|---|---|---|---|---|---|
| ﾀﾞﾝﾌﾟﾄﾗｯｸ[ｵﾝﾛｰﾄﾞ・ﾃﾞｨｰｾﾞﾙ]<br>10t積級 | 良好 | 日 | | | | 単 139号 |
| 合計 | | | | | | |
| 単価 | | | | | | 円／m3 |
| | | | | | | |



# ２次単価表

| | |
|---|---|
| 単価使用年月 | 2020.07 |
| 歩掛適用年月 | 2020.07 |
| 労務調整係数 | 1.000-00000　0.0　0 |

| 単　88号 | 鋼矢板圧入(Nmax<=25) | 陸上,III型,9m以下 | 単位 | 枚 | 単位数量 | 10 | 単価 | |
|---|---|---|---|---|---|---|---|---|

| 名称・規格 | 条件 | 単位 | 数量 | 単価 | 金額 | 摘要 |
|---|---|---|---|---|---|---|
| 土木一般世話役 | | 人 | | | | |
| 特殊作業員 | | 人 | | | | |
| とび工 | | 人 | | | | |
| 油圧式杭圧入引抜機運転 | 圧入(Nmax<=25),III型 | 日 | | | | 単 140号 |
| ﾗﾌﾃﾚｰﾝｸﾚｰﾝ運転 | 25t吊 排ｶﾞｽ対策型(第2次基準値) | 日 | | | | 単 141号 |
| 諸雑費(率+まるめ) | | 式 | 1 | | | |
| 合計 | | | | | | |
| 単価 | | | | | | 円／枚 |
| | | | | | | |
| | | | | | | |
| | | | | | | |
| | | | | | | |

# ２次単価表

| | |
|---|---|
| 単価使用年月 | 2020.07 |
| 歩掛適用年月 | 2020.07 |
| 労務調整係数 | 1.000-00000　0.0　0 |

| 単　89号 | 油圧式杭圧入引抜機据付･解体 | 圧入(Nmax<=25),III型,陸上 | 単位 | 回 | 単位数量 | 1 | 単価 | |
|---|---|---|---|---|---|---|---|---|

| 名称・規格 | 条件 | 単位 | 数量 | 単価 | 金額 | 摘要 |
|---|---|---|---|---|---|---|
| 土木一般世話役 | | 人 | | | | |
| 特殊作業員 | | 人 | | | | |
| とび工 | | 人 | | | | |
| 油圧式杭圧入引抜機運転 | 圧入(Nmax<=25),III型 | 日 | | | | 単 140号 |
| ﾗﾌﾃﾚｰﾝｸﾚｰﾝ運転 | 25t吊 排ｶﾞｽ対策型(第2次基準値) | 日 | | | | 単 141号 |
| 諸雑費(まるめ) | | 式 | 1 | | | |
| 合計 | | | | | | |
| 単価 | | | | | | 円／回 |
| | | | | | | |
| | | | | | | |
| | | | | | | |
| | | | | | | |



# ２次単価表

| | |
|---|---|
| 単価使用年月 | 2020.07 |
| 歩掛適用年月 | 2020.07 |
| 労務調整係数 | 1.000-00000　0.0　0 |

| 単　90号 | 鋼矢板引抜き | 陸上,III型,9m以下 | 単位 | 枚 | 単位数量 | 10 | 単価 | |
|---|---|---|---|---|---|---|---|---|

| 名称・規格 | 条件 | 単位 | 数量 | 単価 | 金額 | 摘要 |
|---|---|---|---|---|---|---|
| 土木一般世話役 | | 人 | | | | |
| 特殊作業員 | | 人 | | | | |
| とび工 | | 人 | | | | |
| 油圧式杭圧入引抜機運転 | 引抜き,III型 | 日 | | | | 単 142号 |
| ﾗﾌﾃﾚｰﾝｸﾚｰﾝ運転 | 25t吊 排ｶﾞｽ対策型(第2次基準値) | 日 | | | | 単 141号 |
| 諸雑費(率+まるめ) | | 式 | 1 | | | |
| 合計 | | | | | | |
| 単価 | | | | | | 円／枚 |
| | | | | | | |
| | | | | | | |
| | | | | | | |
| | | | | | | |

# ２次単価表

| | |
|---|---|
| 単価使用年月 | 2020.07 |
| 歩掛適用年月 | 2020.07 |
| 労務調整係数 | 1.000-00000　0.0　0 |

| 単　91号 | 鋼矢板引抜き | 陸上,III型,6m以下 | 単位 | 枚 | 単位数量 | 10 | 単価 | |
|---|---|---|---|---|---|---|---|---|

| 名称・規格 | 条件 | 単位 | 数量 | 単価 | 金額 | 摘要 |
|---|---|---|---|---|---|---|
| 土木一般世話役 | | 人 | | | | |
| 特殊作業員 | | 人 | | | | |
| とび工 | | 人 | | | | |
| 油圧式杭圧入引抜機運転 | 引抜き,III型 | 日 | | | | 単 142号 |
| ﾗﾌﾃﾚｰﾝｸﾚｰﾝ運転 | 25t吊 排ｶﾞｽ対策型(第2次基準値) | 日 | | | | 単 141号 |
| 諸雑費(率+まるめ) | | 式 | 1 | | | |
| 合計 | | | | | | |
| 単価 | | | | | | 円／枚 |
| | | | | | | |
| | | | | | | |
| | | | | | | |
| | | | | | | |



# ２次単価表

| | |
|---|---|
| 単価使用年月 | 2020.07 |
| 歩掛適用年月 | 2020.07 |
| 労務調整係数 | 1.000-00000　0.0　0 |

| 単　92号 | 油圧式杭圧入引抜機据付･解体 | 引抜き,III型,陸上 | 単位 | 回 | 単位数量 | 1 | 単価 | |
|---|---|---|---|---|---|---|---|---|

| 名称・規格 | 条件 | 単位 | 数量 | 単価 | 金額 | 摘要 |
|---|---|---|---|---|---|---|
| 土木一般世話役 | | 人 | | | | |
| 特殊作業員 | | 人 | | | | |
| とび工 | | 人 | | | | |
| 油圧式杭圧入引抜機運転 | 引抜き,III型 | 日 | | | | 単 142号 |
| ﾗﾌﾃﾚｰﾝｸﾚｰﾝ運転 | 25t吊 排ｶﾞｽ対策型(第2次基準値) | 日 | | | | 単 141号 |
| 諸雑費(まるめ) | | 式 | 1 | | | |
| 合計 | | | | | | |
| 単価 | | | | | | 円／回 |
| | | | | | | |
| | | | | | | |
| | | | | | | |
| | | | | | | |

# ２次単価表

| | |
|---|---|
| 単価使用年月 | 2020.07 |
| 歩掛適用年月 | 2020.07 |
| 労務調整係数 | 1.000-00000　0.0　0 |

| 単　93号 | 鋼矢板･H形鋼(一部埋設) | 鋼矢板III型 | 単位 | t | 単位数量 | 1 | 単価 | |
|---|---|---|---|---|---|---|---|---|

| 名称・規格 | 条件 | 単位 | 数量 | 単価 | 金額 | 摘要 |
|---|---|---|---|---|---|---|
| 鋼矢板 不足分弁償金<br>鋼矢板Ⅲ型 | | t | 1 | | | |
| 合計 | | | | | | |
| 単価 | | | | | | 円／t |
| | | | | | | |

# ２次単価表

| | |
|---|---|
| 単価使用年月 | 2020.07 |
| 歩掛適用年月 | 2020.07 |
| 労務調整係数 | 1.000-00000　0.0　0 |

| 単　94号 | 鋼矢板･H形鋼(一部撤去) | 撤去部分ｽｸﾗｯﾌﾟ長未満,鋼矢板III型,中古品 | 単位 | t | 単位数量 | 1 | 単価 | |
|---|---|---|---|---|---|---|---|---|

| 名称・規格 | 条件 | 単位 | 数量 | 単価 | 金額 | 摘要 |
|---|---|---|---|---|---|---|
| 鋼矢板 市中価格<br>中古品価格 | | t | 1 | | | |
| 合計 | | | | | | |
| 単価 | | | | | | 円／t |
| | | | | | | |



# ２次単価表

| | |
|---|---|
| 単価使用年月 | 2020.07 |
| 歩掛適用年月 | 2020.07 |
| 労務調整係数 | 1.000-00000　0.0　0 |

| 単　95号 | 切梁・腹起し設置・撤去 | 設置･撤去,無,標準(1.0) | 単位 | t | 単位数量 | 10 | 単価 | |
|---|---|---|---|---|---|---|---|---|

| 名称・規格 | 条件 | 単位 | 数量 | 単価 | 金額 | 摘要 |
|---|---|---|---|---|---|---|
| 切梁･腹起し設置 | 無,標準(1.0) | t | 10 | | | 単 143号 |
| 切梁･腹起し撤去 | 無,標準(1.0) | t | 10 | | | 単 144号 |
| 合計 | | | | | | |
| 単価 | | | | | | 円／ t |

# ２次単価表

| | |
|---|---|
| 単価使用年月 | 2020.07 |
| 歩掛適用年月 | 2020.07 |
| 労務調整係数 | 1.000-00000　0.0　0 |

| 単　96号 | 鋼矢板賃料（普通鋼矢板） | III型,6.5m/枚,無,有,軽作業, 1回 | 単位 | 枚 | 単位数量 | 1 | 単価 | |
|---|---|---|---|---|---|---|---|---|

| 名称・規格 | 条件 | 単位 | 数量 | 単価 | 金額 | 摘要 |
|---|---|---|---|---|---|---|
| 鋼矢板（本矢板）<br>３型（６０ｋｇ／ｍ） | 供用日数:　日 | t | 0.39 | | | |
| 鋼矢板（本矢板）<br>修理費及び損耗費 | 機械条件:軽作業,使用回数:1回,修理費のみ(回数補正有) | t | 0.39 | | | |
| 合計 | | | | | | |
| 単価 | | | | | | 円／枚 |

# ２次単価表

| | |
|---|---|
| 単価使用年月 | 2020.07 |
| 歩掛適用年月 | 2020.07 |
| 労務調整係数 | 1.000-00000　0.0　0 |

| 単　97号 | 山留材賃料 | 無,無,有,1回/現場,有,1回/現場,有,1回/現場 | 単位 | t | 単位数量 | 1 | 単価 | |
|---|---|---|---|---|---|---|---|---|

| 名称・規格 | 条件 | 単位 | 数量 | 単価 | 金額 | 摘要 |
|---|---|---|---|---|---|---|
| H形鋼（山留主部材）<br>２５０～４００型（８０～２００ｋｇ／ｍ） | 供用日数:　日 | t | 1 | | | |
| H形鋼（山留主部材）<br>修理費及び損耗費 | 使用回数:1回,修理費のみ(回数補正有) | t | 1 | | | |
| H形鋼（副部材Ａ） | 供用日数:　日 | t | 0.22 | | | |
| H形鋼（副部材Ａ）<br>修理費及び損耗費 | 使用回数:1回,修理費のみ(回数補正有) | t | 0.22 | | | |
| H形鋼（副部材Ｂ）<br>修理費及び損耗費 | 使用回数:1回,修理費のみ(回数補正無) | t | 0.04 | | | |
| 諸雑費(まるめ) | | 式 | 1 | | | |
| 合計 | | | | | | |
| 単価 | | | | | | 円／t |
| | | | | | | |
| | | | | | | |
| | | | | | | |
| | | | | | | |



# ２次単価表

| | |
|---|---|
| 単価使用年月 | 2020.07 |
| 歩掛適用年月 | 2020.07 |
| 労務調整係数 | 1.000-00000　0.0　0 |

| 単　98号 | 鋼矢板･H形鋼(一部撤去) | 撤去部分ｽｸﾗｯﾌﾟ長未満,鋼矢板III型,中古品 | 単位 | t | 単位数量 | 1 | 単価 | |
|---|---|---|---|---|---|---|---|---|

| 名称・規格 | 条件 | 単位 | 数量 | 単価 | 金額 | 摘要 |
|---|---|---|---|---|---|---|
| 鋼矢板　市中価格<br>中古品価格 | | t | 1 | | | |
| 合計 | | | | | | |
| 単価 | | | | | | 円／t |
| | | | | | | |

# ２次単価表

| | |
|---|---|
| 単価使用年月 | 2020.07 |
| 歩掛適用年月 | 2020.07 |
| 労務調整係数 | 1.000-00000　0.0　0 |

| 単　99号 | 山留材賃料 | 無,無,有,1回/現場,有,1回/現場,有,1回/現場 | 単位 | t | 単位数量 | 1 | 単価 | |
|---|---|---|---|---|---|---|---|---|

| 名称・規格 | 条件 | 単位 | 数量 | 単価 | 金額 | 摘要 |
|---|---|---|---|---|---|---|
| H形鋼（山留主部材）<br>２５０～４００型（８０～２００ｋｇ／ｍ） | 供用日数:　日 | t | 1 | | | |
| H形鋼（山留主部材）<br>修理費及び損耗費 | 使用回数:1回,修理費のみ(回数補正有) | t | 1 | | | |
| H形鋼（副部材Ａ） | 供用日数:　日 | t | 0.22 | | | |
| H形鋼（副部材Ａ）<br>修理費及び損耗費 | 使用回数:1回,修理費のみ(回数補正有) | t | 0.22 | | | |
| H形鋼（副部材Ｂ）<br>修理費及び損耗費 | 使用回数:1回,修理費のみ(回数補正無) | t | 0.04 | | | |
| 諸雑費(まるめ) | | 式 | 1 | | | |
| 合計 | | | | | | |
| 単価 | | | | | | 円／t |
| | | | | | | |
| | | | | | | |
| | | | | | | |
| | | | | | | |



# ２次単価表

| | |
|---|---|
| 単価使用年月 | 2020.07 |
| 歩掛適用年月 | 2020.07 |
| 労務調整係数 | 1.000-00000　0.0　0 |

| 単 100号 | 覆工板・受桁設置・撤去<br>（設置面積７００ｍ２以下） | 設置･撤去,標準(1.0) | 単位 | ｍ２ | 単位数量 | 100 | 単価 | |
|---|---|---|---|---|---|---|---|---|

| 名称・規格 | 条件 | 単位 | 数量 | 単価 | 金額 | 摘要 |
|---|---|---|---|---|---|---|
| 覆工板･受桁設置<br>(設置面積700m2以下) | 標準(1.0) | m2 | 100 | | | 単 145号 |
| 覆工板･受桁撤去<br>(設置面積700m2以下) | 標準(1.0) | m2 | 100 | | | 単 146号 |
| 合計 | | | | | | |
| 単価 | | | | | | 円／ｍ２ |

# ２次単価表

| | |
|---|---|
| 単価使用年月 | 2020.07 |
| 歩掛適用年月 | 2020.07 |
| 労務調整係数 | 1.000-00000　0.0　0 |

| 単 101号 | 覆工板設置･撤去<br>(設置面積700m2を超える) | 設置･撤去,標準(1.0) | 単位 | m2 | 単位数量 | 100 | 単価 | |
|---|---|---|---|---|---|---|---|---|

| 名称・規格 | 条件 | 単位 | 数量 | 単価 | 金額 | 摘要 |
|---|---|---|---|---|---|---|
| 土木一般世話役 | | 人 | | | | |
| とび工 | | 人 | | | | |
| 普通作業員 | | 人 | | | | |
| ﾗﾌﾃﾚｰﾝｸﾚｰﾝ[油圧伸縮ｼﾞﾌﾞ型]<br>25t吊 | | 日 | | | | |
| 諸雑費(まるめ) | | 式 | 1 | | | |
| 合計 | | | | | | |
| 単価 | | | | | | 円／m2 |
| | | | | | | |
| | | | | | | |
| | | | | | | |
| | | | | | | |
| | | | | | | |



# ２次単価表

| | |
|---|---|
| 単価使用年月 | 2020.07 |
| 歩掛適用年月 | 2020.07 |
| 労務調整係数 | 1.000-00000　0.0　0 |

| 単 102号 | 覆工板･鋼製ﾏｯﾄ賃料 | 覆工板(鋼製滑り止め　従来型),無,有,1回 | 単位 | m2 | 単位数量 | 1 | 単価 | |
|---|---|---|---|---|---|---|---|---|

| 名称・規格 | 条件 | 単位 | 数量 | 単価 | 金額 | 摘要 |
|---|---|---|---|---|---|---|
| 覆工板<br>鋼製滑り止め　従来型　１８７ｋｇ／ｍ２ | 供用月数:　ヶ月 | ｍ２ | 1 | | | |
| 覆工板<br>修理費及び損耗費 | 使用回数:1回,修理費のみ(回数補正有り) | ｍ２ | 1 | | | |
| 合計 | | | | | | |
| 単価 | | | | | | 円／m2 |

# ２次単価表

| | |
|---|---|
| 単価使用年月 | 2020.07 |
| 歩掛適用年月 | 2020.07 |
| 労務調整係数 | 1.000-00000　0.0　0 |

| 単 103号 | H形鋼杭賃料 | H250,3m/本,無,有,軽作業,1回 | 単位 | 本 | 単位数量 | 1 | 単価 | |
|---|---|---|---|---|---|---|---|---|

| 名称・規格 | 条件 | 単位 | 数量 | 単価 | 金額 | 摘要 |
|---|---|---|---|---|---|---|
| H形鋼（杭用）<br>２５０型（７１．８ｋｇ／ｍ） | 供用日数:　日 | t | 0.215 | | | |
| H形鋼（杭用）<br>修理費及び損耗費 | 機械条件:軽作業,使用回数:1回,修理費のみ(回数補正有) | t | 0.215 | | | |
| 合計 | | | | | | |
| 単価 | | | | | | 円／本 |

# ２次単価表

| | |
|---|---|
| 単価使用年月 | 2020.07 |
| 歩掛適用年月 | 2020.07 |
| 労務調整係数 | 1.000-00000　0.0　0 |

| 単 104号 | H形鋼杭賃料 | H250,3m/本,無,有,軽作業,1回 | 単位 | 本 | 単位数量 | 1 | 単価 | |
|---|---|---|---|---|---|---|---|---|

| 名称・規格 | 条件 | 単位 | 数量 | 単価 | 金額 | 摘要 |
|---|---|---|---|---|---|---|
| H形鋼（杭用）<br>２５０型（７１．８ｋｇ／ｍ） | 供用日数:　日 | t | 0.215 | | | |
| H形鋼（杭用）<br>修理費及び損耗費 | 機械条件:軽作業,使用回数:1回,修理費のみ(回数補正有) | t | 0.215 | | | |
| 合計 | | | | | | |
| 単価 | | | | | | 円／本 |

# ２次単価表

| | |
|---|---|
| 単価使用年月 | 2020.07 |
| 歩掛適用年月 | 2020.07 |
| 労務調整係数 | 1.000-00000　0.0　0 |

| 単 105号 | 現場発生品及び支給品運搬 | 2t積 2t吊,10km,1.28t | 単位 | 回 | 単位数量 | 1 | 単価 | |
|---|---|---|---|---|---|---|---|---|

| 名称・規格 | 条件 | 単位 | 数量 | 単価 | 金額 | 摘要 |
|---|---|---|---|---|---|---|
| 普通作業員 | | 人 | | | | |
| ﾄﾗｯｸ[ｸﾚｰﾝ装置付]<br>ﾍﾞｰｽﾄﾗｯｸ2t級 吊能力2.0t | 0,岩石工の割増対象にしない,普通,0時間,交替制を適用しない,0,しない,しない,0時間 | 時間 | | | | 単 147号 |
| 合計 | | | | | | |
| 単価 | | | | | | 円／回 |



# ２次単価表

| | |
|---|---|
| 単価使用年月 | 2020.07 |
| 歩掛適用年月 | 2020.07 |
| 労務調整係数 | 1.000-00000　0.0　0 |

| 単 106号 | 二重管ｽﾄﾚｰﾅ工法 | 単相方式,2ｾｯﾄ,0m,4.35m,0m,1.35m,1094L/本,無,無 | 単位 | 本 | 単位数量 | 1 | 単価 | |
|---|---|---|---|---|---|---|---|---|

| 名称・規格 | 条件 | 単位 | 数量 | 単価 | 金額 | 摘要 |
|---|---|---|---|---|---|---|
| 土木一般世話役 | | 人 | | | | |
| 特殊作業員 | | 人 | | | | |
| 普通作業員 | | 人 | | | | |
| 注入材<br>注入薬剤 溶液型無機瞬結ﾀｲﾌﾟ | | L | 1,094 | | | |
| ﾎﾞｰﾘﾝｸﾞﾏｼﾝ[油圧式]<br>5.5kW級 | | 日 | | | | |
| 薬液注入ﾎﾟﾝﾌﾟ<br>5～20L/min×2(9.8MPa) | | 日 | | | | |
| 二重管ストレーナ工法削孔<br>消耗材料費 | 単相,ﾚｷ質土 | m | 0 | | | 単 148号 |
| 二重管ストレーナ工法削孔<br>消耗材料費 | 単相,砂質土 | m | 4.35 | | | 単 149号 |
| 二重管ストレーナ工法削孔<br>消耗材料費 | 単相,粘性土 | m | 0 | | | 単 150号 |
| 二重管ストレーナ工法注入<br>消耗材料費 | 単相 | KL | 1.094 | | | 単 151号 |
| 諸雑費(率+まるめ) | | 式 | 1 | | | |
| 合計 | | | | | | |

# ２次単価表

| | |
|---|---|
| 単価使用年月 | 2020.07 |
| 歩掛適用年月 | 2020.07 |
| 労務調整係数 | 1.000-00000　0.0　0 |

| 単 106号 | 二重管ｽﾄﾚｰﾅ工法 | 単相方式,2ｾｯﾄ,0m,4.35m,0m,1.35m,1094L/本,無,無 | 単位 | 本 | 単位数量 | 1 | 単価 | |
|---|---|---|---|---|---|---|---|---|

| 名称・規格 | 条件 | 単位 | 数量 | 単価 | 金額 | 摘要 |
|---|---|---|---|---|---|---|
| 単価 | | | | | | 円／本 |
| | | | | | | |
| | | | | | | |
| | | | | | | |
| | | | | | | |
| | | | | | | |
| | | | | | | |
| | | | | | | |
| | | | | | | |
| | | | | | | |
| | | | | | | |
| | | | | | | |



# ２次単価表

| | |
|---|---|
| 単価使用年月 | 2020.07 |
| 歩掛適用年月 | 2020.07 |
| 労務調整係数 | 1.000-00000　0.0　0 |

| 単 107号 | 注入設備据付･解体 | 二重管ストレーナ工法,2ｾｯﾄ | 単位 | 現場 | 単位数量 | 1 | 単価 | |
|---|---|---|---|---|---|---|---|---|

| 名称・規格 | 条件 | 単位 | 数量 | 単価 | 金額 | 摘要 |
|---|---|---|---|---|---|---|
| 土木一般世話役 | | 人 | | | | |
| 特殊作業員 | | 人 | | | | |
| 普通作業員 | | 人 | | | | |
| ﾄﾗｯｸ[ｸﾚｰﾝ装置付]<br>ﾍﾞｰｽﾄﾗｯｸ4t級　吊能力2.9t | 0,岩石工の割増対象にしない,普通,0時間,交替制を適用しない,0,しない,しない,0時間 | 時間 | | | | 単 123号 |
| 諸雑費(まるめ) | | 式 | 1 | | | |
| 合計 | | | | | | |
| 単価 | | | | | | 円／現場 |
| | | | | | | |
| | | | | | | |
| | | | | | | |
| | | | | | | |
| | | | | | | |

# ２次単価表

| | |
|---|---|
| 単価使用年月 | 2020.07 |
| 歩掛適用年月 | 2020.07 |
| 労務調整係数 | 1.000-00000　0.0　0 |

| 単 108号 | 管推進工　φ400 | | 単位 | m | 単位数量 | 3.7 | 単価 | |
|---|---|---|---|---|---|---|---|---|

| 名称・規格 | 条件 | 単位 | 数量 | 単価 | 金額 | 摘要 |
|---|---|---|---|---|---|---|
| 土木一般世話役 | | 人 | | | | |
| 特殊作業員 | | 人 | | | | |
| 普通作業員 | | 人 | | | | |
| 発動発電機運転<br>ﾃﾞｨｰｾﾞﾙｴﾝｼﾞﾝ駆動 排対 60kVA | | 日 | | | | 単 152号 |
| ﾄﾗｯｸ[ｸﾚｰﾝ装置付]<br>ﾍﾞｰｽﾄﾗｯｸ4t級 吊能力2.9t | | 日 | | | | 単 153号 |
| 機械器具損料 | | 日 | | | | 単 154号 |
| 諸雑費(まるめ) | | 式 | 1 | | | |
| 合計 | | | | | | |
| 単価 | | | | | | 円／m |
| | | | | | | |
| | | | | | | |
| | | | | | | |



# ２次単価表

| | |
|---|---|
| 単価使用年月 | 2020.07 |
| 歩掛適用年月 | 2020.07 |
| 労務調整係数 | 1.000-00000　0.0　0 |

| 単 109号 | 残土運搬工 | | 単位 | m3 | 単位数量 | 1 | 単価 | |
|---|---|---|---|---|---|---|---|---|

| 名称・規格 | 条件 | 単位 | 数量 | 単価 | 金額 | 摘要 |
|---|---|---|---|---|---|---|
| バキューム車運転工 | | m3 | 1 | | | 単 155号 |
| 合計 | | | | | | |
| 単価 | | | | | | 円／m3 |
| | | | | | | |

# ２次単価表

| | |
|---|---|
| 単価使用年月 | 2020.07 |
| 歩掛適用年月 | 2020.07 |
| 労務調整係数 | 1.000-00000　0.0　0 |

| 単 110号 | 滑材注入工 | | 単位 | m | 単位数量 | 1 | 単価 | |
|---|---|---|---|---|---|---|---|---|

| 名称・規格 | 条件 | 単位 | 数量 | 単価 | 金額 | 摘要 |
|---|---|---|---|---|---|---|
| 滑材 | | m3 | 0.12 | | | 単 156号 |
| 機械器具損料 | | m | 1 | | | 単 157号 |
| 合計 | | | | | | |
| 単価 | | | | | | 円／m |

# ２次単価表

| | |
|---|---|
| 単価使用年月 | 2020.07 |
| 歩掛適用年月 | 2020.07 |
| 労務調整係数 | 1.000-00000　0.0　0 |

| 単 111号 | ＨＰＰＥ管挿入工 | | 単位 | m | 単位数量 | 13 | 単価 | |
|---|---|---|---|---|---|---|---|---|

| 名称・規格 | 条件 | 単位 | 数量 | 単価 | 金額 | 摘要 |
|---|---|---|---|---|---|---|
| 土木一般世話役 | | 人 | | | | |
| 特殊作業員 | | 人 | | | | |
| 普通作業員 | | 人 | | | | |
| ﾄﾗｯｸ[ｸﾚｰﾝ装置付]<br>ﾍﾞｰｽﾄﾗｯｸ4t級 吊能力2.9t | | 日 | | | | 単 153号 |
| 諸雑費(まるめ) | | 式 | 1 | | | |
| 合計 | | | | | | |
| 単価 | | | | | | 円／m |
| | | | | | | |
| | | | | | | |
| | | | | | | |
| | | | | | | |
| | | | | | | |



# ２次単価表

| | |
|---|---|
| 単価使用年月 | 2020.07 |
| 歩掛適用年月 | 2020.07 |
| 労務調整係数 | 1.000-00000　0.0　0 |

| 単 112号 | 中詰注入工 | | 単位 | m3 | 単位数量 | 1 | 単価 | |
|---|---|---|---|---|---|---|---|---|

| 名称・規格 | 条件 | 単位 | 数量 | 単価 | 金額 | 摘要 |
|---|---|---|---|---|---|---|
| 土木一般世話役 | | 人 | | | | |
| 特殊作業員 | | 人 | | | | |
| 普通作業員 | | 人 | | | | |
| ｸﾞﾗｳﾄﾎﾟﾝﾌﾟ[横型二連複動ﾋﾟｽﾄﾝ式]<br>吐出量 37～100L/分 | | 日 | | | | |
| ｸﾞﾗｳﾄﾐｷｻ[並列2槽式]<br>200(L)×2 | | 日 | | | | |
| ｸﾞﾗｳﾄﾎｰｽ<br>38mm(1 1/2)×20m | | 日 | | | | |
| 発動発電機運転<br>ﾃﾞｨｰｾﾞﾙｴﾝｼﾞﾝ駆動 排対 60kVA | | 日 | | | | 単 152号 |
| 注入材 | | m3 | 1 | | | 単 158号 |
| 諸雑費(まるめ) | | 式 | 1 | | | |
| 合計 | | | | | | |
| 単価 | | | | | | 円／m3 |
| | | | | | | |

# ２次単価表

| | |
|---|---|
| 単価使用年月 | 2020.07 |
| 歩掛適用年月 | 2020.07 |
| 労務調整係数 | 1.000-00000　0.0　0 |

| 単 113号 | 推進用機器据付撤去工 | | 単位 | 箇所 | 単位数量 | 1 | 単価 | |
|---|---|---|---|---|---|---|---|---|

| 名称・規格 | 条件 | 単位 | 数量 | 単価 | 金額 | 摘要 |
|---|---|---|---|---|---|---|
| 土木一般世話役 | | 人 | | | | |
| 特殊作業員 | | 人 | | | | |
| 溶接工 | | 人 | | | | |
| 普通作業員 | | 人 | | | | |
| 溶接棒<br>軟鋼用　φ4.0mm | | kg | 2.5 | | | |
| 酸素<br>ﾎﾞﾝﾍﾞ | | m3 | 4 | | | |
| ｱｾﾁﾚﾝ<br>ﾎﾞﾝﾍﾞ | | kg | 1 | | | |
| 発動発電機運転<br>ﾃﾞｨｰｾﾞﾙｴﾝｼﾞﾝ駆動 排対 60kVA | | 日 | | | | 単 152号 |
| ﾄﾗｯｸ[ｸﾚｰﾝ装置付]<br>ﾍﾞｰｽﾄﾗｯｸ4t級 吊能力2.9t | | 日 | | | | 単 153号 |
| 電気溶接機[交流ｱｰｸ式(手動)]<br>電撃防止器内蔵型 定格電流300A | | 日 | | | | |
| 雑材料 | | 式 | 1 | | | |
| 諸雑費(まるめ) | | 式 | 1 | | | |



# ２次単価表

| | |
|---|---|
| 単価使用年月 | 2020.07 |
| 歩掛適用年月 | 2020.07 |
| 労務調整係数 | 1.000-00000　0.0　0 |

| 単 113号 | 推進用機器据付撤去工 | | 単位 | 箇所 | 単位数量 | 1 | 単価 | |
|---|---|---|---|---|---|---|---|---|

| 名称・規格 | 条件 | 単位 | 数量 | 単価 | 金額 | 摘要 |
|---|---|---|---|---|---|---|
| 合計 | | | | | | |
| 単価 | | | | | | 円／箇所 |
| | | | | | | |
| | | | | | | |
| | | | | | | |
| | | | | | | |
| | | | | | | |
| | | | | | | |
| | | | | | | |
| | | | | | | |
| | | | | | | |
| | | | | | | |

# ２次単価表

| | |
|---|---|
| 単価使用年月 | 2020.07 |
| 歩掛適用年月 | 2020.07 |
| 労務調整係数 | 1.000-00000　0.0　0 |

| 単 114号 | 鏡切り工 | 鋼矢板III型 | 単位 | m | 単位数量 | 1 | 単価 | |
|---|---|---|---|---|---|---|---|---|

| 名称・規格 | 条件 | 単位 | 数量 | 単価 | 金額 | 摘要 |
|---|---|---|---|---|---|---|
| 土木一般世話役 | | 人 | | | | |
| 溶接工 | | 人 | | | | |
| 普通作業員 | | 人 | | | | |
| 諸雑費(率+まるめ) | | 式 | 1 | | | |
| 合計 | | | | | | |
| 単価 | | | | | | 円／m |
| | | | | | | |
| | | | | | | |
| | | | | | | |
| | | | | | | |
| | | | | | | |
| | | | | | | |



# ２次単価表

| | |
|---|---|
| 単価使用年月 | 2020.07 |
| 歩掛適用年月 | 2020.07 |
| 労務調整係数 | 1.000-00000　0.0　0 |

| 単 115号 | 坑口工 | | 単位 | 箇所 | 単位数量 | 1 | 単価 | |
|---|---|---|---|---|---|---|---|---|

| 名称・規格 | 条件 | 単位 | 数量 | 単価 | 金額 | 摘要 |
|---|---|---|---|---|---|---|
| 止水器 径400mm<br>止水器　φ400 | | 組 | 1 | | | |
| 鋼材溶接工 | | m | 2.6 | | | 単 159号 |
| 鋼材切断工 | | m | 5.2 | | | 単 160号 |
| 普通作業員 | | 人 | | | | |
| ﾄﾗｯｸ[ｸﾚｰﾝ装置付]<br>ﾍﾞｰｽﾄﾗｯｸ4t級 吊能力2.9t | | 日 | | | | 単 153号 |
| 諸雑費(まるめ) | | 式 | 1 | | | |
| 合計 | | | | | | |
| 単価 | | | | | | 円／箇所 |
| | | | | | | |
| | | | | | | |
| | | | | | | |
| | | | | | | |

# ２次単価表

| | |
|---|---|
| 単価使用年月 | 2020.07 |
| 歩掛適用年月 | 2020.07 |
| 労務調整係数 | 1.000-00000　0.0　0 |

| 単 116号 | 滑材・中詰注入設備工 | | 単位 | 箇所 | 単位数量 | 1 | 単価 | |
|---|---|---|---|---|---|---|---|---|

| 名称・規格 | 条件 | 単位 | 数量 | 単価 | 金額 | 摘要 |
|---|---|---|---|---|---|---|
| 土木一般世話役 | | 人 | | | | |
| 特殊作業員 | | 人 | | | | |
| 普通作業員 | | 人 | | | | |
| ﾄﾗｯｸ[ｸﾚｰﾝ装置付]<br>ﾍﾞｰｽﾄﾗｯｸ4t級 吊能力2.9t | | 日 | | | | 単 153号 |
| 合計 | | | | | | |
| 単価 | | | | | | 円／箇所 |
| | | | | | | |
| | | | | | | |
| | | | | | | |
| | | | | | | |
| | | | | | | |
| | | | | | | |



# ２次単価表

| | |
|---|---|
| 単価使用年月 | 2020.07 |
| 歩掛適用年月 | 2020.07 |
| 労務調整係数 | 1.000-00000　0.0　0 |

| 単 117号 | 交通誘導警備員B | | 単位 | 人日 | 単位数量 | 1 | 単価 | |
|---|---|---|---|---|---|---|---|---|

| 名称・規格 | 条件 | 単位 | 数量 | 単価 | 金額 | 摘要 |
|---|---|---|---|---|---|---|
| 交通誘導警備員B | | 人 | | | | |
| 合計 | | | | | | |
| 単価 | | | | | | 円／人日 |
| | | | | | | |

# ２次単価表

| | |
|---|---|
| 単価使用年月 | 2020.07 |
| 歩掛適用年月 | 2020.07 |
| 労務調整係数 | 1.000-00000　0.0　0 |

| 単 118号 | 貨物自動車による運搬(1車1回) | 油圧杭圧入引抜鋼矢板II･III･IV,無 | 単位 | 台 | 単位数量 | 1 | 単価 | |
|---|---|---|---|---|---|---|---|---|

| 名称・規格 | 条件 | 単位 | 数量 | 単価 | 金額 | 摘要 |
|---|---|---|---|---|---|---|
| 貨物自動車運送料金<br>距離制運賃 | | 台 | 1 | | | |
| 合計 | | | | | | |
| 単価 | | | | | | 円／台 |
| | | | | | | |

# ２次単価表

| | |
|---|---|
| 単価使用年月 | 2020.07 |
| 歩掛適用年月 | 2020.07 |
| 労務調整係数 | 1.000-00000　0.0　0 |

| 単 119号 | 仮設材等の運搬<br>鋼矢板･H鋼･覆工板･敷鉄板等 | 各種(実数入力),0,無 | 単位 | t | 単位数量 | 1 | 単価 | |
|---|---|---|---|---|---|---|---|---|

| 名称・規格 | 条件 | 単位 | 数量 | 単価 | 金額 | 摘要 |
|---|---|---|---|---|---|---|
| 仮設材の運賃料金<br>鋼材の運送に関わる運賃料金 | | t | 1 | | | |
| 合計 | | | | | | |
| 単価 | | | | | | 円／t |
| | | | | | | |

# ２次単価表

| | |
|---|---|
| 単価使用年月 | 2020.07 |
| 歩掛適用年月 | 2020.07 |
| 労務調整係数 | 1.000-00000　0.0　0 |

| 単 120号 | 仮設材等の積込み取卸し費 | 取卸しのみ | 単位 | t | 単位数量 | 1 | 単価 | |
|---|---|---|---|---|---|---|---|---|

| 名称・規格 | 条件 | 単位 | 数量 | 単価 | 金額 | 摘要 |
|---|---|---|---|---|---|---|
| 取卸し費(仮設材等) | | t | 1 | | | |
| 合計 | | | | | | |
| 単価 | | | | | | 円／t |
| | | | | | | |



# ２次単価表

| | |
|---|---|
| 単価使用年月 | 2020.07 |
| 歩掛適用年月 | 2020.07 |
| 労務調整係数 | 1.000-00000　0.0　0 |

| 単 121号 | 仮設材等の積込み取卸し費 | 積込みのみ | 単位 | t | 単位数量 | 1 | 単価 | |
|---|---|---|---|---|---|---|---|---|

| 名称・規格 | 条件 | 単位 | 数量 | 単価 | 金額 | 摘要 |
|---|---|---|---|---|---|---|
| 積込み費(仮設材等) | | t | 1 | | | |
| 合計 | | | | | | |
| 単価 | | | | | | 円／t |
| | | | | | | |

# ２次単価表

| | |
|---|---|
| 単価使用年月 | 2020.07 |
| 歩掛適用年月 | 2020.07 |
| 労務調整係数 | 1.000-00000　0.0　0 |

| 単 122号 | 通水試験工 | 給水車不要 | 単位 | 日 | 単位数量 | 1 | 単価 | |
|---|---|---|---|---|---|---|---|---|

| 名称・規格 | 条件 | 単位 | 数量 | 単価 | 金額 | 摘要 |
|---|---|---|---|---|---|---|
| 配管工 | | 人 | | | | |
| 普通作業員 | | 人 | | | | |
| 器具損料及び諸雑費 | | 式 | 1 | | | |
| 合計 | | | | | | |
| 単価 | | | | | | 円／日 |
| | | | | | | |
| | | | | | | |
| | | | | | | |
| | | | | | | |
| | | | | | | |
| | | | | | | |
| | | | | | | |

# － 特 記 仕 様 書 －

# 施 工 条 件 明 示 書

| 工事番号 | 七水第20-107号 | 工事名 | 令和2年度　東宮浜笠岩地区老朽管更新工事 | 事務所名 | 七ヶ浜町水道事業所 |
|---|---|---|---|---|---|

| 項　目 | 条　件 | 内　容 | 施 工 方 法 | 備　考 |
|---|---|---|---|---|
| 1　共通仕様書の適用 | 本工事は，宮城県土木部制定「共通仕様書」を適用するほか，本特記仕様書により施工するものとする。<br>仕様書の記載内容の優先は，「特記仕様書」「共通特記仕様書」「共通仕様書」の順とする。 | | | |
| 2　主任技術者及び監理技術者（以下，配置技術者という。）の配置 | | | | |
| (1) 現場施工に着手する日の指定<br>（配置技術者の配置要件の特例）<br>※平成25年4月1日以降適用「現場施工の着手日を指定した工事における配置技術者の配置要件の特例について」 | ○ある | 平成　年　月　日（「3　工程関係」に条件がない場合は，期日以前の着手も可能） | | |
| | ● ない　○ある | 請負者が着手日を選択出来る工事（フレックス工事）　契約日から○○日以内<br>土木工事共通特記仕様書第1編1－1－4によること。 | | |
| | ● ない　● ない | 請負者は，現場施工に着手する日の指定がない限り，原則として，契約書に定める工期の初日から30日以内に現場施工に着手しなければならない。（共通仕様書第1編共通編第1章総則1－1－8） | | |
| | 上記現場施工に着手する日の前日までの期間において，工事準備等を含め工事現場が不稼動であることが明確な場合は，配置技術者の工事現場への専任は要しない。<br>出納局契約課ホームページ参照のこと。http://www.pref.miyagi.jp/keiyaku/kk50.htm | | | |
| 3　工程関係 | | | | |
| (1) 関連工事による施工時期の調整 | ● ある　○ない | 町発注予定(歩道拡幅)工事 | 施工会社との協議により調整すること。 | |
| (2) 施工時期による制限 | ○ある　● ない | | | |
| (3) 関係機関等との協議の未成立 | ● ある　○ない | 町道道路占用協議中 | | |
| (4) 関係機関等との協議結果、特定条件の付加 | ○ある　● ない | | | |
| 4　公害対策関係 | | | | |
| (1) 施工方法，機械施設，作業時間等の制限 | ● ある　○ない | 作業時間の制限について | 9時～17時にて施工することとし、通勤、通学時間帯は避けること。 | |
| 5　安全対策関係 | | | | |
| (1) 交通安全施設等の指定 | ● ある　○ない | 必要な箇所には交通誘導員を配置し、工事区域には安全対策をすること。 | 交通誘導員を配置すること。 | |
| (2) 占用埋設物との近接工事による施工方法，作業時間の制限 | ● ある　○ない | 地下埋設物の照査を行うこと。 | 施工前、施工時は占用埋設物に支障がないことを確認すること。 | |
| 6　排水工関係 | | | | |
| (1) 濁水,湧水処理のための特別な対策の必要性 | ● ある　○ない | 状況に応じで、水替工を実施すること。 | 施工困難な場合は別途協議をすること。 | |
| 7　建設副産物対策関係 | | | | |
| (1) 共通事項 | 下記の処理・処分は設計積算上の条件明示であり，処理施設を指定するものではない。なお，下記によらない場合は，監督職員と協議すること。また，処理・処分に先立ち処分場等の受入れの可否を確認すること。なお，廃棄物の処理に当たっては「廃棄物の処理及び清掃に関する法律」を遵守すること（環境省または循環型社会推進課のHPを参照）。 | | | |
| | | 処理・処分する場所 | 処理・処分方法 | 距　離 | 制　限　時　間 |
| | 工事現場内及び工事現場間で再利用する場合は，施工管理及び契約方法等について，施工計画打合せ時に監督職員と協議すること | | | | |
| (2) 建設発生土　処理・処分 | ● ある　○ない | | 自由処分 | 10.0 km | 9 時　0 分 ～ 17 時　0 分 |
| (3) 建設発生土以外の建設副産物　処理・処分　コンクリ ート塊 | ● ある　○ない | 宮城りんかいｱｽｺﾝ(株)多賀経工場 | 中間処理 | 4.3 km | 9 時　0 分 ～ 17 時　0 分 |
| アスファルト塊 | ● ある　○ない | 宮城りんかいｱｽｺﾝ(株)多賀経工場 | 中間処理 | 4.3 km | 9 時　0 分 ～ 17 時　0 分 |
| 建設発生木材 | ○ある　● ない | | | km | 時　分 ～ 時　分 |
| 建設汚泥 | ○ある　● ない | | | km | 時　分 ～ 時　分 |
| その他(廃ﾌﾟﾗ) | ● ある　○ない | 宮城県環境事業公社 | 最終処分 | 18.0 km | 9 時　0 分 ～ 17 時　0 分 |
| (4) 再生材の利用 | ● ある　○ない | 種類・数量 | RC-40：106.8m3　再生AS安定処理：228.7t　再生密粒度As20F：179.8t | | |
| 8　工事現場のイメージアップ | ○ある　● ない | 内容<br>イメージアップの具体的な実施内容，実施期間については，施工計画書に明記し，監督職員と協議すること。 | | | |
| 9　品質証明 | | | | | |
| (1) 品質証明書および施工プロセス品質確認チェックリストの対象 | ○ある　● ない | 請負工事費が，1億5千万円以上の工事および発注者が必要と認める工事。<br>土木工事共通特記仕様書第3編1－1－9および品質証明実施要領によること。 | | | |
| (2) 施工プロセス品質確認チェックリストの対象 | ○ある　● ない | 上記に該当せず，請負工事費が1億円以上の工事。<br>土木工事共通特記仕様書第3編1－1－9および品質証明実施要領によること。 | | | |
| 10　標準的な設計図書による発注方式 | ○ある　● ない | 土木工事共通特記仕様書第3編1－1－14によること。 | | | |
| 11　資材関係 | | | | | |
| (1) 生コンクリート | 生コンクリートの使用に当たっては，「宮城県生コンクリート品質管理監査会議」が交付する「品質管理監査合格証」を有する工場の製品，又は同等以上の品質管理を行っていることが認められる工場の製品を使用すること。 | | | | |
| (2) 購入土 | 購入土を使用する場合は，材料承諾時に「採石法第33条による採取計画認可書の写し」，又は「砂利採取法第16条の採取計画認可書の写し」を提出すること。 | | | | |
| (3) 宮城県グリーン製品の利用<br>「宮城県グリーン製品」利用推進指針によること。<br>「宮城県グリーン製品」を使用した場合は，請負者は環境政策課HPより「チェックリスト」をダウンロードし，使用材料や数量等を入力後，工事完了後に監督職員に提出（電子メール）すること。 | 必須 | 1.植生基盤材等，視線誘導標，型枠用合板は，原則として宮城県グリーン製品を用いること。 | | | |
| | ○ある　● ない | 2. 盛土材,埋め戻し材 | | | |
| | ○ある　● ない | 3. その他（　　） | | | |
| | ○ある　● ない | 4. その他（　　） | | | |
| (4) 現場吹付法枠工 | 吹付モルタルにおける圧縮強度の規格値は，18N/mm2以上とする。 | | | | |
| 12　その他 | | | | | |
| (1) 舗装の下請制限について | ○ある　● ない | 土木工事共通特記仕様書第1編1－1－3によること。 | | | |
| (2) 「ダンプ土砂運搬等下請を行う工事における工事費内訳調査」の対象の有無 | ○ある　● ない | 本工事は「ダンプ土砂運搬等下請を行う工事における工事費内訳調査」の対象工事であり、請負者は、調査票等に必要事項を正確に記入し発注者に提出する他、ダンプ土砂運搬等下請負契約に関する関係書類を提出すること。<br>請負者が本工事の一部について下請契約を締結する場合には、請負者は、当該工事の受注者（当該下請工事の一部に係る二次以降の下請負人を含む）も同様の義務を負う旨を周知すること。 | | | |
| (3) 三者会議の対象の有無 | ○ある　● ない | 本工事は、工事着手前等に当該工事の発注者、施工者、詳細設計等を担当した設計者が参加して、設計図書と現場の整合性の確認及び設計意図の伝達等を行う「三者会議」を設置する対象工事である。<br>土木工事共通特記仕様書第3編1－1－5によること。 | | | |
| (4) 貸与資料の有無 | ○ある　● ない | 本仕様書によるもののほか工事施工に関して必要な資料として工事契約後下記の資料を貸与する。<br>貸与資料（　　） | | | |
| (5) 発注者支援（工事監督支援業務）対象の有無 | ○ある　● ない | 工事監督支援業務の受注者が現場監督支援する場合、工事請負者対し「工事打合せ簿」により担当技術者（所属会社等名・氏名）の通知を行うこと。 | | | |
| (6) 工事写真の電子化の対象の有無 | ● ある　○ない | 本工事の工事写真の作成は，原則として，デジタル写真管理情報基準(案)に基づき電子とすること。ただし，予定価格が8，000万円未満の場合は，監督員との協議により，従来の紙による作成も認めることとする。 | | | |
| (7) 工事実績情報システム（ｺﾘﾝｽﾞ）登録 | 請負者は，工事請負代金額が500万円以上の工事について，工事実績情報サービス（CORINS）に基づき，受注・変更・完成・訂正時に工事実績情報として「工事カルテ」を作成し登録申請を行うこと。 | | | | |
| (8) 工事書類の簡素化の試行について | ○ある　● ない | 1.　本工事は、工事書類の簡素化を目的とした試行対象工事である。<br>2.　「宮城県土木部における工事書類簡素化一覧表」に基づき実施するものとする。また，工事打合簿，材料確認書，段階確認書，立会願，夜間・休日作業届の書類を提出については，電子メール活用を基本とする。<br>3.　これらに定められていない場合は，監督職員と協議するものとする。 | | | |

# 東日本大震災に伴う特例制度

| 項　　目 | 条　件 | | 内　　容 | 施 行 方 法 | 備　考 |
|---|---|---|---|---|---|
| 13 積算基準及び設計単価の適用期日 | | | | | |
| (1)積算基準及び設計単価の適用について | ◉ある | ○ない | 積算基準及び設計単価は公告日の前月の基準及び単価としている。 | | |
| (2)工事請負契約締結後における設計単価の変更 | ○ある | ◉ない | 本工事は，当初工事請負契約締結後において，契約日を基準日として設計単価の設計変更を行うこととする。<br>なお，設計変更の対象は，資材単価・労務単価及び機械単価等の設計単価とする。 | | |
| 14 被災地以外からの労働者確保に要する間接費の設計変更の運用 | | | | | |
| (1)労働者確保に関する積算方法の試行工事 | ○ある | ◉ない | 1．本工事は，「共通仮設費(率分)のうち営繕費」及び「現場管理費のうち労務管理費」の下記に示す費用(以下「実績変更対象間接費」という。)について，契約締結後，労働者確保に要する方策に変更が生じ，宮城県土木部においては土木工事標準積算基準(宮城県土木部)に基づく金額相当では適正な工事の実施が困難になった場合は，実績変更対象間接費の支出実績を踏まえて最終精算変更時点で設計変更する「労働者確保に関する積算方法の工事」である。<br><br>営繕費：労働者送迎費，宿泊費，借上費<br>労務管理費：募集及び解散に要する費用，賃金以外の食事，通勤等に要する費用<br><br>2．本工事の予定価格の算出の基礎とした設計額(宮城県土木部においては，土木工事標準積算基準に基づき算出した額)における実績変更対象間接費の割合は次のとおりである。<br>1)共通仮設費(率分)に占める実績変更対象間接費(労働者送迎費，宿泊費，借上費)の割合：　0.00%<br>2)現場管理費に占める実績変更対象間接費(募集及び解散に要する費用，賃金以外の食事，通勤等に要する費用)の割合：　0.00%<br>3．受注者は，実績変更対象間接費の支出実績を踏まえて設計変更を希望する場合は，実績変更対象間接費に係る費用の内訳を記載した「労働者確保に係る実績報告書(様式1)」及び実績変更対象間接費について実際に支払った全ての証明書類(領収書，領収書の出ないものは金額の適切性を証明する金額計算書など。)を監督員に提出し，設計変更の内容について協議するものとする。<br>4．受注者の責めによる工事工程の遅れ等受注者の責めに帰すべき事由による増加費用については，設計変更の対象としない。<br>5．発注者は，実績変更対象間接費の支出実績を踏まえて設計変更する場合，受注者が実績変更対象間接費について実際に支払った額のうち証明書類において確認された費用から，宮城県土木部においては土木工事標準積算基準(宮城県土木部)に基づき算出した額における実績変更対象間接費を差し引いた費用を加算して算出する。なお，全ての証明書類の提出がない場合であっても，提出された証明書類をもって設計変更を行うものとする。<br>6．受注者から提出された資料に虚偽の申告があった場合については，法的措置及び入札参加資格制限等の措置を行う場合がある。<br>7．受注者は，実績変更対象間接費にかかる設計変更について疑義が生じた場合は，監督員と協議するものとする。 | | |
| (2)労働者宿舎設置に関する積算方法の試行工事 | ○ある | ◉ない | 本工事は，「労働者宿舎設置に関する試行要領」(以下試行要領)の対象工事である。<br>労働者宿舎の設置を希望する場合については，「試行要領」に基づき監督職員と事前に協議すること。 | | |
| | | | | | |
| 15 遠隔地からの建設資材調達に係る設計変更 | | | | | |
| (1)遠隔地からの建設資材調達に係る設計変更 | ○ある | ◉ない | 下記の建設資材は，通常地域内から調達することを想定しているが，安定的な確保を図るために，当該調達地域以外から調達せざるを得ない場合には，事前に監督職員と協議するものとする。また，購入費及び輸送費に要した費用については，証明書類(契約書及び納品書等)を添付するものする。<br>なお，添付する証明書類(契約書及び納品書等)は原本を提示(写しの提出)とし，受注者名，納品者名，使用資材名，規格・形状，使用(納品)日，使用(納品)数量等が記載されている物を監督員に提出し，その費用について設計変更することとする。<br><br>購入費の対象は，生コンクリート・アスファルト合材・石材等(山砂，砕石，捨石，被覆石等)とする。<br>輸送費の対象は，仮設材(鋼矢板等)とする。 | 受注者は，購入費及び輸送費を変更したい場合は，「工事打合せ簿」に次の事項を記載し発注者に提出し協議するものとする。<br>1. 地域内及び基地に，建設資材がないことを証明する資料(打合せメモ等)<br>2. 遠隔地から購入及び輸送する建設資材の名称・規格及び製造・生産工場の名称(使用材料の建設資材名及び規格・形状等の証明資料「品質証明」)<br>3. 遠隔地から建設資材を購入及び輸送する理由<br>4. 製造・生産工場を選定した理由<br>5. 見積もり書<br>6. その他，必要と思われる事項 | |
| | | | | | |
| 16 施工箇所が点在する工事の間接費の積算 | | | | | |
| (1)施工箇所が点在する工事積算方法の試行の対象工事 | ○ある | ◉ない | 本工事は，施工箇所が点在する工事であり，共通仮設費及び現場管理費について標準積算と施工実態に乖離が考えられるため，「○○地区(施工箇所○○，○○)，△△地区(施工箇所○○)，□□地区(施工箇所○○)(以下，対象地区という)」ごとに共通仮設費及び現場管理費を算出する「施工箇所が点在する工事積算方法の試行」の対象工事である。 | 本工事における共通仮設費の金額は，対象地区毎に算出した共通仮設費を合計した金額とする。また，現場管理費の金額も同様に，対象地区毎に算出した現場管理費を合計した金額とする。なお，共通仮設費率及び現場管理費率の補正(大都市，施工地域等)については，対象地区毎に設定する。 | |
| 17 その他 | | | | | |
| (1)機械損料の補正について | ◉ある | ○ない | 本工事で使用するブルドーザ(リッパ装置付きブルドーザを除く)，バックホウ，ダンプトラック(建設専用ダンプトラックを除く)については運転1時間(日)当たりの損料に105/100 を乗じている。 | | |
| (2)土砂等建設資材を供給元で引取する場合の積算の取扱い | ○ある | ◉ない | ・ 本工事の施工において，調達(購入)する予定の○○の設計単価は，現場持込価格(単価)としている。<br>ただし，契約後，施工計画に基づき，○○の調達条件について異なる場合は，監督職員と協議すること。<br>・ 資材搬入において，標準作業以外の作業(現場外の仮置き等)が生じる場合は，監督職員と協議すること。 | | |
| (3)東日本大震災の復旧・復興事業等における積算方法等に関する試行について | ◉ある | ○ない | 間接工事費(共通仮設費及び現場管理費)について，工事量の増大による資材やダンプトラック等の不足による作業効率の低下等により現場の実支出が増大し，積算基準による積算とかい離が生じていることが確認されたため，積算基準書等により各工種区分に従って対象額ごとに求めた共通仮設費率及び現場管理費率に，それぞれ以下の補正係数を乗じている。<br><br>補正係数　共通仮設費：1．5　現場管理費：1．2 | | |
| | | | | | |

# 特 記 事 項

| | | | |
|---|---|---|---|
| 1 追加事項1 | | | |
| (1) 追加　現場代理人の兼務について | 条件を満たす場合は、現場代理人の兼務を認める。 | | |
| (2) 追加 セメント改良について | 改良材料は普通ポルトランドセメントとし、配合量については、6t/100m3とする。 | | |
| (3) 追加 | | | |
| (4) 追加 | | | |
| (5) 追加 | | | |

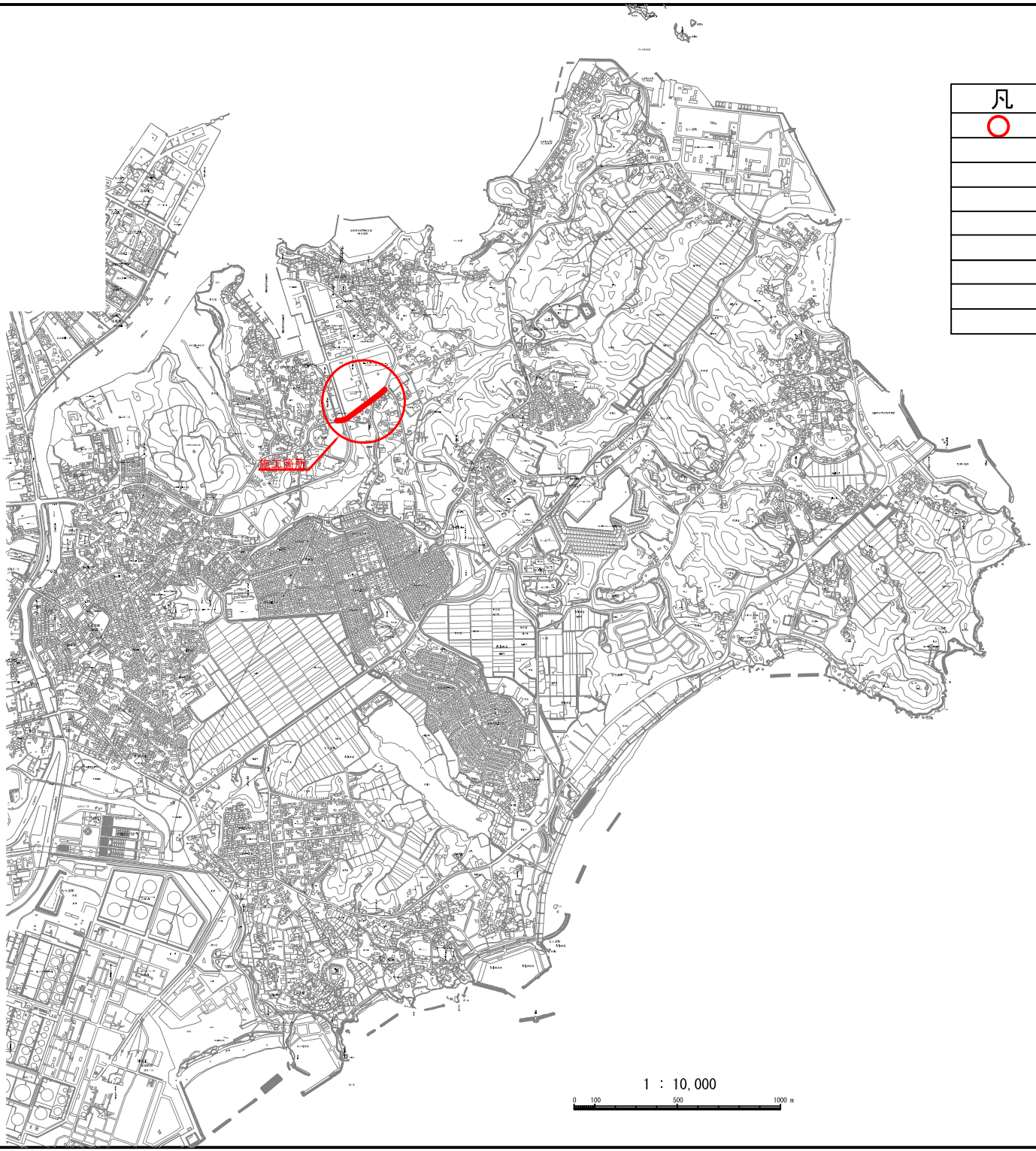


| 凡 | 例 |
|---|---|
| ○ | 施 工 箇 所 |
| | |
| | |
| | |
| | |
| | |
| | |
| | |
| | |

| | | | |
|---|---|---|---|
| 工事番号 | 七水第20-107号 | | |
| 施工地名 | 七ヶ浜町　東宮浜字笠岩　地内他 | | |
| 工 事 名 | 令和２年度　東宮浜笠岩地区老朽管更新工事 | | |
| 図 面 名 | 位　置　図 | | |
| 縮　尺 | 1:10,000 | 図　番 | 1/ 16 |
| 宮 城 県 七 ヶ 浜 町 | | | |

# 平 面 図

S=1:500

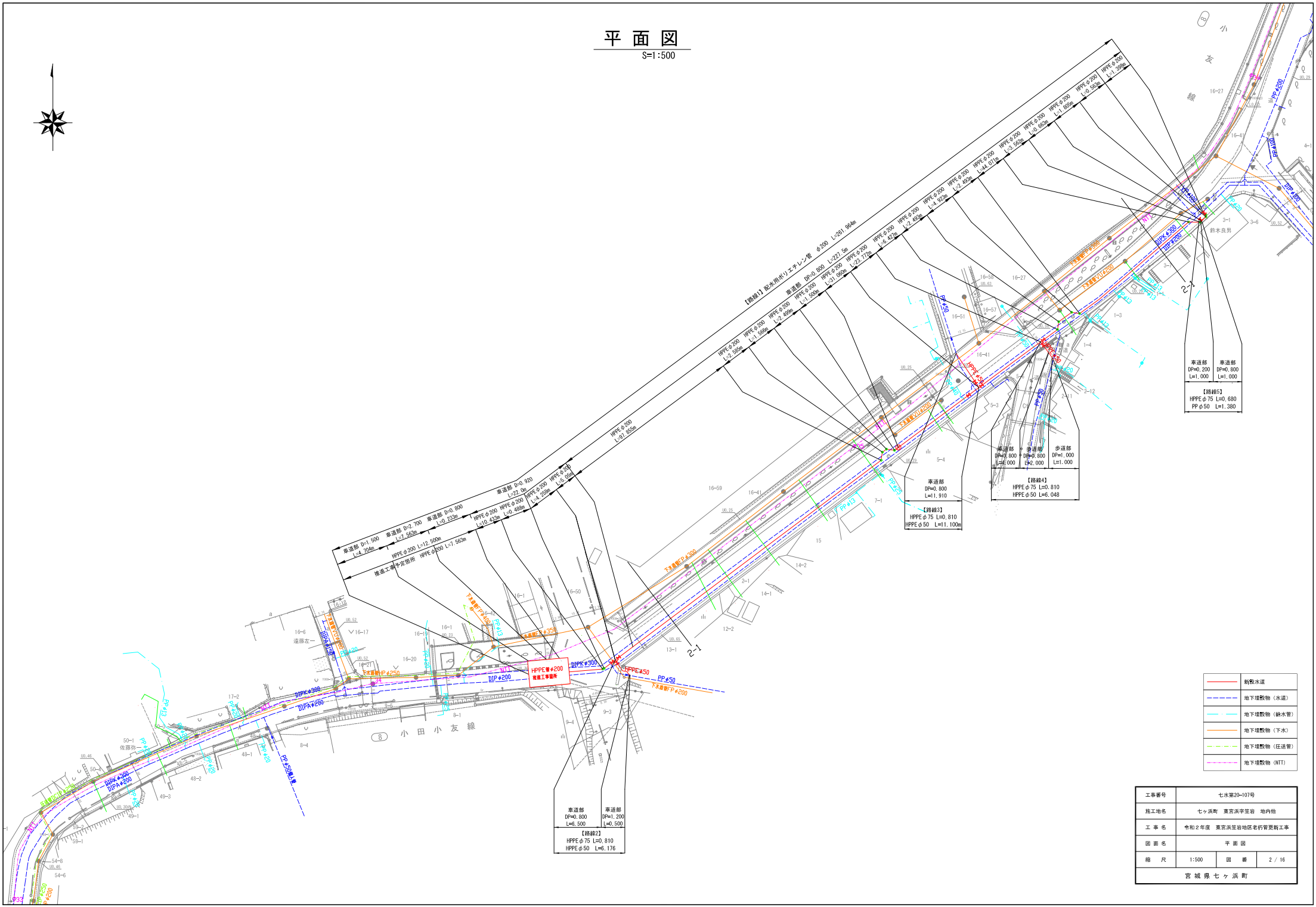


| | |
|---|---|
| | 新設水道 |
| | 地下埋設物（水道） |
| | 地下埋設物（給水管） |
| | 地下埋設物（下水） |
| | 地下埋設物（圧送管） |
| | 地下埋設物（NTT） |

| | | | |
|---|---|---|---|
| 工事番号 | 七水第20-107号 | | |
| 施工地名 | 七ヶ浜町　東宮浜字笠岩　地内他 | | |
| 工 事 名 | 令和２年度　東宮浜笠岩地区老朽管更新工事 | | |
| 図 面 名 | 平 面 図 | | |
| 縮　尺 | 1:500 | 図　番 | 2 / 16 |
| 宮 城 県 七 ヶ 浜 町 | | | |

# 管 割 図(1/2)

S=1:FREE

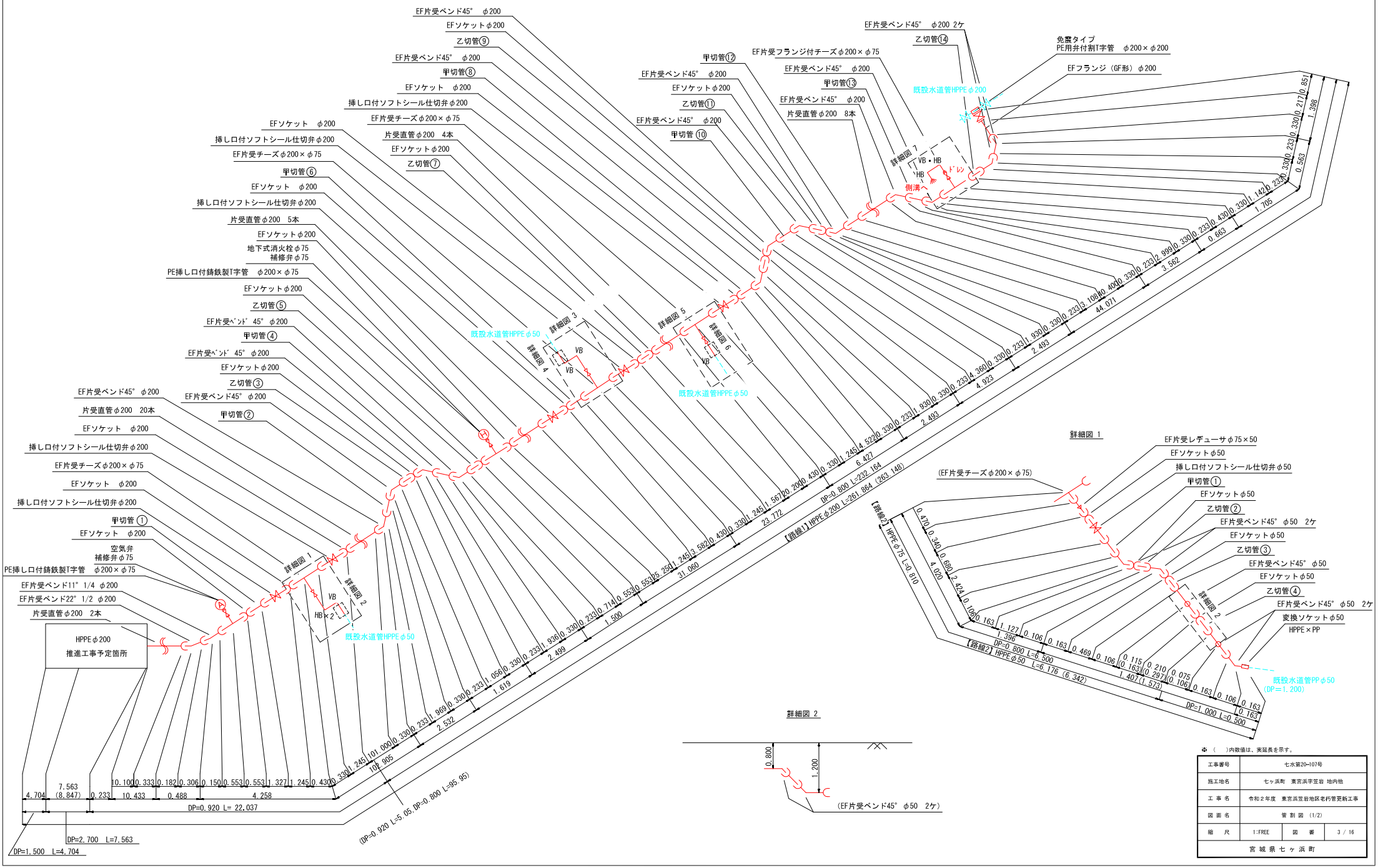


※（ ）内数値は、実延長を示す。

| | | | |
|---|---|---|---|
| 工事番号 | 七水第20-107号 | | |
| 施工地名 | 七ヶ浜町 東宮浜字笠岩 地内他 | | |
| 工 事 名 | 令和２年度 東宮浜笠岩地区老朽管更新工事 | | |
| 図 面 名 | 管 割 図 (1/2) | | |
| 縮 尺 | 1:FREE | 図 番 | 3 / 16 |
| 宮 城 県 七 ヶ 浜 町 | | | |

# 管 割 図(2/2)

S=1:FREE

詳細図 3

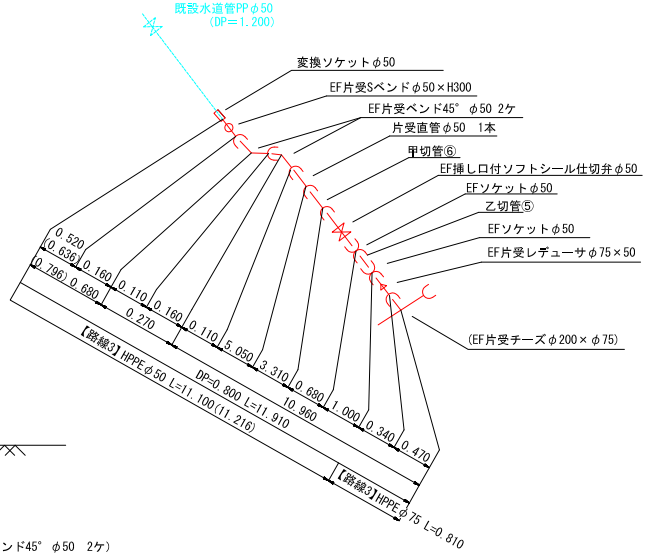


詳細図 4

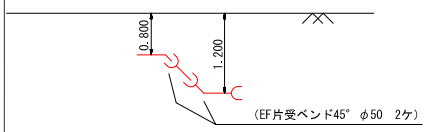


詳細図 5

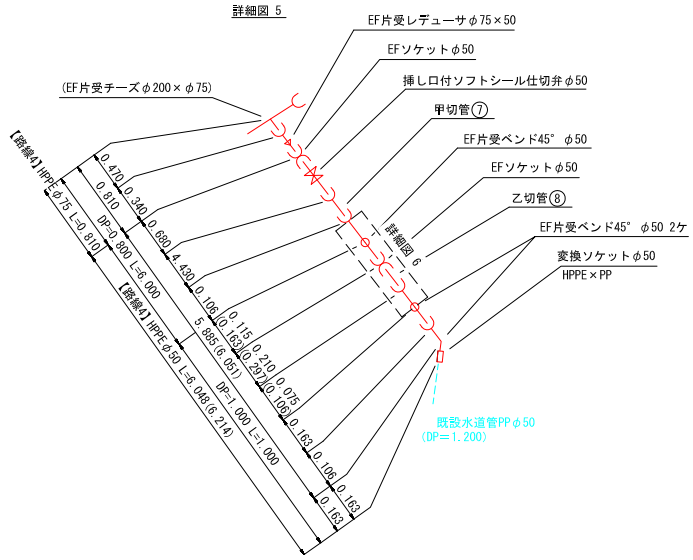


詳細図 6

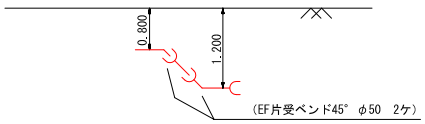


詳細図 7(1)

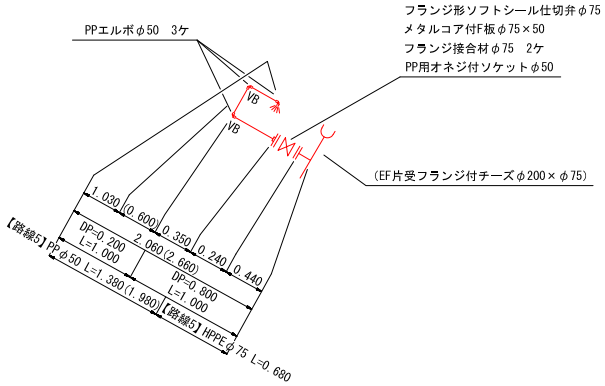


詳細図 7(2)

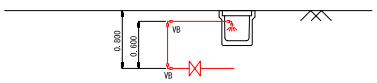


推進工事予定箇所 平面図

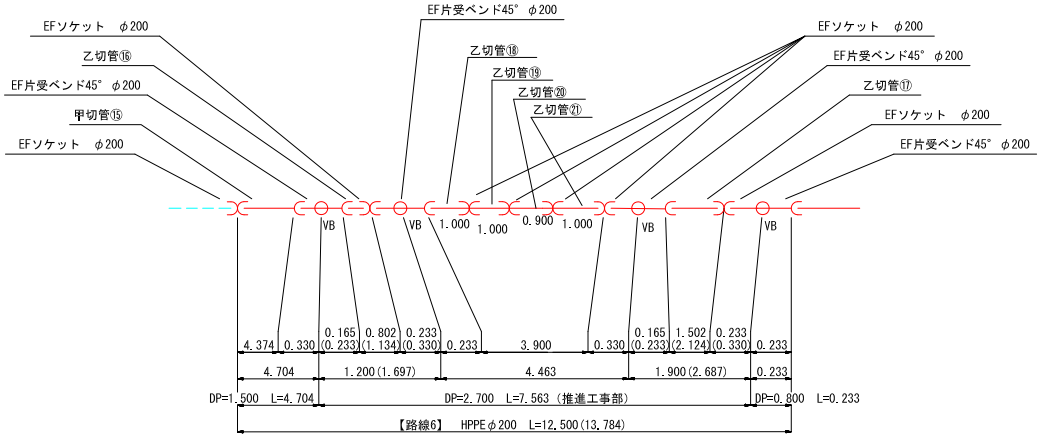


推進工事予定箇所 縦断図

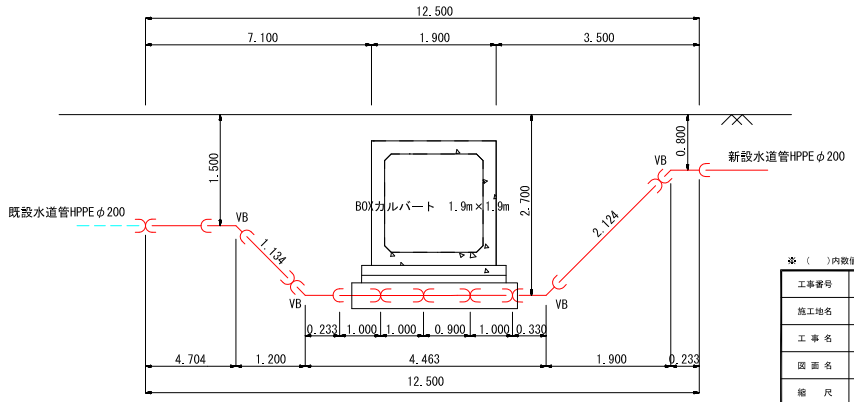


※ ( )内数値は、実延長を示す。

| | | | |
|---|---|---|---|
| 工事番号 | 七水第20-107号 | | |
| 施工地名 | 七ヶ浜町 東宮浜字笠岩 地内他 | | |
| 工 事 名 | 令和２年度 東宮浜笠岩地区老朽管更新工事 | | |
| 図 面 名 | 管 割 図 (2/2) | | |
| 縮 尺 | 1:FREE | 図 番 | 4 / 16 |
| 宮 城 県 七 ヶ 浜 町 | | | |

# 切 管 表

S=1:FREE

## 水道配水用ﾎﾟﾘｴﾁﾚﾝ管 φ200

| | 甲切管(m) | | 乙切管(m) | | | | | | | | 計(m) | 残管(m) | 切断(口) | 備　考 |
|---|---|---|---|---|---|---|---|---|---|---|---|---|---|---|
| | 番号 | 延長 | 番号 | 延長 | 番号 | 延長 | 番号 | 延長 | 番号 | 延長 | | | | |
| 1 | 12 | 3.108 | 5 | 0.714 | 3 | 1.056 | | | | | 4.878 | 0.172 | 3 | |
| 2 | 2 | 1.969 | 14 | 1.142 | 7 | 1.567 | | | | | 4.678 | 0.372 | 3 | |
| 3 | 13 | 2.999 | 9 | 1.930 | | | | | | | 4.929 | 0.121 | 2 | |
| 4 | 1 | 1.327 | 11 | 1.930 | 16 | 1.134 | | | | | 4.391 | 0.659 | 3 | |
| 5 | 8 | 4.522 | | | | | | | | | 4.522 | 0.528 | 1 | |
| 6 | 10 | 4.360 | | | | | | | | | 4.360 | 0.690 | 1 | |
| 7 | 6 | 3.582 | | | | | | | | | 3.582 | 1.468 | 1 | |
| 8 | 4 | 1.936 | 17 | 2.124 | | | | | | | 4.060 | 0.990 | 2 | |
| 9 | 15 | 4.374 | | | | | | | | | 4.374 | 0.676 | 1 | |
| 10 | | | 18 | 1.000 | 19 | 1.000 | 20 | 0.900 | 21 | 1.000 | 3.900 | 1.150 | 4 | |
| 計 | | | | | | | | | | | 43.674 | 6.826 | 21 | |

## 水道配水用ﾎﾟﾘｴﾁﾚﾝ管 φ50

| | 甲切管(m) | | 乙切管(m) | | | | | | | | 計(m) | 残管(m) | 切断(口) | 備　考 |
|---|---|---|---|---|---|---|---|---|---|---|---|---|---|---|
| | 番号 | 延長 | 番号 | 延長 | 番号 | 延長 | 番号 | 延長 | 番号 | 延長 | | | | |
| 1 | 1 | 2.424 | 4 | 0.297 | 5 | 1.000 | 3 | 0.469 | | | 4.190 | 0.860 | 4 | |
| 2 | 6 | 3.310 | 2 | 1.127 | 8 | 0.297 | | | | | 4.734 | 0.316 | 3 | |
| 3 | 7 | 4.430 | | | | | | | | | 4.430 | 0.620 | 1 | |
| | | | | | | | | | | | | | | |
| 計 | | | | | | | | | | | 13.354 | 1.796 | 8 | |

| | | | |
|---|---|---|---|
| 工事番号 | 七水第20-107号 | | |
| 施工地名 | 七ヶ浜町　東宮浜字笠岩 地内他 | | |
| 工 事 名 | 令和２年度　東宮浜笠岩地区老朽管更新工事 | | |
| 図 面 名 | 切 管 表 | | |
| 縮　尺 | 1:FREE | 図　番 | 5 / 16 |
| 宮 城 県 七 ヶ 浜 町 | | | |

## 推進工　平面図

S=1:50

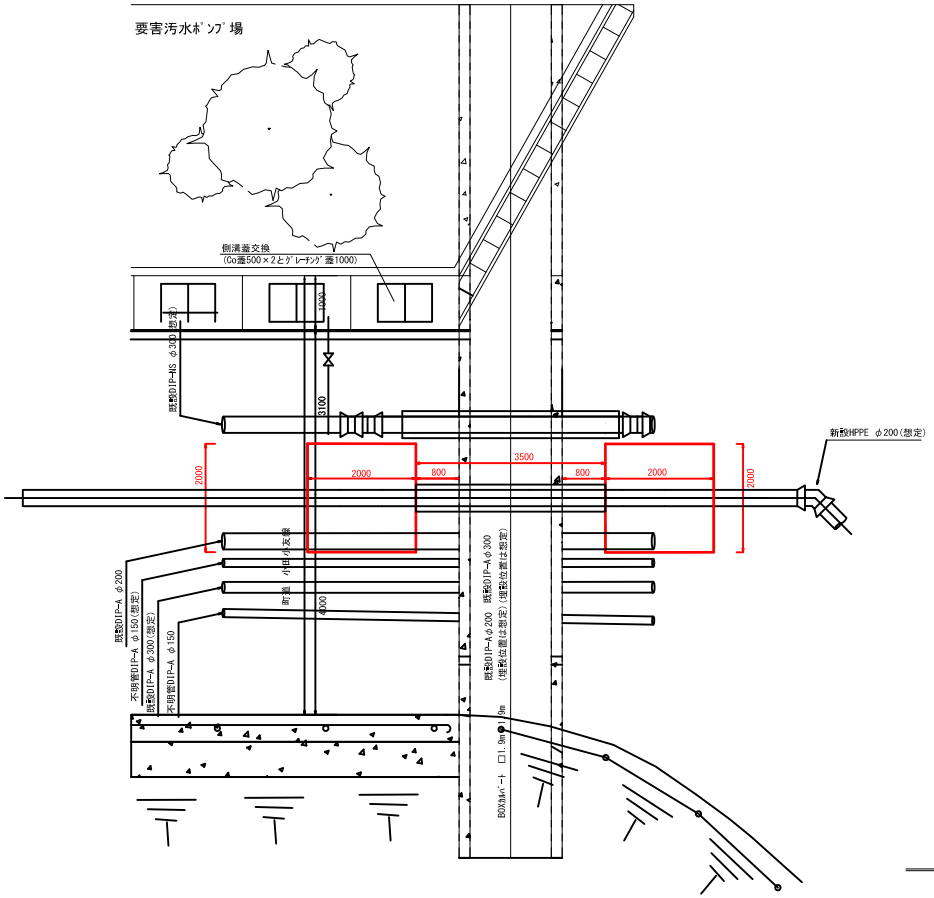


## 推進工　断面図

S=1:50

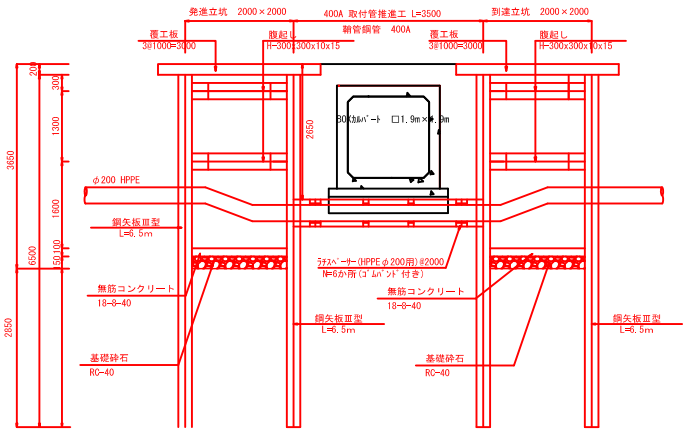


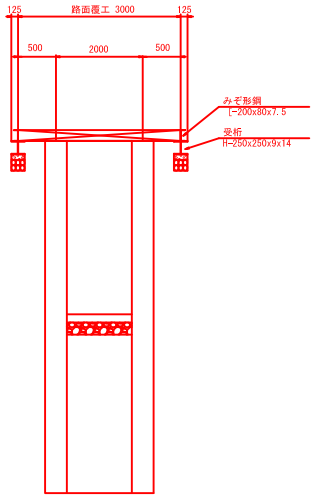


## 推進工　断面図

S=1:50

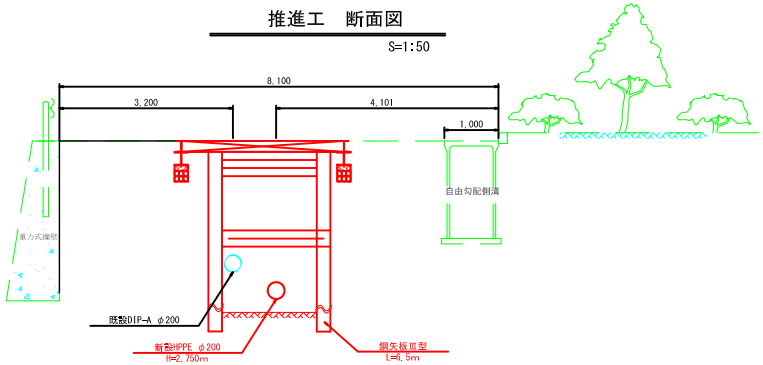


## 推進工　詳細図

S=FREE

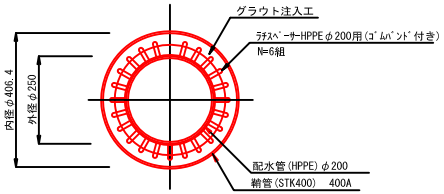


※1　この図面は、平成26年度仙台水送水管漏水修繕工事の竣工図を基に作成した参考図である。

※2　土留工の設置にあたっては、試掘等により、埋設管の位置を確認すること。

| | | | |
|---|---|---|---|
| 工事番号 | 七水第20-107号 | | |
| 施工地名 | 七ヶ浜町　東宮浜字笠岩 地内他 | | |
| 工 事 名 | 令和２年度　東宮浜笠岩地区老朽管更新工事 | | |
| 図 面 名 | 推進工平面図・推進工断面図 | | |
| 縮　尺 | 図 示 | 図　番 | 6/16 |
| | | | |

## 覆工平面図

S=1:50

### 発進立坑

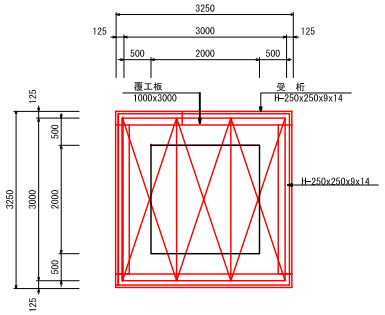


### 到達立坑

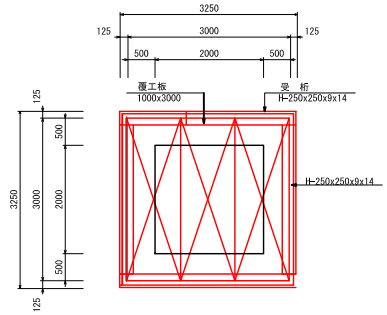


## 覆工断面図

S=1:50

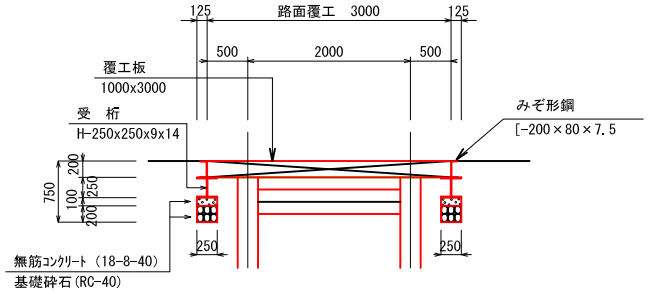


## 土留工・支保工平面図

### 発進立坑

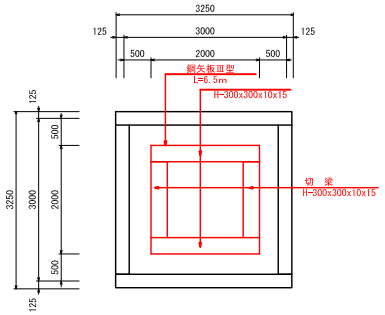


### 到達立坑

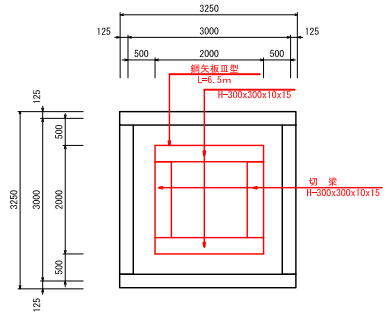


## 薬液注入工　断面図

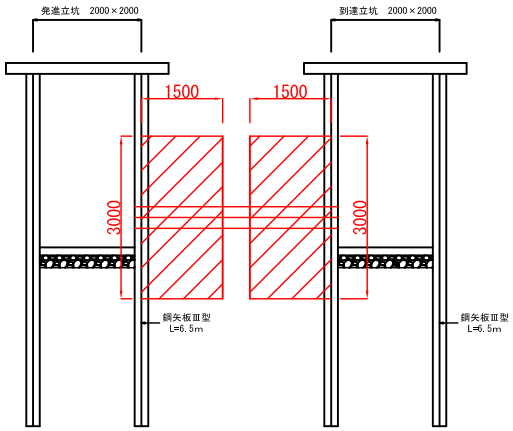


## 薬液注入工　平面図

### 発進立坑

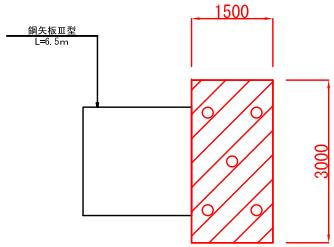


### 到達立坑

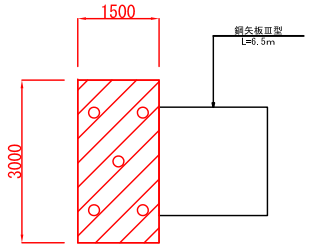


| | | | |
|---|---|---|---|
| 工事番号 | 七水第20-107号 | | |
| 施工地名 | 七ヶ浜町 東宮浜字笠岩 地内他 | | |
| 工 事 名 | 令和２年度　東宮浜笠岩地区老朽管更新工事 | | |
| 図 面 名 | 路面覆工・薬液注入工図 | | |
| 縮　尺 | 図　示 | 図　番 | 7/16 |
| 宮 城 県 七 ヶ 浜 町 | | | |

# ②工区　横断面図

S＝1：100

## 2－1

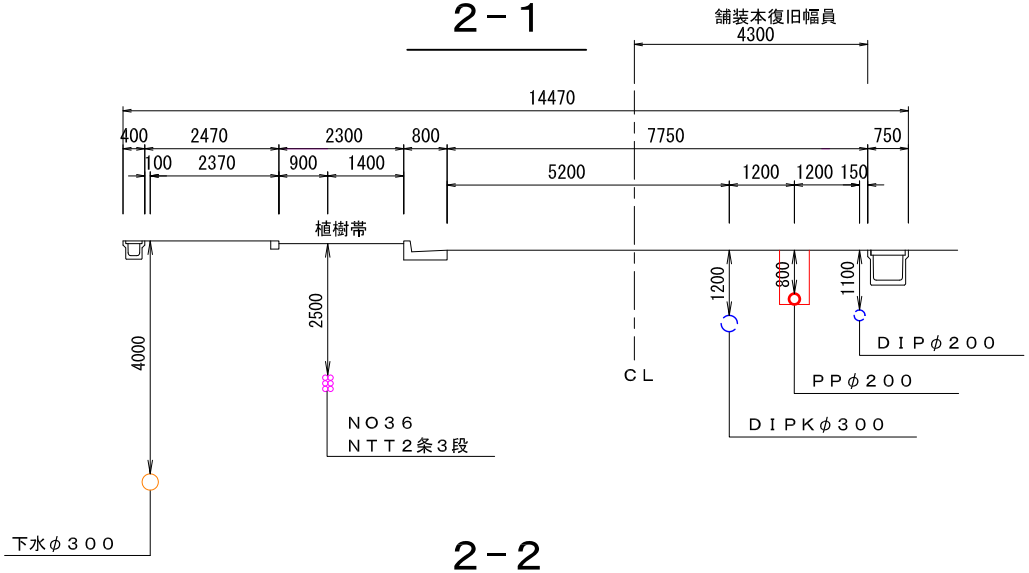


## 2－2

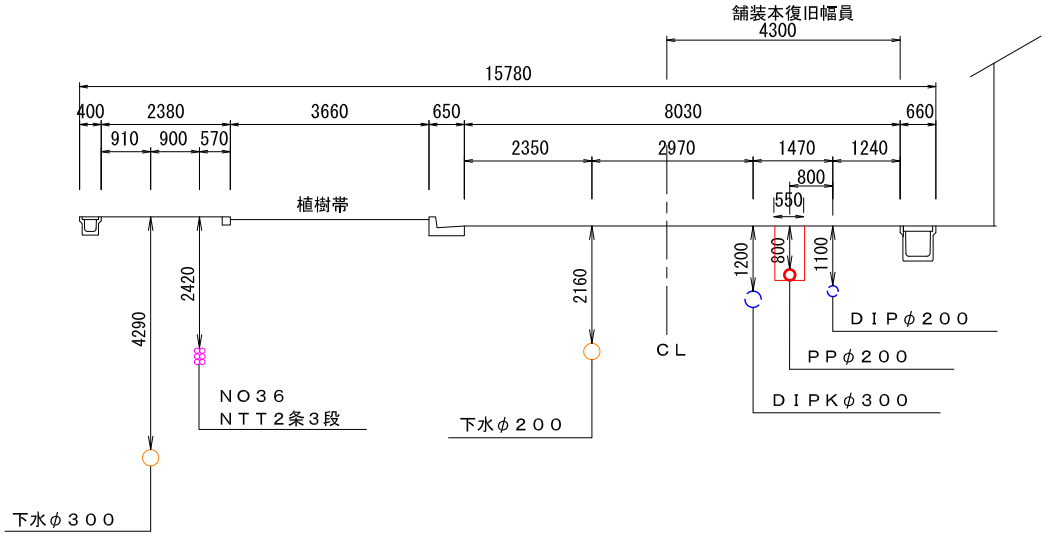


| | | | |
|---|---|---|---|
| 工事番号 | 七水第20-107号 | | |
| 施工地名 | 七ヶ浜町　東宮浜字笠岩 地内他 | | |
| 工 事 名 | 令和２年度　東宮浜笠岩地区老朽管更新工事 | | |
| 図 面 名 | 横断面図 | | |
| 縮　尺 | 1:100 | 図　番 | 8 / 16 |
| 宮 城 県 七 ヶ 浜 町 | | | |

# 管布設工標準断面図

## 町道車道部
HPPEφ200布設
DP=1.500

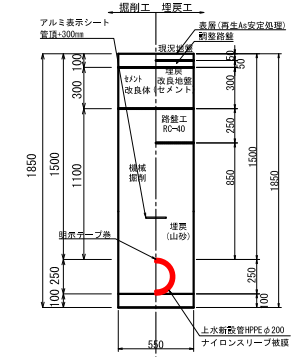


## 町道車道部(交差点C交通)
HPPEφ200布設
DP=0.920

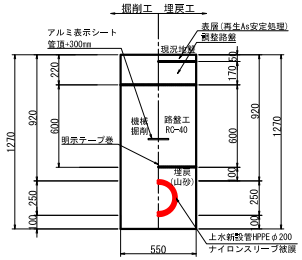


## 町道車道部
HPPEφ200布設
DP=0.800

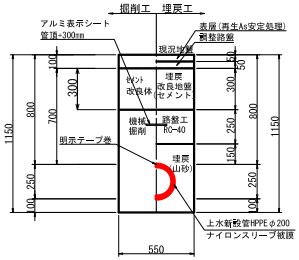


## 町道車道部
HPPEφ75以下布設
DP=1.200

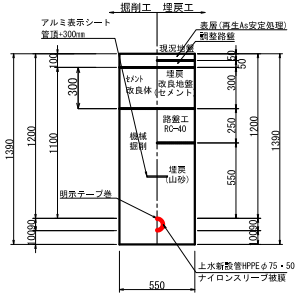


## 町道車道部
HPPEφ75以下布設
DP=0.800

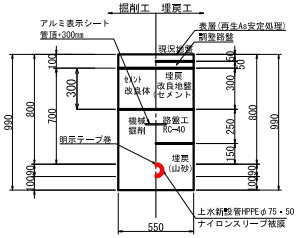


## 町道車道部
HPPEφ75以下布設
DP=0.200

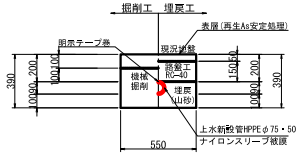


## 町道歩道部
HPPEφ75以下布設
DP=1.000

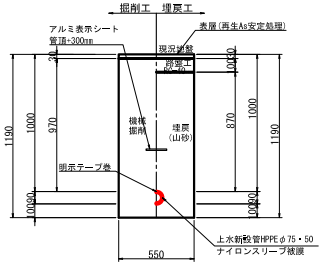


## 町道歩道部
HPPEφ75以下布設
DP=0.800

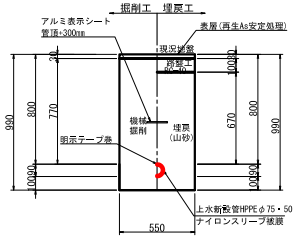


## 試験掘工

| | | | |
|---|---|---|---|
| 工事番号 | 七水第20-107号 | | |
| 施工地名 | 七ヶ浜町　東宮浜字笠岩 地内他 | | |
| 工 事 名 | 令和２年度　東宮浜笠岩地区老朽管更工事 | | |
| 図 面 名 | 管布設工標準断面図 | | |
| 縮　尺 | 1:20 | 図　番 | 9 / 16 |
| 宮 城 県 七 ヶ 浜 町 | | | |

# 不断水連絡工土工図

## 不断水連絡工
鋳鉄管用　φ200×φ200
DP=1.200　車道部
平 面 図

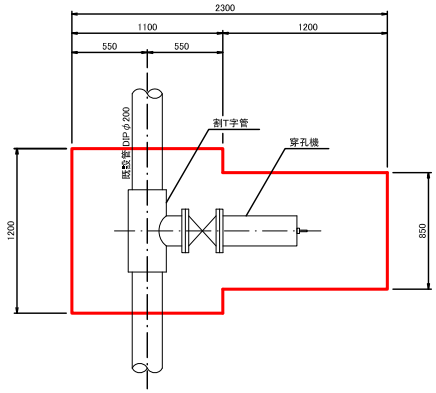


## 不断水連絡工
鋳鉄管用　φ150×φ150
DP=1.200　乗入部
平 面 図

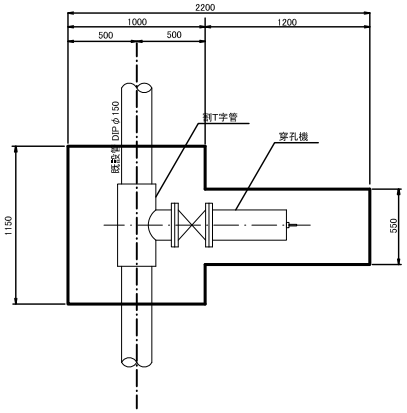


## 不断水連絡工
鋳鉄管用　φ150×φ150
DP=1.000　乗入部
平 面 図

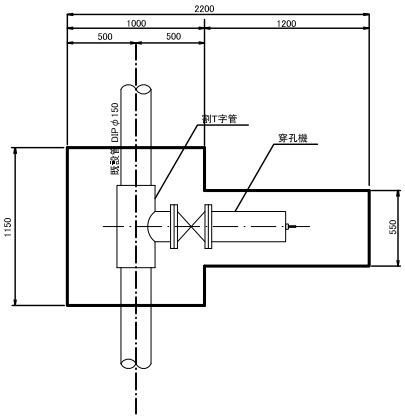


## 不断水バルブ設置工
鋳鉄管用　φ200
DP=1.200　車道部
平 面 図

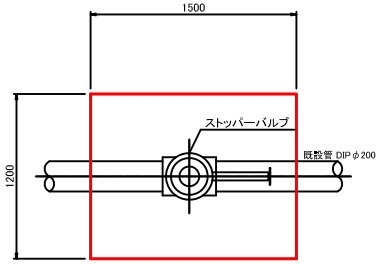


## 断 面 図

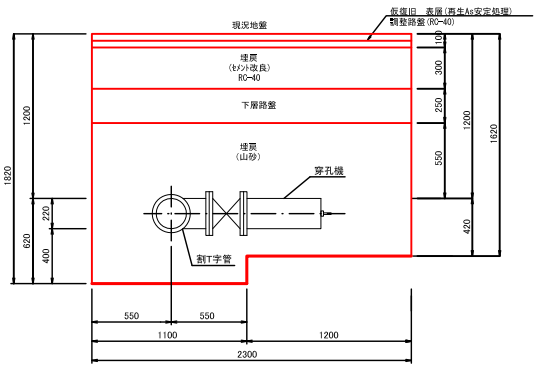


## 断 面 図

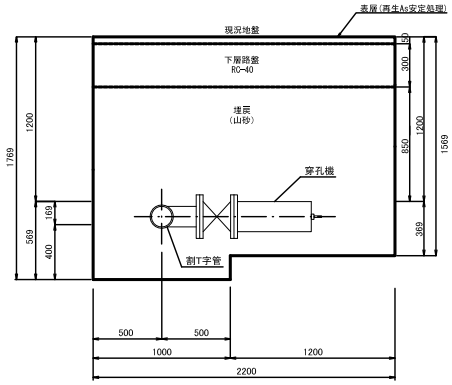


## 断 面 図

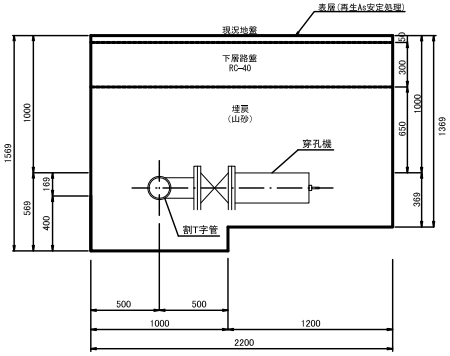


## 断 面 図

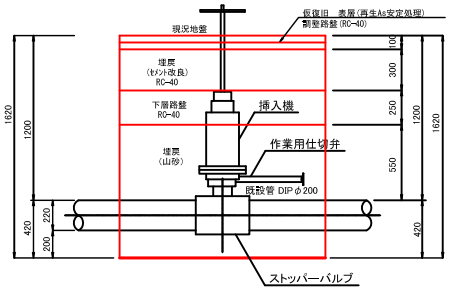


| | | | |
|---|---|---|---|
| 工事番号 | 七水第20-107号 | | |
| 施工地名 | 七ヶ浜町　東宮浜字笠岩 地内他 | | |
| 工 事 名 | 令和２年度 東宮浜笠岩地区老朽管更新工事 | | |
| 図 面 名 | 不断水連絡工土工図 | | |
| 縮　尺 | 1:20 | 図　番 | 10 / 16 |
| 宮 城 県 七 ヶ 浜 町 | | | |

# 平 面 図

S=1:500

## 舗装本復旧標準断面図【町道車道部】




## 舗装本復旧標準断面図【町道歩道部】




## 舗装本復旧標準断面図【町道車道部(交差点C交通)】




## 舗装CAD求積表

| | 面積(㎡) |
|---|---|
| 車道部1 | 1,311.1 |
| 車道部(交差点部) | 222.7 |
| 歩道部 | 19.9 |

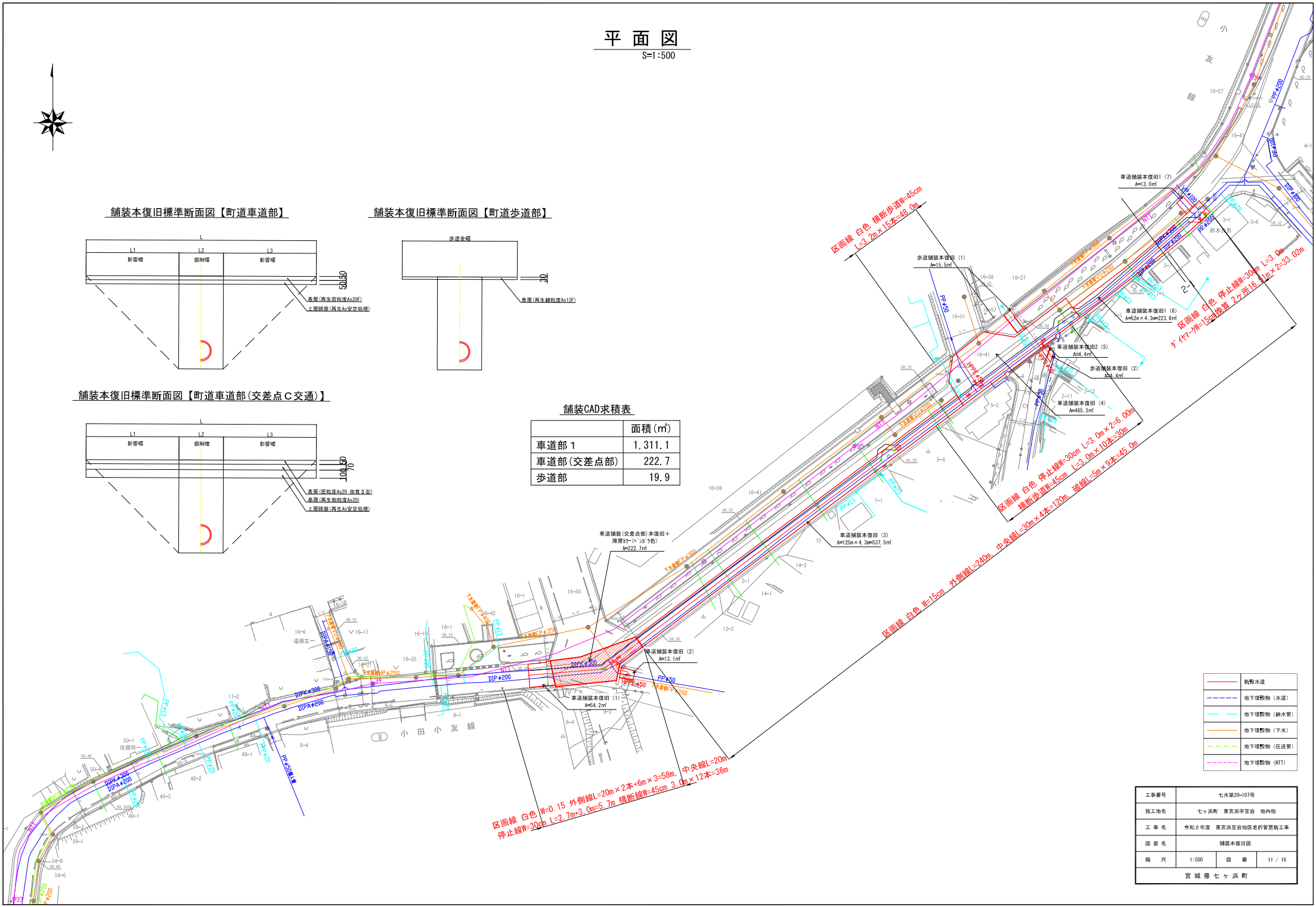
区画線 白色 横断歩道W=45cm
L=3.2m×15本=48.0m
車道舗装本復旧1 (7)
A=13.0㎡
歩道舗装本復旧 (1)
A=15.5㎡
車道舗装本復旧1 (6)
A=52m×4.3m=223.6㎡
車道舗装本復旧2 (5)
A=4.4㎡
歩道舗装本復旧 (2)
A=4.4㎡
車道舗装本復旧 (4)
A=465.3㎡
区画線 白色 停止線W=30cm L=3.0m
ダイヤマーク用=15cm幅員 2ヶ所16.1m×2=33.02m
区画線 白色 停止線W=30cm L=3.0m×2=6.00m
横断歩道W=45cm L=3.0m×10本=30m
区画線 白色 W=15cm 外側線L=240m 中央線L=30m×4本=120m 破線L=5m×9本=45.0m
車道舗装本復旧 (3)
A=125m×4.3m=537.5㎡
車道舗装(交差点部)本復旧＋
滑原ｶﾗｰ(ﾍﾞｰｼﾞｭ5色)
A=222.7㎡
車道舗装本復旧 (2)
A=13.1㎡
車道舗装本復旧 (1)
A=64.2㎡
区画線 白色 W=0.15 外側線L=20m×2本+6m×3=58m,
停止線W=30cm L=2.7m+3.0m=5.7m 横断線W=45cm 3.0m×12本=36m
中央線L=20m
8 小田小友線
DIPA φ200
DIPK φ300
PP φ50
PP φ20
PP φ25
PP φ13
PP φ250
DIP φ200
下水道管PP φ200
下水道管PP φ250
下水道管PP φ350
下水道管PP φ400
下水道管VU φ200
NTT
PP φ150
PP φ100
PP φ250
PP φ250電線管
佐藤弥一
遠藤左一
鈴木良男
16-6
16-17
16-19
16-20
16-27
16-41
16-50
16-51
16-58
16-59
17-2
50-1
48-1
48-2
49-3
49-1
59-2
59-1
54-8
54-6
8-4
8-1
9-4
9-3
7-1
5-3
5-4
2-1
2-11
2-12
14-1
14-2
12-2
3-1
3-6
4-1
UD.52
UD.46
UD.30
UD.25
UD.29
UD.65
UD.50
UD.26
UD.22
UD.19
UD.23
UD.20
UD.18
UD.39
UD.28
UD.33
UD.34
UD.38
UD.41
UD.42
UD.43
UD.44
UD.45
UD.47
UD.48
UD.49
UD.51
UD.53
UD.54
UD.55
UD.56
UD.57
UD.58
UD.59
UD.60
UD.61
UD.62
UD.63
UD.64
UD.66
UD.67
UD.68
UD.69
UD.70
UD.71
UD.72
UD.73
UD.74
UD.75
UD.76
UD.77
UD.78
UD.79
UD.80
UD.81
UD.82
UD.83
UD.84
UD.85
UD.86
UD.87
UD.88
UD.89
UD.90
UD.91
UD.92
UD.93
UD.94
UD.95
UD.96
UD.97
UD.98
UD.99
UD.100
UD.101
UD.102
UD.103
UD.104
UD.105

# 給水管詳細図

S=1:500

## 土工標準図

S=1:20

### 町道車道部

φ75mm以下

掘削工　埋戻工




### 町道歩道部

φ75mm以下

掘削工　埋戻工




### 宅内部

φ75mm以下

掘削工　埋戻工




### 詳細図




※上記標準図は、φ20mmの例とする。
他の口径は、材料の口径が変わるものとする。
※PPφ25(1)とPPφ20は、同口径チーズを必要とする。




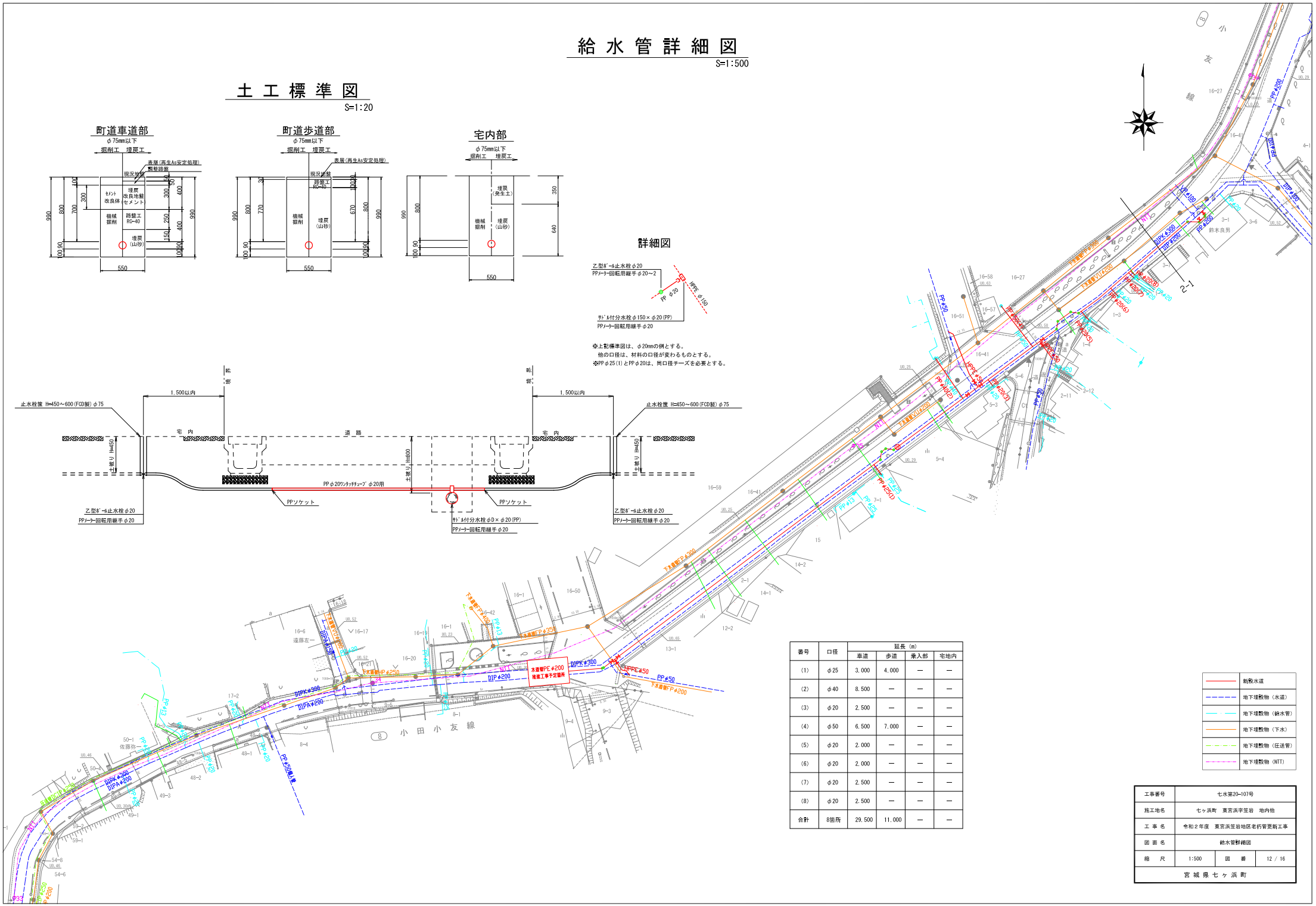

# 仕切弁ボックス標準図

## 鉄蓋詳細図
S=1:10

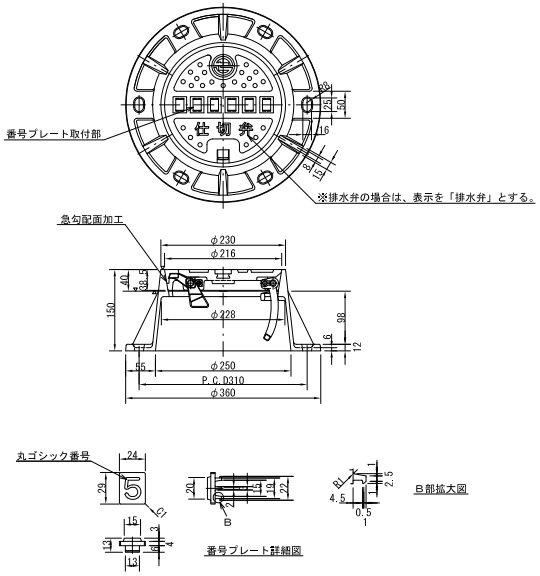


## ボックス詳細図
S=1:20

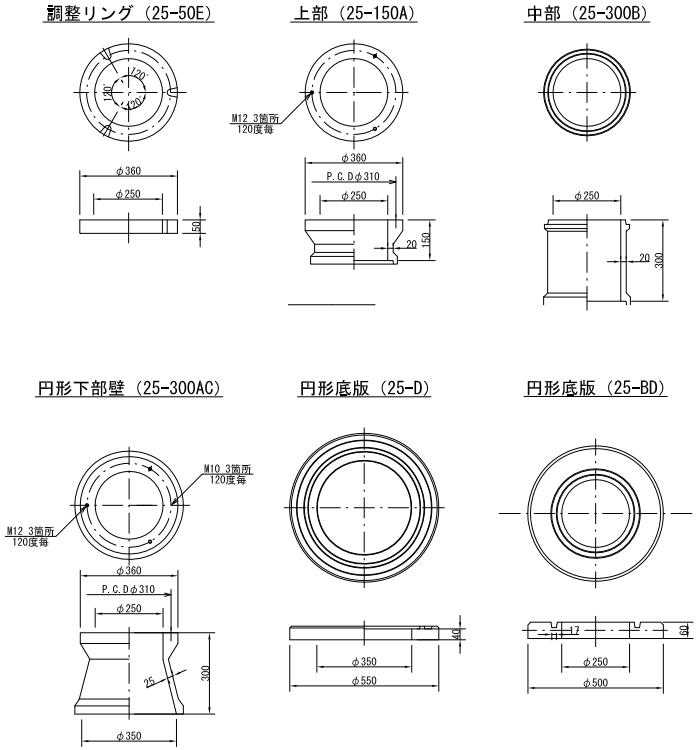


## ボックス設置図
S=1:20

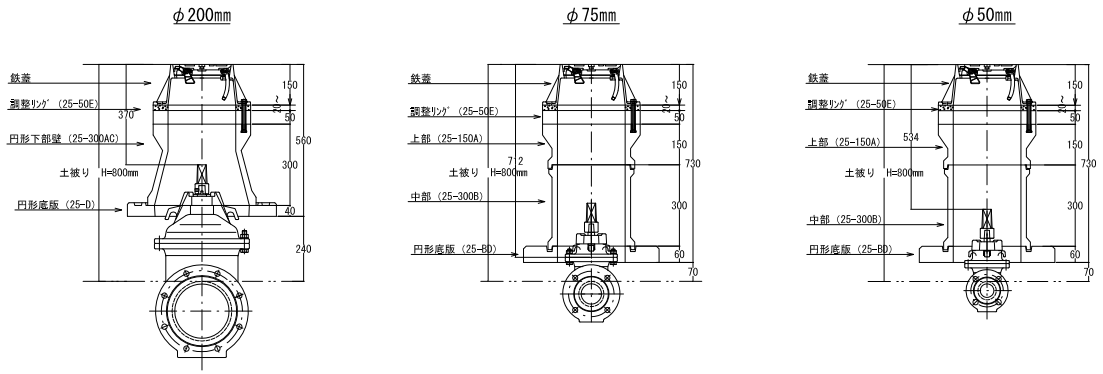


| | | | |
|---|---|---|---|
| 工事番号 | 七水第20-107号 | | |
| 施工地名 | 七ヶ浜町　東宮浜字笠岩　地内他 | | |
| 工事名 | 令和２年度　東宮浜笠岩地区老朽管更新工事 | | |
| 図面名 | 仕切弁ボックス標準図 | | |
| 縮尺 | 1:10、1:20 | 図番 | 13/ 16 |
| 宮城県七ヶ浜町 | | | |

# 消火栓および空気弁ボックス標準図

## 鉄蓋詳細図
S=1:20

### 消火栓

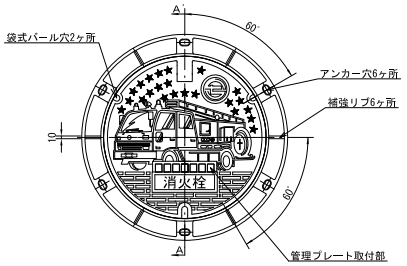


### 空気弁

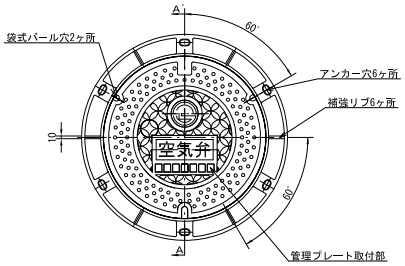


## 断面図
S=1:FREE

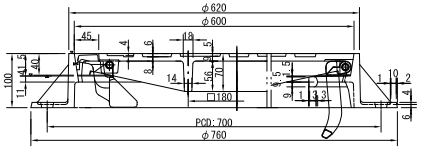


### アンカー穴詳細

### 蝶番金物詳細

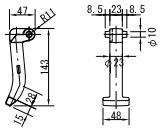

### 受枠蝶番部詳細

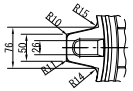

## ボックス詳細図
S=1:40

### 下部60-200C

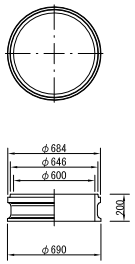


### 上部60-200A

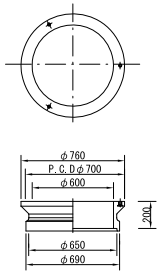


### 底板60-40D

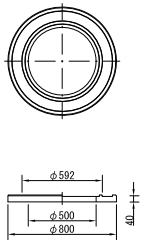


## ボックス設置図
S=1:20

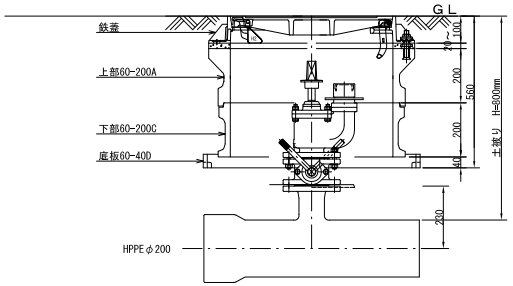


## ボックス設置図
S=1:20

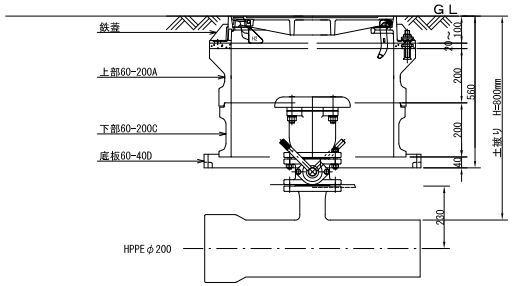


| | | | |
|---|---|---|---|
| 工事番号 | 七水第20-107号 | | |
| 施工地名 | 七ヶ浜町　東宮浜字笠岩　地内他 | | |
| 工事名 | 令和２年度　東宮浜笠岩地区老朽管更新工事 | | |
| 図面名 | 消火栓ボックス標準図 | | |
| 縮尺 | 1:20、1:40 | 図番 | 14 / 16 |
| 宮城県七ヶ浜町 | | | |

# 撤 去 図

S=1:500

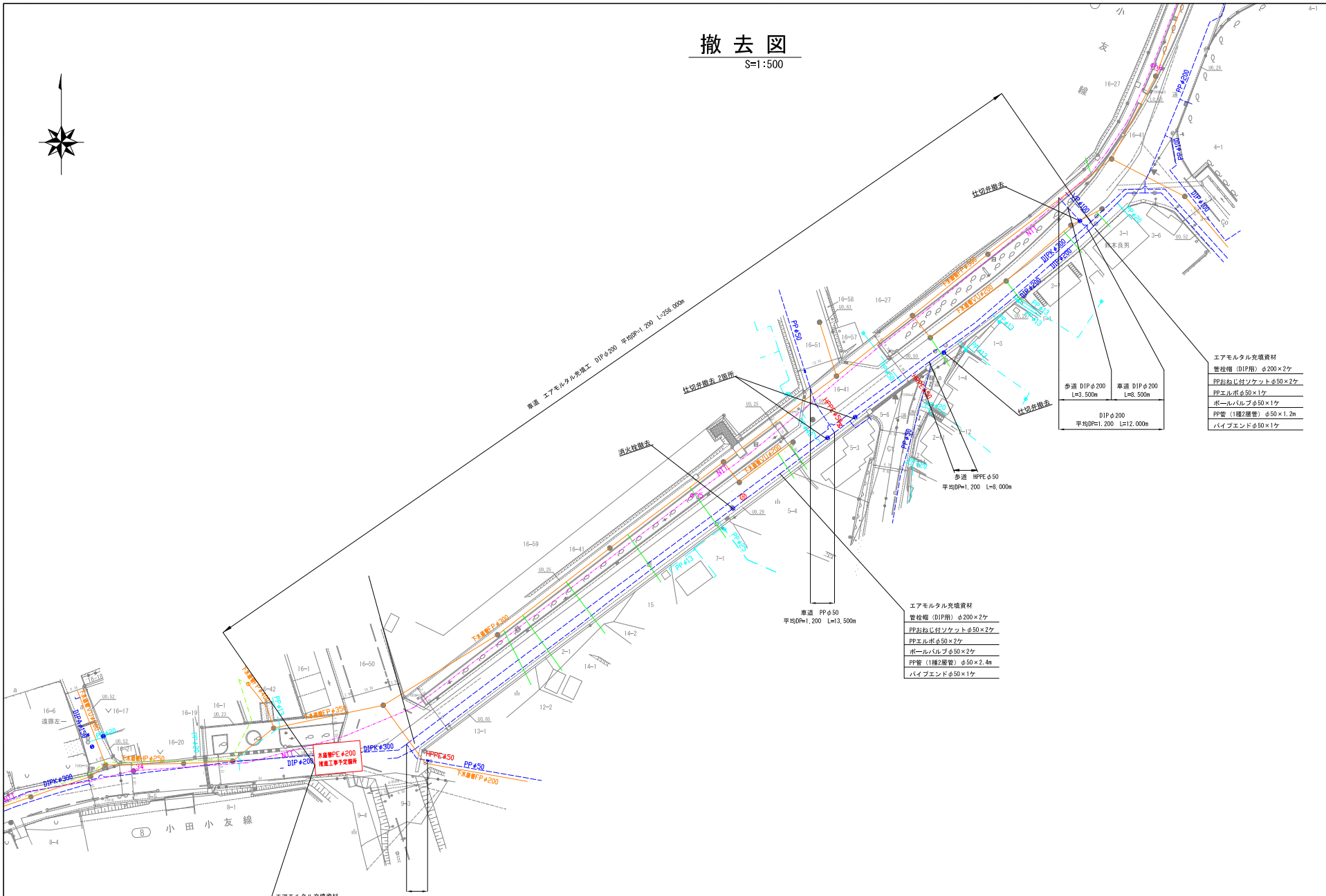


| | |
|---|---|
| | 新設水道 |
| | 地下埋設物（水道） |
| | 地下埋設物（給水管） |
| | 地下埋設物（下水） |
| | 地下埋設物（圧送管） |
| | 地下埋設物（NTT） |

| | | | |
|---|---|---|---|
| 工事番号 | 七水第20-107号 | | |
| 施工地名 | 七ヶ浜町　東宮浜字笠岩 地内他 | | |
| 工 事 名 | 令和２年度　東宮浜笠岩地区老朽管更新工事 | | |
| 図 面 名 | 撤 去 図 | | |
| 縮　尺 | 1:500 | 図　番 | 15 / 16 |
| 宮 城 県 七 ヶ 浜 町 | | | |

# 軽量鋼矢板土留工標準図
# 軽量金属支保工標準図

S=1:40

## 平　面　図

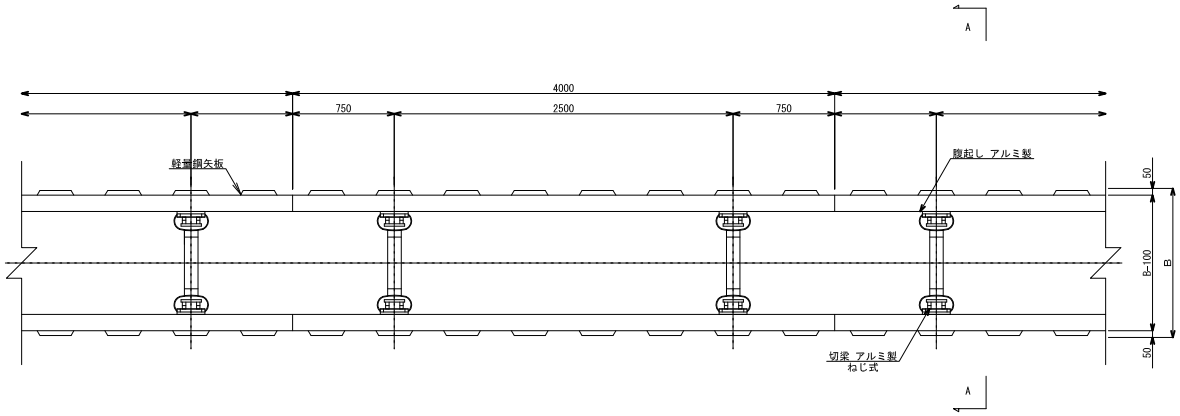


## 断　面　図

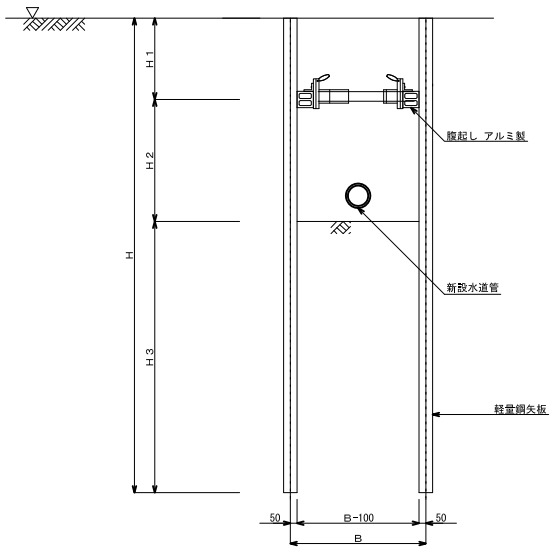


| | | | |
|---|---|---|---|
| 工事番号 | 七水第20-107号 | | |
| 施工地名 | 七ヶ浜町　東宮浜字笠岩　地内他 | | |
| 工 事 名 | 令和２年度　東宮浜笠岩地区老朽管更新工事 | | |
| 図 面 名 | 軽量鋼矢板土留工標準図<br>軽量金属支保工標準図 | | |
| 縮　尺 | 1:40 | 図　番 | 16 / 16 |
| 宮 城 県 七 ヶ 浜 町 | | | |

# 配水管布設工事数量（1）

| 項 目 | 種 別 | 細 別 | 規 格 | 単位 | 数 量 | 摘 要 |
|---|---|---|---|---|---|---|
| | HPPEφ200管資材費 | | | | 上段：変更前<br>下段：変更後 | |
| | | 水道配水用PP管（HPPE） | EF受口付直管 φ200 | 本 | 49 | 直管39本・切管10本 |
| | | 水道配水用PP管継手（HPPE） | EF片受ﾍﾞﾝﾄﾞ φ200×45° | ヶ | 16 | |
| | | 水道配水用PP管継手（HPPE） | EF片受ﾍﾞﾝﾄﾞ φ200×22 1/2° | ヶ | 1 | |
| | | 水道配水用PP管継手（HPPE） | EF片受ﾍﾞﾝﾄﾞ φ200×11 1/4° | ヶ | 1 | |
| | | 水道配水用PP管継手（HPPE） | EF片受ﾌﾗﾝｼﾞ付ﾁｰｽﾞ φ200×φ75 | ヶ | 1 | |
| | | 水道配水用PP管継手（HPPE） | PE挿し口付鋳鉄製T字管 φ200×φ75 | ヶ | 2 | |
| | | 水道配水用PP管継手（HPPE） | EF片受ﾁｰｽﾞ φ200×φ75 | ヶ | 3 | |
| | | 水道配水用PP管継手（HPPE） | EFソケット φ200 | ヶ | 19 | |
| | | ﾌﾗﾝｼﾞ継手材 | φ200 7.5k | ヶ | 1 | |
| | | ﾌﾗﾝｼﾞ継手材 | φ75 7.5k | ヶ | 4 | |
| | | EFﾌﾗﾝｼﾞ短管 | φ200 | ヶ | 1 | |
| | | PE挿し口付ｿﾌﾄｼｰﾙ仕切弁 φ200 | | 基 | 5 | |
| | | 空気弁 | | ヶ | 1 | |
| | | 補修弁 | φ75×150H 7.5k | ヶ | 1 | |
| | | 仕切弁鉄蓋 | φ250 | 組 | 5 | |
| | | 空気弁鉄蓋 | φ600 | 組 | 1 | |
| | | 仕切弁ﾎﾞｯｸｽ | 調整ﾘﾝｸﾞ h＝50<br>25-50E ﾚｼﾞﾝｺﾝｸﾘｰﾄ | ヶ | 5 | |
| | | 仕切弁ﾎﾞｯｸｽ | 円形下部壁 h＝300<br>25-300AC ﾚｼﾞﾝｺﾝｸﾘｰﾄ | ヶ | 5 | |
| | | 仕切弁ﾎﾞｯｸｽ | 円形底版 h＝40<br>25-D ﾚｼﾞﾝｺﾝｸﾘｰﾄ | ヶ | 5 | |
| | | 仕切弁ﾎﾞｯｸｽ | 副資材<br>φ250 | 箇所 | 5 | |
| | | 空気弁ﾎﾞｯｸｽ | 上部60-200A | ヶ | 1 | |
| | | 空気弁ﾎﾞｯｸｽ | 下部60-200C | ヶ | 1 | |
| | | 空気弁ﾎﾞｯｸｽ | 円形底盤60-40D | ヶ | 1 | |
| | | 不断水用弁付割T字管(ｿﾌﾄｼｰﾙ弁) | HPPE用<br>φ200×φ200 免震タイプ | 基 | 1 | |
| | | 空気弁ﾎﾞｯｸｽ | 副資材<br>φ250 | 箇所 | 1 | |
| | | | | | | |

# 配水管布設工事数量（2）

| 項 目 | 種 別 | 細 別 | 規 格 | 単位 | 数 量 | 摘 要 |
|---|---|---|---|---|---|---|
| | HPPEφ50管資材費 | | | | 上段：変更前<br>下段：変更後 | |
| | | 水道配水用PP管（HPPE） | EF受口付直管 φ50 | 本 | 4 | 直管1本・切管3本 |
| | | 水道配水用PP管継手（HPPE） | EF片受ﾍﾞﾝﾄﾞ φ50×45° | ヶ | 10 | |
| | | 水道配水用PP管継手（HPPE） | EF片受ﾍﾞﾝﾄﾞ φ50×11 1/4° | ヶ | | |
| | | 水道配水用PP管継手（HPPE） | EF片受ﾚﾃﾞｭｰｻ φ75×φ50 | ヶ | 3 | |
| | | 水道配水用PP管継手（HPPE） | EFｿｹｯﾄ φ50 | ヶ | 8 | |
| | | PE挿し口付ｿﾌﾄｼｰﾙ仕切弁 φ50 | | 基 | 3 | |
| | | 仕切弁鉄蓋 | φ250 | 組 | 3 | |
| | | 仕切弁ﾎﾞｯｸｽ | 調整ﾘﾝｸﾞ h＝50<br>25-50E ﾚｼﾞﾝｺﾝｸﾘｰﾄ | ヶ | 3 | |
| | | 仕切弁ﾎﾞｯｸｽ | 上部 h＝150<br>25-150A ﾚｼﾞﾝｺﾝｸﾘｰﾄ | ヶ | 3 | |
| | | 仕切弁ﾎﾞｯｸｽ | 中部 h＝300<br>25-300B ﾚｼﾞﾝｺﾝｸﾘｰﾄ | ヶ | 3 | |
| | | 仕切弁ﾎﾞｯｸｽ | 底版 h＝60<br>25-BD ﾚｼﾞﾝｺﾝｸﾘｰﾄ | ヶ | 3 | |
| | | 仕切弁ﾎﾞｯｸｽ | 副資材<br>φ250 | ヶ | 3 | |
| | | EF片受Sﾍﾞﾝﾄﾞ | φ50×H300 | ヶ | 1 | |
| | | 変換ｿｹｯﾄ | φ50×φ50 HPPE×PP | ヶ | 3 | |
| | | 補修ﾊﾞﾝﾄﾞ | φ50 | ヶ | 3 | |

# 配水管布設工事数量(3)

| 項 目 | 種 別 | 細 別 | 規 格 | 単位 | 数 量 | 摘 要 |
|---|---|---|---|---|---|---|
| | PPφ50管材費 | | | | 上段:変更前<br>下段:変更後 | |
| | | ﾎﾟﾘｴﾁﾚﾝ管 | φ50 一種二層 | m | 2.0 | 1.980 |
| | | ﾒﾀﾙ入ﾌﾗﾝｼﾞ板 | φ75×φ50 | ヶ | 1 | |
| | | PPｴﾙﾎﾞ | φ50×90° | ヶ | 3 | |
| | | PPｵｽ | φ50 | ヶ | 1 | |
| | | ｿﾌﾄｼｰﾙ仕切弁 | φ75 | 基 | 1 | |
| | | 仕切弁鉄蓋 | φ250 | 組 | 1 | 『排水弁』 |
| | | 仕切弁ﾎﾞｯｸｽ | 調整ﾘﾝｸﾞ h＝50<br>25-50E ﾚｼﾞﾝｺﾝｸﾘｰﾄ | ヶ | 1 | |
| | | 仕切弁ﾎﾞｯｸｽ | 上部 h＝150<br>25-150A ﾚｼﾞﾝｺﾝｸﾘｰﾄ | ヶ | 1 | |
| | | 仕切弁ﾎﾞｯｸｽ | 中部 h＝300<br>25-300B ﾚｼﾞﾝｺﾝｸﾘｰﾄ | ヶ | 1 | |
| | | 仕切弁ﾎﾞｯｸｽ | 底版 h＝60<br>25-BD ﾚｼﾞﾝｺﾝｸﾘｰﾄ | ヶ | 1 | |
| | | 仕切弁ﾎﾞｯｸｽ | 副資材<br>φ250 | ヶ | 1 | |
| | | ﾌﾗﾝｼﾞ接合材 | φ75<br>ﾎﾞﾙﾄ4本 ﾅｯﾄ4個 ﾜｯｼｬ4枚 ﾊﾟｯｷﾝ1枚 | 組 | 2 | |
| | | 保温材 | φ50用 ﾜﾝﾀｯﾁﾁｭｰﾌﾞ | m | 2.0 | 1.980 |

# 配水管布設工事数量(4)

| 項 目 | 種 別 | 細 別 | 規 格 | 単位 | 数 量 | 摘 要 |
|---|---|---|---|---|---|---|
| | HPPEφ200工事費 | | | | 上段:変更前<br>下段:変更後 | |
| | | ﾎﾟﾘｴﾁﾚﾝ管据付工 | φ200 EF接合 | m | 252.6 | 256.072-3.500=<br>252.572m |
| | | ﾎﾟﾘｴﾁﾚﾝ管接手工 | φ200 EF接手 2口接手 | 箇所 | 19 | |
| | | ﾎﾟﾘｴﾁﾚﾝ管接手工 | φ200 EF接手 1口接手 | 口 | 70 | |
| | | ﾎﾟﾘｴﾁﾚﾝ管切断工 | φ200 | 口 | 21 | |
| | | ﾌﾗﾝｼﾞ継手工 | φ200 7.5K | 口 | 1 | |
| | | ﾌﾗﾝｼﾞ継手工 | φ75 7.5K | 口 | 4 | |
| | | 仕切弁設置工 | φ200 | 基 | 5 | |
| | | 空気弁設置工 | 副資材 | 基 | 1 | |
| | | 鉄蓋設置工 | 円形1号 | 基 | 5 | |
| | | 鉄蓋設置工 | 円形4号 | 基 | 1 | |
| | | ﾚｼﾞﾝｺﾝｸﾘｰﾄ製ﾎﾞｯｸｽ設置工 | 円形1号 調整ﾘﾝｸﾞ 高50 | 基 | 5 | |
| | | ﾚｼﾞﾝｺﾝｸﾘｰﾄ製ﾎﾞｯｸｽ設置工 | 円形1号 下部壁 高300 | 基 | 5 | |
| | | ﾚｼﾞﾝｺﾝｸﾘｰﾄ製ﾎﾞｯｸｽ設置工 | 円形1号 底版 高40～60 | 基 | 5 | |
| | | ﾚｼﾞﾝｺﾝｸﾘｰﾄ製ﾎﾞｯｸｽ設置工 | 円形4号 上部壁 高200 | 基 | 1 | |
| | | ﾚｼﾞﾝｺﾝｸﾘｰﾄ製ﾎﾞｯｸｽ設置工 | 円形1号 下部壁 高200 | 基 | 1 | |
| | | ﾚｼﾞﾝｺﾝｸﾘｰﾄ製ﾎﾞｯｸｽ設置工 | 円形1号 底版 高40～60 | 基 | 1 | |
| | | 不断水弁付割T字管設置工 | φ200×φ200 HPPE用 | 基 | 1 | |
| | | ﾅｲﾛﾝｽﾘｰﾌﾞ被覆工 | φ200 固定ﾊﾞﾝﾄﾞ込み | m | 260 | 259.648 |
| | | 管明示ﾃｰﾌﾟ工 | W=50 年号入り | m | 263 | 263.148 |
| | | 管明示ｼｰﾄ工 | W=150 ｱﾙﾐｼｰﾄ ﾈｰﾑ入り | m | 258 | 258.364 |
| | | | | | | |
| | | | | | | |
| | | | | | | |
| | | | | | | |
| | | | | | | |
| | | | | | | |

# 配水管布設工事数量(5)

| 項 目 | 種 別 | 細 別 | 規 格 | 単位 | 数 量 | 摘 要 |
|---|---|---|---|---|---|---|
| | HPPEφ50工事費 | | | | 上段:変更前<br>下段:変更後 | |
| | | ﾎﾟﾘｴﾁﾚﾝ管据付工 | φ50 EF接合 | m | 24.2 | 24.162 |
| | | ﾎﾟﾘｴﾁﾚﾝ管接手工 | φ50 EF接手 2口接手 | 箇所 | 8 | |
| | | ﾎﾟﾘｴﾁﾚﾝ管接手工 | φ50 EF接手 1口接手 | 口 | 15 | |
| | | ﾎﾟﾘｴﾁﾚﾝ管接手工 | φ75 EF接手 1口接手 | 口 | 3 | |
| | | ﾎﾟﾘｴﾁﾚﾝ管切断工 | φ50 | 口 | 11 | |
| | | 仕切弁設置工 | φ75 7.5K | 基 | 3 | |
| | | 鉄蓋設置工 | 円形1号 | 基 | 3 | |
| | | ﾚｼﾞﾝｺｳｸﾘｰﾄ製ﾎﾞｯｸｽ設置工 | 円形1号 調整ﾘﾝｸﾞ 高50 | 基 | 3 | |
| | | ﾚｼﾞﾝｺｳｸﾘｰﾄ製ﾎﾞｯｸｽ設置工 | 円形1号 上部壁 高150 | 基 | 3 | |
| | | ﾚｼﾞﾝｺｳｸﾘｰﾄ製ﾎﾞｯｸｽ設置工 | 円形1号 中部壁 高300 | 基 | 3 | |
| | | ﾚｼﾞﾝｺｳｸﾘｰﾄ製ﾎﾞｯｸｽ設置工 | 円形1号 底版 高40～60 | 基 | 3 | |
| | | ﾅｲﾛﾝｽﾘｰﾌﾞ被覆工 | φ50 固定ﾊﾞﾝﾄﾞ込み | m | 26 | 26.202 |
| | | 管明示ﾃｰﾌﾟ工 | W=50 年号入り | m | 26 | 26.202 |
| | | 管明示ｼｰﾄ工 | W=150 ｱﾙﾐｼｰﾄ ﾈｰﾑ入り | 口 | 26 | 25.754 |

# 配水管布設工事数量(6)

| 項 目 | 種 別 | 細 別 | 規 格 | 単位 | 数 量 | 摘 要 |
|---|---|---|---|---|---|---|
| | PPφ50工事費 | | | | 上段:変更前<br>下段:変更後 | |
| | | ﾎﾟﾘｴﾁﾚﾝ管据付工 | φ50 | m | 2.0 | 1.980 |
| | | ﾎﾟﾘｴﾁﾚﾝ管接手工 | φ50 | ロ | 6 | |
| | | ﾎﾟﾘｴﾁﾚﾝ管切断工 | φ50 | ロ | 3 | |
| | | 鋼管ねじ込み接手工 | φ50 | ロ | 1 | |
| | | ﾌﾗﾝｼﾞ接手工 | φ75 7.5K | ロ | 2 | |
| | | 仕切弁設置工 | φ75 7.5K | 基 | 1 | |
| | | 鉄蓋設置工 | 円形1号 | 基 | 1 | |
| | | ﾚｼﾞﾝｺｳｸﾘｰﾄ製ﾎﾞｯｸｽ設置工 | 円形1号 調整ﾘﾝｸﾞ 高50 | 基 | 1 | |
| | | ﾚｼﾞﾝｺｳｸﾘｰﾄ製ﾎﾞｯｸｽ設置工 | 円形1号 上部壁 高150 | 基 | 1 | |
| | | ﾚｼﾞﾝｺｳｸﾘｰﾄ製ﾎﾞｯｸｽ設置工 | 円形1号 中部壁 高300 | 基 | 1 | |
| | | ﾚｼﾞﾝｺｳｸﾘｰﾄ製ﾎﾞｯｸｽ設置工 | 円形1号 底版 高40～60 | 基 | 1 | |

# 配水管布設工事数量(7)

| 項 目 | 種 別 | 細 別 | 規 格 | 単位 | 数 量 | 摘 要 |
|---|---|---|---|---|---|---|
| | 配水管土工事費 | | | | 上段:変更前<br>下段:変更後 | |
| | | 舗装版切断工 | 舗装版(AS＋CO)<br>ｱｽﾌｧﾙﾄ舗装版 t＝40cm | m | 519 | 518.60 |
| | | 舗装版切断工 | ｱｽﾌｧﾙﾄ舗装版 t≦22cm | m | 44 | 44.00 |
| | | 舗装版切断工 | ｱｽﾌｧﾙﾄ舗装版 t≦15cm | m | 6 | 6.00 |
| | | 舗装版取壊し積込工 | ｱｽﾌｧﾙﾄ舗装版 t=22cm | m2 | 12 | 12.10 |
| | | 舗装版取壊し積込工 | ｱｽﾌｧﾙﾄ舗装版 t≦10cm | m2 | 147 | 146.99 |
| | | 殻運搬処理工 | As殻 | m3 | 130 | 129.97 |
| | | 管路掘削工 | 機械<br>普通土・地山掘削 | m3 | 126 | 126.01 |
| | | 残土運搬工 | 土砂 | m3 | 126 | 126.01 |
| | | 掘削工 | ｾﾒﾝﾄ改良体 | m3 | 43 | 43.43 |
| | | 廃材運搬工 | ｾﾒﾝﾄ改良体 | m3 | 43 | 43.43 |
| | | 処分費 | ｺﾝｸﾘｰﾄ(無筋) | m3 | 43 | 43.43 |
| | | 機械埋戻工 | 機械<br>山砂 | m3 | 69 | 69.45 |
| | | 機械埋戻工 | 機械<br>RC40(ｾﾒﾝﾄ改良) | m3 | 43 | 43.43 |
| | | ポンプ据付・撤去工 | φ50 | 現場 | 1 | 1 |
| | | ポンプ運転 | φ50×1台・作業時 | 日 | | |
| | | 試験掘工 | | 箇所 | 15 | 15 |
| | | | | | | |
| | | | | | | |
| | 土留工 | | | | | |
| | | 軽量鋼矢板建込み工 | h=2.50m | m | 4.7 | 4.700 |
| | | 軽量鋼矢板引抜工 | h=2.50m | m | 4.7 | 4.700 |
| | | 土留支保工 | 軽量金属支保<br>1段 | m | 4.7 | 4.700 |
| | | 損料 | | 式 | 1 | |
| | | | | | | |
| | | | | | | |
| | | | | | | |

# 配水管布設工事数量(8)

| 項 目 | 種 別 | 細 別 | 規 格 | 単位 | 数 量 | 摘 要 |
|---|---|---|---|---|---|---|
| | 配水管仮舗装工事費 | | | | 上段:変更前<br>下段:変更後 | |
| | | 調整路盤工 | t=5cm | m2 | 145 | 144.79 |
| | | 調整路盤工 | t=17cm | m2 | 12 | 12.10 |
| | | 仮舗装工(車道) | 再As安定 b＜1.4<br>t=5cm | m2 | 157 | 157.44 |
| | | 仮舗装工(歩道) | 再As安定 b＜1.4<br>t=3cm | m2 | 2 | 1.65 |
| | | | | | | |
| | | | | | | |
| | | | | | | |
| | | | | | | |
| | 給水管<br>PPφ50管材費 | | | | | |
| | | ﾎﾟﾘｴﾁﾚﾝ管 | φ50 一種二層 | m | 13.5 | 13.500 |
| | | EFｻﾄﾞﾙ分水栓 | φ200×φ50 | ヶ | 1 | |
| | | PPﾒｰﾀｰ回転用継手 | φ50 | ヶ | 1 | |
| | | 乙形ボール式止水栓 | φ50 | ヶ | | |
| | | 止水栓筐 | H＝450～600(FCD)製φ75 | ヶ | | |
| | | 保温材 | φ50用 ﾜﾝﾀｯﾁﾁｭｰﾌﾞ | m | 13.5 | 13.500 |
| | | PPソケット | φ50 | ヶ | 1 | |
| | | パイプエンド | φ50 | ヶ | 1 | |
| | | | | | | |
| | | | | | | |
| | 給水管<br>PPφ40管材費 | | | | | |
| | | ﾎﾟﾘｴﾁﾚﾝ管 | φ40 一種二層 | m | 8.5 | 8.500 |
| | | EFｻﾄﾞﾙ分水栓 | φ200×φ40 | ヶ | 1 | |
| | | PPﾒｰﾀｰ回転用継手 | φ40 | ヶ | 1 | |
| | | 乙形ボール式止水栓 | φ40 | ヶ | | |
| | | 止水栓筐 | H＝450～600(FCD)製φ75 | ヶ | | |
| | | 保温材 | φ40用 ﾜﾝﾀｯﾁﾁｭｰﾌﾞ | m | 8.5 | 8.500 |
| | | PPソケット | φ40 | ヶ | 1 | |
| | | パイプエンド | φ40 | ヶ | 1 | |

# 配水管布設工事数量（9）

| 項 目 | 種 別 | 細 別 | 規 格 | 単位 | 数 量 | 摘 要 |
|---|---|---|---|---|---|---|
| | 給水管<br>PPφ25管材費 | | | | 上段：変更前<br>下段：変更後 | |
| | | ﾎﾟﾘｴﾁﾚﾝ管 | φ25 一種二層 | m | 7.0 | 7.000 |
| | | EFｻﾄﾞﾙ分水栓 | φ200×φ25 | ヶ | 1 | |
| | | PPﾒｰﾀｰ回転用継手 | φ25 | ヶ | 1 | |
| | | 乙形ボール式止水栓 | φ25 | ヶ | | |
| | | 止水栓筐 | H＝450～600（FCD）製φ75 | ヶ | | |
| | | 保温材 | φ25用 ﾜﾝﾀｯﾁﾁｭｰﾌﾞ | m | 7.0 | 7.000 |
| | | PPソケット | φ25 | ヶ | 1 | |
| | | パイプエンド | φ25 | ヶ | 1 | |
| | | | | | | |
| | | | | | | |
| | 給水管<br>PPφ20管材費 | | | | | |
| | | ﾎﾟﾘｴﾁﾚﾝ管 | φ20 一種二層 | m | 11.5 | 11.500 |
| | | EFｻﾄﾞﾙ分水栓 | φ200×φ20 | ヶ | 5 | |
| | | PPﾒｰﾀｰ回転用継手 | φ20 | ヶ | 5 | |
| | | 乙形ボール式止水栓 | φ20 | ヶ | | |
| | | 止水栓筐 | H＝450～600（FCD）製φ75 | ヶ | | |
| | | 保温材 | φ20用 ﾜﾝﾀｯﾁﾁｭｰﾌﾞ | m | 11.5 | 11.500 |
| | | PPソケット | φ20 | ヶ | 5 | |
| | | パイプエンド | φ20 | ヶ | 5 | |
| | | | | | | |
| | | | | | | |
| | | | | | | |
| | | | | | | |
| | | | | | | |
| | | | | | | |
| | | | | | | |

# 配水管布設工事数量（10）

| 項 目 | 種 別 | 細 別 | 規 格 | 単位 | 数 量 | 摘 要 |
|---|---|---|---|---|---|---|
| | 給水管<br>PPφ50工事費 | | | | 上段：変更前<br>下段：変更後 | |
| | | ﾎﾟﾘｴﾁﾚﾝ管据付工 | φ50 | m | 13.5 | 13.500 |
| | | ﾎﾟﾘｴﾁﾚﾝ管接手工 | φ50 | 口 | 3 | |
| | | ﾎﾟﾘｴﾁﾚﾝ管切断工 | φ50 | 口 | 2 | |
| | | 鋼管ねじ込み継手工 | φ50 | 箇所 | | |
| | | 分水栓建込工 | φ200×φ50 | 箇所 | 1 | |
| | | コア取付工 | φ50 | 箇所 | | |
| | | 止水栓取付工 | φ50 | 箇所 | | |
| | | | | | | |
| | | | | | | |
| | 給水管<br>PPφ40工事費 | | | | | |
| | | ﾎﾟﾘｴﾁﾚﾝ管据付工 | φ40 | m | 8.5 | 8.500 |
| | | ﾎﾟﾘｴﾁﾚﾝ管接手工 | φ40 | 箇所 | 3 | |
| | | ﾎﾟﾘｴﾁﾚﾝ管切断工 | φ40 | 口 | 2 | |
| | | 鋼管ねじ込み継手工 | φ40 | 箇所 | | |
| | | 分水栓建込工 | φ200×φ40 | 箇所 | 1 | |
| | | コア取付工 | φ40 | 箇所 | | |
| | | 止水栓取付工 | φ40 | 箇所 | | |
| | | | | | | |
| | | | | | | |
| | | | | | | |
| | | | | | | |
| | | | | | | |
| | | | | | | |
| | | | | | | |
| | | | | | | |
| | | | | | | |

# 配水管布設工事数量（11）

| 項 目 | 種 別 | 細 別 | 規 格 | 単位 | 数 量 | 摘 要 |
|---|---|---|---|---|---|---|
| | 給水管<br>PPφ25工事費 | | | | 上段:変更前<br>下段:変更後 | |
| | | ﾎﾟﾘｴﾁﾚﾝ管据付工 | φ25 | m | 7.0 | 7.000 |
| | | ﾎﾟﾘｴﾁﾚﾝ管接手工 | φ25 | 箇所 | 3 | |
| | | ﾎﾟﾘｴﾁﾚﾝ管切断工 | φ25 | 口 | 2 | |
| | | 鋼管ねじ込み継手工 | φ25 | 箇所 | | |
| | | 分水栓建込工 | φ200×φ25 | 箇所 | 1 | |
| | | コア取付工 | φ25 | 箇所 | | |
| | | 止水栓取付工 | φ25 | 箇所 | | |
| | | | | | | |
| | | | | | | |
| | 給水管<br>PPφ20工事費 | | | | | |
| | | ﾎﾟﾘｴﾁﾚﾝ管据付工 | φ20 | m | 11.5 | 11.500 |
| | | ﾎﾟﾘｴﾁﾚﾝ管接手工 | φ20 | 箇所 | 15 | |
| | | ﾎﾟﾘｴﾁﾚﾝ管切断工 | φ20 | 口 | 10 | |
| | | 鋼管ねじ込み継手工 | φ20 | 箇所 | | |
| | | 分水栓建込工 | φ200×φ20 | 箇所 | 5 | |
| | | コア取付工 | φ20 | 箇所 | | |
| | | 止水栓取付工 | φ20 | 箇所 | | |
| | | | | | | |
| | | | | | | |
| | | | | | | |
| | | | | | | |
| | | | | | | |
| | | | | | | |
| | | | | | | |
| | | | | | | |
| | | | | | | |

# 配水管布設工事数量（12）

| 項 目 | 種 別 | 細 別 | 規 格 | 単位 | 数 量 | 摘 要 |
|---|---|---|---|---|---|---|
| | 給水管土工事費 | | | | 上段：変更前<br>下段：変更後 | |
| | | 舗装版切断工 | 舗装版（AS＋CO）<br>ｱｽﾌｧﾙﾄ舗装版 t＝40cm | m | 59 | 59.00 |
| | | 舗装版切断工 | ｱｽﾌｧﾙﾄ舗装版 t≦15cm | m | 22 | 22.00 |
| | | 舗装版取壊し積込工 | ｱｽﾌｧﾙﾄ舗装版 t≦10cm | m2 | 22 | 22.28 |
| | | 殻運搬処理工 | As殻 | m3 | 2 | 1.81 |
| | | 掘削積込工 | 機械<br>普通土・地山掘削 | m3 | 15 | 15.40 |
| | | 残土運搬処理工 | 土砂 | m3 | 15 | 15.40 |
| | | 掘削工 | ｾﾒﾝﾄ改良体 | m3 | 5 | 4.87 |
| | | 廃材運搬工 | ｾﾒﾝﾄ改良体 | m3 | 5 | 4.87 |
| | | 処分費 | ｺﾝｸﾘｰﾄ（無筋） | m3 | 5 | 4.87 |
| | | 機械埋戻工 | 機械<br>山砂 | m3 | 10 | 10.48 |
| | | 機械埋戻工 | 機械<br>RC40（ｾﾒﾝﾄ改良） | m3 | 5 | 4.87 |

# 配水管布設工事数量（13）

| 項 目 | 種 別 | 細 別 | 規 格 | 単位 | 数 量 | 摘 要 |
|---|---|---|---|---|---|---|
| | 給水管仮舗装工事費 | | | | 上段:変更前<br>下段:変更後 | |
| | | 調整路盤工 | t=5cm | m2 | 16 | 16.23 |
| | | 仮舗装工（車道） | 再As安定 b＜1.4<br>t=5cm | m2 | 16 | 16.23 |
| | | 仮舗装工（歩道） | 再As安定 b＜1.4<br>t=3cm | m2 | 6 | 6.05 |

# 配水管布設工事数量（14）

| 項 目 | 種 別 | 細 別 | 規 格 | 単位 | 数 量 | 摘 要 |
|---|---|---|---|---|---|---|
| | | | | | 上段：変更前 | |
| | 消火栓管材費 | | | | 下段：変更後 | |
| | | | | | 1 | |
| | | 地下式単口消火栓 | φ75 7.5k | ヶ | | |
| | | | | | 1 | |
| | | 補修弁 | φ75×150H 7.5k | ヶ | | |
| | | | | | 2 | |
| | | フランジ接合材 | φ75 7.5k | ヶ | | |
| | | | | | 1 | 『消火栓』 |
| | | 消火栓鉄蓋 | φ600 七ヶ浜町用 | 組 | | |
| | | | 上部 h＝200 | | 1 | |
| | | 消火栓ﾎﾞｯｸｽ | 60-200A ﾚｼﾞﾝｺﾝｸﾘｰﾄ | ヶ | | |
| | | | 下部 h＝200 | | 1 | |
| | | 消火栓ﾎﾞｯｸｽ | 60-200C ﾚｼﾞﾝｺﾝｸﾘｰﾄ | ヶ | | |
| | | | 円形底版 h＝40 | | 1 | |
| | | 消火栓ﾎﾞｯｸｽ | 60-40D ﾚｼﾞﾝｺﾝｸﾘｰﾄ | ヶ | | |
| | | | | | | |
| | | | | | | |
| | | | | | | |
| | | | | | | |
| | 消火栓工事費 | | | | | |
| | | | | | 1 | |
| | | 消火栓設置工 | #REF! | 箇所 | | |
| | | | | | 2 | |
| | | ﾌﾗﾝｼﾞ接手工 | φ75 7.5K | 口 | | |
| | | | | | 1 | |
| | | 鉄蓋設置工 | 円形4号 | ヶ | | |
| | | | | | 1 | |
| | | ﾚｼﾞﾝｺﾝｸﾘｰﾄ製ﾎﾞｯｸｽ設置工 | 円形4号 上部壁 高200 | ヶ | | |
| | | | | | 1 | |
| | | ﾚｼﾞﾝｺﾝｸﾘｰﾄ製ﾎﾞｯｸｽ設置工 | 円形4号 下部壁 高200 | ヶ | | |
| | | | | | 1 | |
| | | ﾚｼﾞﾝｺﾝｸﾘｰﾄ製ﾎﾞｯｸｽ設置工 | 円形4号 底版 高40～60 | ヶ | | |
| | | | | | | |
| | | | | | | |
| | | | | | | |
| | | | | | | |
| | | | | | | |
| | | | | | | |
| | | | | | | |
| | | | | | | |
| | | | | | | |
| | | | | | | |
| | | | | | | |

# 配水管布設工事数量（15）

| 項 目 | 種 別 | 細 別 | 規 格 | 単位 | 数 量 | 摘 要 |
|---|---|---|---|---|---|---|
| | 配水管撤去管材費 | | | | 上段：変更前<br>下段：変更後 | |
| | | 管栓帽（DIP用） | K形・φ200 | 組 | 5 | 5 |
| | | PPおねじ付ソケット | φ50 | ヶ | 5 | 5 |
| | | PPエルボ | φ50×90° | ヶ | 5 | 5 |
| | | ボールバルブ | φ50 | ヶ | 5 | 5 |
| | | パイプエンド | φ50 | ヶ | 5 | 5 |
| | | PP管 | φ50・1種2層管 | m | 6.0 | 6.00 |
| | | メカ帽（HPPE用） | φ200 | ヶ | 1 | 1 |

# 配水管布設工事数量（16）

| 項 目 | 種 別 | 細 別 | 規 格 | 単位 | 数 量 | 摘 要 |
|---|---|---|---|---|---|---|
| | 配水管撤去工事費 | | | | 上段：変更前<br>下段：変更後 | |
| | | ﾒｶﾆｶﾙ接手工 | φ200・特殊押輪 | 口 | 5 | 5 |
| | | 小口径ねじ込接合工 | φ50 | 口 | 5 | 5 |
| | | ﾎﾟﾘｴﾁﾚﾝ管接合工 | φ50 | 口 | 15 | 15 |
| | | 止水栓取付 | φ50・止水栓のみ | 箇所 | 5 | 5 |
| | | ﾎﾟﾘｴﾁﾚﾝ管切断工 | φ50 | 口 | 15 | 15 |
| | | ﾒｶﾆｶﾙ接手工 | φ200・HPPE用 | 口 | 1 | 1 |
| | | 鋳鉄管切断工 | DIPφ200・撤去 | 口 | 4 | 4 |
| | | ﾎﾟﾘｴﾁﾚﾝ管切断工 | φ50・撤去 | 口 | 7 | 7 |
| | | 撤去管吊上積込 | DIPφ200 | m | 2 | 2.000 |
| | | ﾎﾟﾘｴﾁﾚﾝ管吊上積込 | φ50 | m | 29 | 29.000 |
| | | ねじ込式弁筐撤去 | A・B形2号 | 箇所 | 3 | 3 |
| | | 鉄蓋撤去工 | 円形4号 | 個 | 1 | 1 |
| | | 消火栓桝撤去 | 4号・600㎜　上部壁200 | 個 | 1 | 1 |
| | | 消火栓桝撤去 | 4号・600㎜　下部壁200 | 個 | 1 | 1 |
| | | 消火栓桝撤去 | 4号・600㎜　底板 | 個 | 1 | 1 |
| | | 運搬処理 | スクラップ | t | 0.1 | 0.07 |
| | | 運搬処理 | 廃ポリ | t | 0.1 | 0.07 |
| | | 管充填工 | エアミルク | m3 | 8 | 8.04 |

# 配水管布設工事数量（17）

| 項 目 | 種 別 | 細 別 | 規 格 | 単位 | 数 量 | 摘 要 |
|---|---|---|---|---|---|---|
| | 配水管撤去土工費 | | | | 上段：変更前<br>下段：変更後 | |
| | | 舗装版切断工 | 舗装版（AS＋CO）<br>ｱｽﾌｧﾙﾄ舗装版 t＝40cm | m | 60 | 59.62 |
| | | 舗装版切断工 | ｱｽﾌｧﾙﾄ舗装版 t≦15cm | m | 6 | 6.00 |
| | | 舗装版取壊し積込工 | ｱｽﾌｧﾙﾄ舗装版 t≦10cm | m2 | 20 | 19.60 |
| | | 殻運搬処理工 | As殻 | m3 | 2 | 1.85 |
| | | 掘削積込工 | 機械<br>普通土・地山掘削 | m3 | 21 | 20.58 |
| | | 残土運搬処理工 | 土砂 | m3 | 21 | 20.58 |
| | | 掘削工 | ｾﾒﾝﾄ改良体 | m3 | 5 | 5.39 |
| | | 廃材運搬工 | ｾﾒﾝﾄ改良体 | m3 | 5 | 5.39 |
| | | 処分費 | ｺﾝｸﾘｰﾄ（無筋） | m3 | 5 | 5.39 |
| | | 機械埋戻工 | 機械<br>山砂 | m3 | 16 | 15.92 |
| | | 機械埋戻工 | 機械<br>RC40（ｾﾒﾝﾄ改良） | m3 | 5 | 5.39 |
| | | | | | | |
| | | | | | | |
| | 配水管撤去仮舗装工事費 | | | | | |
| | | 調整路盤工 | t=5cm | m2 | 18 | 17.95 |
| | | 仮舗装工（車道） | 再As安定 b＜1.4<br>t=5cm | m2 | 18 | 17.95 |
| | | 仮舗装工（歩道） | 再As安定 b＜1.4<br>t=3cm | m2 | 2 | 1.65 |

# 配水管布設工事数量（18）

| 項 目 | 種 別 | 細 別 | 規 格 | 単位 | 数 量 | 摘 要 |
|---|---|---|---|---|---|---|
| | 本舗装工事費 | | | | 上段：変更前<br>下段：変更後 | |
| | | 舗装版切断工 | ｱｽﾌｧﾙﾄ舗装版 t＝15～30cm | m | 44 | 44.00 |
| | | 舗装版切断工 | ｱｽﾌｧﾙﾄ舗装版 t≦15cm | m | 280 | 281.80 |
| | | 舗装版取壊し積込工 | ｱｽﾌｧﾙﾄ舗装版 t=22cm | m2 | 210 | 210.60 |
| | | 舗装版取壊し積込工 | ｱｽﾌｧﾙﾄ舗装版 t≦10cm | m2 | 1,340 | 1343.10 |
| | | 殻運搬 | | m3 | 170 | 169.70 |
| | | 殻処理 | AS | m3 | 170 | 169.70 |
| | | 不陸整正 | 補充材なし | m2 | 230 | 230.50 |
| | | 下層路盤工 | t＝60cm | m2 | 12 | 12.10 |
| | | 下層路盤工 | t＝25cm | m2 | 180 | 180.30 |
| | | 下層路盤工 | t＝10cm | m2 | 14 | 14.30 |
| | | 表層工 歩道 | 再生細粒度AS（13F）<br>ﾌﾟﾗｲﾑｺｰﾄ t＝3cm | m2 | 20 | 19.90 |
| | | 樹脂ﾓﾙﾀﾙ舗装工 | 弁柄<br>厚6mm以下 | m2 | 220 | 222.70 |
| | | 表層工 車道 | 再生密粒度AS（20F）<br>ﾀｯｸｺｰﾄ t＝5cm | m2 | 1,530 | 1533.60 |
| | | 基層工 車道 | 再生粗粒度AS（20）<br>ﾀｯｸｺｰﾄ t＝7cm | m2 | 220 | 222.70 |
| | | 下層路盤工 車道 | 再生AS安定処理<br>ﾌﾟﾗｲﾑｺｰﾄ t＝10cm | m2 | 220 | 222.70 |
| | | 下層路盤工 車道 | 再生AS安定処理<br>ﾌﾟﾗｲﾑｺｰﾄ t＝5cm | m2 | 1,310 | 1311.10 |
| | | 区画線工 | 実線・W=0.15 | m | 438 | 438.00 |
| | | | 破線・W=0.15 | m | 45 | 45.00 |
| | | | ゼブラ・W=0.30 | m | 15 | 14.70 |
| | | | ゼブラ・W=0.45 | m | 114 | 114.00 |
| | | | 文字記号・W=0.15換算 | m | 33 | 33.00 |

# 仮設備工集計表　　（1）

| 工種 | 細別 | 規格 | 単位 | 数量 | 備考 |
|---|---|---|---|---|---|
| 【発進立坑工】 | | | | | |
| 立坑掘削工 | | | m3 | 18 | 17.90 |
| 基礎砕石工 | RC40・t=20cm | | m2 | 4 | 4.00 |
| コンクリート工 | | | m3 | 0.4 | 0.40 |
| 埋戻工 | 山砂 | | m3 | 14 | 14.04 |
| 発生土運搬工 | | | m3 | 18 | 17.90 |
| 鋼矢板圧入工 | Ⅲ型 | L=6.5m | 枚 | 20 | 20.00 |
| 圧入機組立解体 | 圧入 | | 回 | 1 | 1.00 |
| 鋼矢板引抜工 | Ⅲ型 | L=6.5m | 枚 | 18 | 18.00 |
| 鋼矢板引抜工 | Ⅲ型 | L=2.15m | 枚 | 2 | 2.00 |
| 圧入機組立解体 | 引抜 | | 回 | 1 | 1.00 |
| 鋼矢板残置部 | 全損 | | t | 0.52 | 0.522 |
| 鋼矢板撤去部 | | | t | 0.26 | 0.258 |
| 支保工設置撤去 | | | t | 1.51 | 1.51 |
| | | | | | |
| 【到達立坑工】 | | | | | |
| 立坑掘削工 | | | m3 | 18 | 17.90 |
| 基礎砕石工 | RC40・t=20cm | | m2 | 4 | 4.00 |
| コンクリート工 | | | m3 | 0.4 | 0.40 |
| 埋戻工 | 山砂 | | m3 | 14 | 14.04 |
| 発生土運搬工 | | | m3 | 18 | 17.90 |
| 鋼矢板圧入工 | Ⅲ型 | L=6.5m | 枚 | 20 | 20.00 |

# 仮設備工集計表　　（2）

| 工種 | 細別 | 規格 | 単位 | 数量 | 備考 |
|---|---|---|---|---|---|
| 圧入機組立解体 | 圧入 | | 回 | 1 | 1.00 |
| 鋼矢板引抜工 | Ⅲ型 | L=6.5m | 枚 | 18 | 18.00 |
| 鋼矢板引抜工 | Ⅲ型 | L=2.15m | 枚 | 2 | 2.00 |
| 圧入機組立解体 | 引抜 | | 回 | 1 | 1.00 |
| 鋼矢板残置部 | 全損 | | t | 0.52 | 0.522 |
| 鋼矢板撤去部 | | | t | 0.26 | 0.258 |
| 支保工設置撤去 | | | t | 1.51 | 1.51 |
| | | | | | |
| スクラップ | 発進・到達立坑 | | t | 1.28 | 0.640<br>×2 |
| 【路面覆工工】 | | | | | |
| 覆工板・受桁設置撤去工 | | | m2 | 9 | 9.00 |
| 覆工板設置撤去工 | 開閉(発進到達)<br>7回/枚 | | m2 | 21 | 21.00 |
| 損料 | 覆工板 | | m2 | 9 | 9.000 |
| | 受桁 | | 本 | 4 | 4.00 |
| コンクリート工 | | | m3 | 0.3 | 0.30 |
| 型枠工 | 均し | | m2 | 2.4 | 2.40 |
| 基礎砕石工 | RC40・t=20 | | m2 | 3.0 | 3.00 |
| | | | | | |
| 【薬液注入工】 | | | | | |
| 二重管 | | | 本 | 10 | 10.00 |
| プラント設置撤去 | | | 回 | 1 | 1.00 |
| | | | | | |
| | | | | | |

# 小口径管推進工集計表(鋼製さや管φ400㎜)

| 工種 | 種別 | 規格 | 単位 | 数量 | 摘要 |
|---|---|---|---|---|---|
| 小口径管推進工 | | | | | |
| (HPPEφ200) | 路線延長 | | m | 12.5 | 12.50 |
| | 管推進延長 | | m | 3.5 | 3.50 |
| | 管体延長 | | m | 3.5 | 3.50 |
| | 管布設延長 | | m | 3.5 | 3.50 |
| | | | | | |
| | 管推進工 | 鋼製さや管 | 本 | 4 | 3.5m/1m<br>≒4本 |
| | | スペーサー | 個 | 2 | 1個/2m |
| | | 管推進工 | m | 3.5 | 3.50 |
| | | 残土運搬処理(汚泥) | m3 | 0.5 | 0.45 |
| | | 滑材注入工 | m | 3.5 | 3.50 |
| | | HPPP管挿入工<br>φ200 | m | 3.5 | 3.50<br>(管材は、配水管布設工で計上) |
| | | 中詰注入工 | m3 | 0.3 | 0.27 |
| | | | | | |
| | 仮設備工 | 坑口工<br>発進 | 箇所 | 1 | 1.00 |
| | | 坑口工<br>到達 | 箇所 | 1 | 1.00 |
| | | 滑材・中詰注入設備工 | 箇所 | 1 | 1.00 |
| | | 推進設備工 | 箇所 | 1 | 1.00 |
| | | 先導体据付撤去工 | 箇所 | 1 | 1.00 |
| | | ｽｸﾘｭｺﾝﾍﾞｱ類撤去工 | m | 3.5 | 3.50 |
| | | 鏡切工<br>発進 | m | 2.3 | 2.31 |
| | | 鏡切工<br>到達 | m | 2.3 | 2.31 |
| | | | | | |
| | 水替工 | 発進・到達立坑 | 現場 | 2 | |
| | | | | | |
| | | | | | |

薬液注入工（総括表）

| 立坑 | | | 発進立坑坑口上流 | 到達立坑坑口下流 | | | | | |
|---|---|---|---|---|---|---|---|---|---|
| 削孔長 | 粘性土 | m | | | | | | | |
| | 砂質土 | m | 4.350 | 4.350 | | | | | |
| | 礫質土 | m | | | | | | | |
| 注入長 | 粘性土 | m | | | | | | | |
| | 砂質土 | m | 3.000 | 3.000 | | | | | |
| | 礫質土 | m | | | | | | | |
| 土被り長 | | | 1.350 | 1.350 | | | | | |
| 対象土量 | 粘性土 | $m^3$ | | | | | | | |
| | 砂質土 | $m^3$ | 14 | 14 | | | | | |
| | 礫質土 | $m^3$ | | | | | | | |
| 溶液型注入量 | | ℓ | 5,468 | 5,468 | | | | | |
| 懸濁型注入量 | | ℓ | | | | | | | |
| 1本当り注入量 | | ℓ/本 | 1,094 | 1,094 | | | | | |
| 削孔本数 | | 本 | 5 | 5 | | | | | 計<br>10 |
| 1日当り施工本数 | | 本/日 | | | | | | | |
| | | | | | | | | | |