文書登録番号	調査								設計者	検査者
七建第22-240号	町長		副町長		財政課長		課長			

事業場所　七ヶ浜町花渕浜字高山　　地内

令和4年度　高山線道路改良工事　　実施設計仕様書

事業費

金　　円也

内消費税　　円也

期間

自　令和4年　月　日

至　令和5年3月17日

「仕様概要・その他」

施工延長　L=22.0m

場所打擁壁工

重力式擁壁（平均高H=2.43m、L=19.95m）　53.1　m3

路側防護柵工

ｶﾞｰﾄﾞﾚｰﾙ（ｺﾝｸﾘｰﾄ用、Gr-C-2B）　17.9　m

ｱｽﾌｧﾙﾄ舗装工

不陸整正（補足材:RC-40、t=5cm）　55.7　m2

下層路盤（RC-40、t=30cm）　45.1　m2

表層（改質Ⅰ型密粒度GAs13F、t=5cm）　100.8　m2

区画線工

区画線（溶融式、実線、白、W=15cm）　6.3　m

起　工　理　由

設計内訳書（実施）

工事名	令和4年度 高山線道路改良工事	事業区分 工事区分	道路新設･改築 道路改良

工事区分・工種・種別・細別	規格	単位	数量	単価	金額	数量・金額増減	摘要
道路改良		式	1				
擁壁工		式	1				
作業土工		式	1				
床掘り(掘削)	土質:土砂	m3	30				単　1号
床掘り(掘削)	土質:軟岩	m3	60				単　2号
埋戻し	土質区分:流用土	m3	50				単　3号
路体盛土	2.5m未満	m3	10				単　4号
流用土積込運搬		m3	30				単　5号
土砂等運搬	土質:土砂(岩塊･玉石混り土含む)	m3	60				単　6号
整地	作業区分:残土受入れ地での処理	m3	60				単　7号
場所打擁壁工(構造物単位)		式	1				
重力式擁壁	擁壁平均高さ:2m以上5m以下,本体ｺﾝｸﾘｰﾄ規格:18-8-40-60%,本体ｺﾝｸﾘｰﾄ規格:18-8-40-60%	m3	53				単　8号
裏込砕石	砕石規格:再生ｸﾗｯｼｬﾗﾝ40～0	m3	7				単　9号

設計内訳書（実施）

工事名	令和4年度 高山線道路改良工事	事業区分 工事区分	道路新設･改築 道路改良

工事区分・工種・種別・細別	規格	単位	数量	単価	金額	数量・金額増減	摘要
止水ｺﾝｸﾘｰﾄ	18-8-40	m3	0.6				単　10号
構造物撤去工		式	1				
防護柵撤去工		式	1				
防護柵撤去(ｶﾞｰﾄﾞﾚｰﾙ)	ｺﾝｸﾘｰﾄ用 Gr-C-2B	m	14				単　11号
構造物取壊し工		式	1				
ｺﾝｸﾘｰﾄ構造物取壊し	構造物区分:無筋構造物,工法区分:人力施工	m3	1				単　12号
舗装版切断	舗装版種別:ｱｽﾌｧﾙﾄ舗装版,ｱｽﾌｧﾙﾄ舗装版厚:15cm以下	m	5				単　13号
舗装版破砕	舗装版種別:ｱｽﾌｧﾙﾄ舗装版,舗装版厚:5cm	m2	66				単　14号
運搬処理工		式	1				
殻運搬	殻種別:ｱｽﾌｧﾙﾄ殻	m3	3				単　15号
殻運搬	殻種別:ｺﾝｸﾘｰﾄ殻(無筋)	m3	1				単　16号
殻処分	殻種別:ｱｽﾌｧﾙﾄ殻	m3	3				単　17号
殻処分	殻種別:ｺﾝｸﾘｰﾄ殻(無筋)	m3	1				単　18号

設計内訳書（実施）

工事名	令和4年度 高山線道路改良工事	事業区分 工事区分	道路新設･改築 道路改良

工事区分・工種・種別・細別	規格	単位	数量	単価	金額	数量・金額増減	摘要
防護柵工		式	1				
路側防護柵工		式	1				
ｶﾞｰﾄﾞﾚｰﾙ設置	ｺﾝｸﾘｰﾄ用 Gr-C-2B ﾌﾞﾗｳﾝ色	m	18				単　19号
視線誘導標設置	両面 ｶﾞｰﾄﾞﾚｰﾙ用	個	4				単　20号
道路鋲設置	両面 LEDｿｰﾗｰ式	個	3				単　21号
支障物移設工		式	1				
支障物移設		式	1				
ｶｰﾌﾞﾐﾗｰ移設		基	1				単　22号
標識移設		基	2				単　23号
基準点鋲移設		箇所	1				単　24号
境界杭復旧		本	2				単　25号
上下水道高さ調整工		式	1				
上下水道高さ調整		式	1				

設計内訳書（実施）

工事名	令和4年度 高山線道路改良工事	事業区分 工事区分	道路新設･改築 道路改良

工事区分・工種・種別・細別	規格	単位	数量	単価	金額	数量・金額増減	摘要
下水ﾏﾝﾎｰﾙ蓋高さ調整	φ600	箇所	1				単　26号
水道弁筐高さ調整	φ250	箇所	1				単　27号
舗装工		式	1				
ｱｽﾌｧﾙﾄ舗装工		式	1				
不陸整正	補足材:有り RC-40	m2	56				単　28号
下層路盤	RC-40 t=30cm	m2	45				単　29号
表層（車道・路肩部）	改質Ⅰ型密粒度GAs13F t=5cm	m2	101				単　30号
ｺﾝｸﾘｰﾄ工		式	1				
基礎砕石	RC-40 t=10cm	m2	5				単　31号
ｺﾝｸﾘｰﾄ打設	18-8-40 t=5cm	m3	0.3				単　32号
側溝蓋交換		式	1				
ｸﾞﾚｰﾁﾝｸﾞ蓋設置	250用 T-25 L=1.0m 並目 ﾉﾝｽﾘｯﾌﾟ	枚	1				単　33号
区画線工		式	1				

設計内訳書（実施）

工事名	令和4年度 高山線道路改良工事	事業区分 工事区分	道路新設･改築 道路改良

工事区分・工種・種別・細別	規格	単位	数量	単価	金額	数量・金額増減	摘要
区画線工		式	1				
区画線設置	溶融式 実線 白 15cm	m	6				単　34号
仮設工		式	1				
交通管理工		式	1				
交通誘導警備員		人日					単　35号
直接工事費		式	1				
共通仮設		式	1				
共通仮設費		式	1				
技術管理費		式	1				
地質調査費		箇所	1				単　36号
共通仮設費（率計上）		式	1				
純工事費		式	1				
現場管理費		式	1				

設計内訳書（実施）

工事名	令和4年度 高山線道路改良工事	事業区分 工事区分	道路新設･改築 道路改良

工事区分・工種・種別・細別	規格	単位	数量	単価	金額	数量・金額増減	摘要
工事原価		式	1				
一般管理費等		式	1				
工事価格		式	1				
消費税額及び地方消費税額		式	1				
工事費計		式	1				

１次単価表

単価使用年月	2022.08
歩掛適用年月	2022.08
労務調整係数	1.000-00000　0.0　0

単　1号	床掘り(掘削)	土質:土砂	単位	m3	単位数量	1	単価	

名称・規格	条件	単位	数量	単価	金額	摘要
掘削	土砂,上記以外(小規模),小規模(標準)	m3	1			
合計						
単価						円／m3

１次単価表

単価使用年月	2022.08
歩掛適用年月	2022.08
労務調整係数	1.000-00000　0.0　0

単　2号	床掘り(掘削)	土質:軟岩	単位	m3	単位数量	1	単価	

名称・規格	条件	単位	数量	単価	金額	摘要
掘削	軟岩,片切掘削,無し,無し	m3	1			
合計						
単価						円／m3

１次単価表

単価使用年月	2022.08
歩掛適用年月	2022.08
労務調整係数	1.000-00000　0.0　0

単　3号	埋戻し	土質区分:流用土	単位	m3	単位数量	100	単価	

名称・規格	条件	単位	数量	単価	金額	摘要
埋戻し	上記以外(小規模),土砂,全ての費用	m3	100			
合計						
単価						円／m3

１次単価表

単価使用年月	2022.08
歩掛適用年月	2022.08
労務調整係数	1.000-00000　0.0　0

単　4号	路体盛土	2.5m未満	単位	m3	単位数量	1	単価	

名称・規格	条件	単位	数量	単価	金額	摘要
路体(築堤)盛土	2.5m未満	m3	1			
合計						
単価						円／m3

1次単価表

単価使用年月	2022.08
歩掛適用年月	2022.08
労務調整係数	1.000-00000　0.0　0

単　5号	流用土積込運搬		単位	m3	単位数量	1	単価	
名称・規格		条件	単位	数量	単価	金額	摘要	
積込(ﾙｰｽﾞ)		土砂,小規模(標準)	m3	1				
土砂等運搬		小規模,ﾊﾞｯｸﾎｳ山積0.28m3(平積0.2m3),土砂(岩塊･玉石混り土含む),無し,2.5km以下	m3	1				
合計								
単価							円／m3	

1次単価表

単価使用年月	2022.08
歩掛適用年月	2022.08
労務調整係数	1.000-00000　0.0　0

単　6号	土砂等運搬	土質:土砂(岩塊･玉石混り土含む)	単位	m3	単位数量	1	単価	
名称・規格		条件	単位	数量	単価	金額	摘要	
土砂等運搬		小規模,ﾊﾞｯｸﾎｳ山積0.28m3(平積0.2m3),土砂(岩塊･玉石混り土含む),無し,2.5km以下	m3	1				
合計								
単価							円／m3	

1次単価表

単価使用年月	2022.08
歩掛適用年月	2022.08
労務調整係数	1.000-00000　0.0　0

単　7号	整地	作業区分:残土受入れ地での処理	単位	m3	単位数量	1	単価	
名称・規格		条件	単位	数量	単価	金額	摘要	
整地		残土受入れ地での処理	m3	1				
合計								
単価							円／m3	

1次単価表

単価使用年月	2022.08
歩掛適用年月	2022.08
労務調整係数	1.000-00000　0.0　0

単　8号	重力式擁壁	擁壁平均高さ:2m以上5m以下,本体ｺﾝｸﾘｰﾄ規格:18-8-40-60%,本体ｺﾝｸﾘｰﾄ規格:18-8-40-60%	単位	m3	単位数量	1	単価	
名称・規格		条件	単位	数量	単価	金額	摘要	
重力式擁壁		2m以上5m以下,18-8-40-60%,有り,無し,一般養生,延長無し	m3	1				
合計								
単価							円／m3	

1次単価表

単価使用年月	2022.08
歩掛適用年月	2022.08
労務調整係数	1.000-00000　0.0　0

単　9号	裏込砕石	砕石規格:再生ｸﾗｯｼｬﾗﾝ40～0	単位	m3	単位数量	1	単価	

名称・規格	条件	単位	数量	単価	金額	摘要
裏込砕石	再生ｸﾗｯｼｬﾗﾝ　40～0,全ての費用	m3	1			
合計						
単価						円／m3

1次単価表

単価使用年月	2022.08
歩掛適用年月	2022.08
労務調整係数	1.000-00000　0.0　0

単　10号	止水ｺﾝｸﾘｰﾄ	18-8-40	単位	m3	単位数量	1	単価	

名称・規格	条件	単位	数量	単価	金額	摘要
ｺﾝｸﾘｰﾄ	無筋・鉄筋構造物,ﾊﾞｯｸﾎｳ(ｸﾚｰﾝ機能付)打設,18-8-40,一般養生,全ての費用	m3	1			
合計						
単価						円／m3

1次単価表

単価使用年月	2022.08
歩掛適用年月	2022.08
労務調整係数	1.000-00000　0.0　0

単　11号	防護柵撤去(ｶﾞｰﾄﾞﾚｰﾙ)	ｺﾝｸﾘｰﾄ用 Gr-C-2B	単位	m	単位数量	1	単価	

名称・規格	条件	単位	数量	単価	金額	摘要
防護柵撤去工(ｶﾞｰﾄﾞﾚｰﾙ撤去工)	ｺﾝｸﾘｰﾄ建込・標準型,Gr-C-2B,無,無	m	1			単　37号
合計						
単価						円／m

1次単価表

単価使用年月	2022.08
歩掛適用年月	2022.08
労務調整係数	1.000-00000　0.0　0

単　12号	ｺﾝｸﾘｰﾄ構造物取壊し	構造物区分:無筋構造物,工法区分:人力施工	単位	m3	単位数量	1	単価	

名称・規格	条件	単位	数量	単価	金額	摘要
構造物とりこわし	無筋構造物,人力施工,無し,無し	m3	1			単　38号
合計						
単価						円／m3

1次単価表

単価使用年月	2022.08
歩掛適用年月	2022.08
労務調整係数	1.000-00000　0.0　0

単　13号	舗装版切断	舗装版種別:ｱｽﾌｧﾙﾄ舗装版,ｱｽﾌｧﾙﾄ舗装版厚:15cm以下	単位	m	単位数量	1	単価	

名称・規格	条件	単位	数量	単価	金額	摘要
舗装版切断	ｱｽﾌｧﾙﾄ舗装版,15cm以下,全ての費用	m	1			
合計						
単価						円／m

1次単価表

単価使用年月	2022.08
歩掛適用年月	2022.08
労務調整係数	1.000-00000　0.0　0

単　14号	舗装版破砕	舗装版種別:ｱｽﾌｧﾙﾄ舗装版,舗装版厚:5cm	単位	m2	単位数量	1	単価	

名称・規格	条件	単位	数量	単価	金額	摘要
舗装版破砕積込(小規模土工)	全ての費用	m2	1			
合計						
単価						円／m2

1次単価表

単価使用年月	2022.08
歩掛適用年月	2022.08
労務調整係数	1.000-00000　0.0　0

単　15号	殻運搬	殻種別:ｱｽﾌｧﾙﾄ殻	単位	m3	単位数量	1	単価	

名称・規格	条件	単位	数量	単価	金額	摘要
殻運搬	舗装版破砕,機械積込(小規模土工),有り,6.5km以下,全ての費用	m3	1			
合計						
単価						円／m3

1次単価表

単価使用年月	2022.08
歩掛適用年月	2022.08
労務調整係数	1.000-00000　0.0　0

単　16号	殻運搬	殻種別:ｺﾝｸﾘｰﾄ殻(無筋)	単位	m3	単位数量	1	単価	

名称・規格	条件	単位	数量	単価	金額	摘要
殻運搬	ｺﾝｸﾘｰﾄ(無筋)構造物とりこわし,機械積込,有り,5.7km以下,全ての費用	m3	1			
合計						
単価						円／m3

1次単価表

単価使用年月	2022.08
歩掛適用年月	2022.08
労務調整係数	1.000-00000 0.0 0

単 17号	殻処分	殻種別:ｱｽﾌｧﾙﾄ殻	単位	m3	単位数量	1	単価	

名称・規格	条件	単位	数量	単価	金額	摘要
処分費(m3)	無	m3	1			単 39号
合計						
単価						円／m3

1次単価表

単価使用年月	2022.08
歩掛適用年月	2022.08
労務調整係数	1.000-00000 0.0 0

単 18号	殻処分	殻種別:ｺﾝｸﾘｰﾄ殻(無筋)	単位	m3	単位数量	1	単価	

名称・規格	条件	単位	数量	単価	金額	摘要
処分費(m3)	無	m3	1			単 40号
合計						
単価						円／m3

1次単価表

単価使用年月	2022.08
歩掛適用年月	2022.08
労務調整係数	1.000-00000 0.0 0

単 19号	ｶﾞｰﾄﾞﾚｰﾙ設置	ｺﾝｸﾘｰﾄ用 Gr-C-2B ﾌﾞﾗｳﾝ色	単位	m	単位数量	1	単価	

名称・規格	条件	単位	数量	単価	金額	摘要
防護柵設置工(ｶﾞｰﾄﾞﾚｰﾙ設置工)	ｺﾝｸﾘｰﾄ建込,Gr-C-2B 塗装品,21m未満,無,無,無,加算無し	m	1			単 41号
加算額(白色以外) 路側用歩道用橋梁用1色 100m未満		m	1			ﾌﾞﾗｳﾝ色
合計						
単価						円／m

1次単価表

単価使用年月	2022.08
歩掛適用年月	2022.08
労務調整係数	1.000-00000 0.0 0

単 20号	視線誘導標設置	両面 ｶﾞｰﾄﾞﾚｰﾙ用	単位	個	単位数量	1	単価	

名称・規格	条件	単位	数量	単価	金額	摘要
道路付属物設置工 (視線誘導標設置)	防護柵取付,手間+材料費,両面,反射体径φ100以下 ﾊﾞﾝﾄﾞ式,標準,10本未満,無,無	本	1			単 42号
合計						
単価						円／個

1次単価表

単価使用年月	2022.08
歩掛適用年月	2022.08
労務調整係数	1.000-00000 0.0 0

単 21号	道路鋲設置	両面 LEDｿｰﾗｰ式	単位	個	単位数量	1	単価	

名称・規格	条件	単位	数量	単価	金額	摘要
道路付属物設置工(道路鋲設置)	小型鋲,手間のみ,小型鋲 両面反射 穿孔 ｱﾙﾐ幅15cm,10個未満,無,無	個	1			単 43号
道路鋲 両面 LEDｿｰﾗｰ式		個	1			
合計						
単価						円／個

1次単価表

単価使用年月	2022.08
歩掛適用年月	2022.08
労務調整係数	1.000-00000 0.0 0

単 22号	ｶｰﾌﾞﾐﾗｰ移設		単位	基	単位数量	1	単価	

名称・規格	条件	単位	数量	単価	金額	摘要
既設ｶｰﾌﾞﾐﾗｰ撤去		基	1			単 44号
ｶｰﾌﾞﾐﾗｰ設置		基	1			単 45号
合計						
単価						円／基

1次単価表

単価使用年月	2022.08
歩掛適用年月	2022.08
労務調整係数	1.000-00000 0.0 0

単 23号	標識移設		単位	基	単位数量	1	単価	

名称・規格	条件	単位	数量	単価	金額	摘要
既設標識撤去		基	1			単 46号
標識設置		基	1			単 47号
合計						
単価						円／基

1次単価表

単価使用年月	2022.08
歩掛適用年月	2022.08
労務調整係数	1.000-00000 0.0 0

単 24号	基準点鋲移設		単位	箇所	単位数量	1	単価	

名称・規格	条件	単位	数量	単価	金額	摘要
既設基準点鋲撤去		箇所	1			単 48号
基準点鋲設置		箇所	1			単 49号
合計						
単価						円／箇所

１次単価表

単価使用年月	2022.08
歩掛適用年月	2022.08
労務調整係数	1.000-00000　0.0　0

単　25号	境界杭復旧		単位	本	単位数量	1	単価	

名称・規格	条件	単位	数量	単価	金額	摘要
付属物設置工(境界杭設置)	根巻き基礎有り,手間のみ,10本未満,無,無	本	1			単　50号
合計						
単価						円／本

１次単価表

単価使用年月	2022.08
歩掛適用年月	2022.08
労務調整係数	1.000-00000　0.0　0

単　26号	下水ﾏﾝﾎｰﾙ蓋高さ調整	φ600	単位	箇所	単位数量	1	単価	

名称・規格	条件	単位	数量	単価	金額	摘要
蓋(受枠とも) 調整ｺﾝｸﾘｰﾄﾌﾞﾛｯｸ撤去工		組	1			単　51号
蓋(受枠とも) 調整ｺﾝｸﾘｰﾄﾌﾞﾛｯｸ据付工	調整ｺﾝｸﾘｰﾄﾌﾞﾛｯｸを使用しない,標準(1.0)	組	1			単　52号
ﾌﾞﾛｯｸ撤去工 斜壁、直壁等又はｽﾗﾌﾞの作業		個	1			単　53号
ﾌﾞﾛｯｸ据付工 斜壁、直壁等又はｽﾗﾌﾞの作業	標準(1.0)	個	1			単　54号
副資材　φ600用		箇所	1			
合計						
単価						円／箇所

１次単価表

単価使用年月	2022.08
歩掛適用年月	2022.08
労務調整係数	1.000-00000　0.0　0

単　27号	水道弁筐高さ調整	φ250	単位	箇所	単位数量	1	単価	

名称・規格	条件	単位	数量	単価	金額	摘要
ねじ式弁筐設置工	撤去,A,B形4号,有	箇所	1			単　55号
仕切弁筐設置		箇所	1			単　56号
仕切弁筐材料費		箇所	1			単　57号
合計						
単価						円／箇所

１次単価表

単価使用年月	2022.08
歩掛適用年月	2022.08
労務調整係数	1.000-00000　0.0　0

単　28号	不陸整正	補足材:有り RC-40	単位	m2	単位数量	1	単価	

名称・規格	条件	単位	数量	単価	金額	摘要
下層路盤(歩道部)	50mm,1層施工,再生ｸﾗｯｼｬﾗﾝ RC-40,全ての費用	m2	1			
合計						
単価						円／m2

１次単価表

単価使用年月	2022.08
歩掛適用年月	2022.08
労務調整係数	1.000-00000　0.0　0

単　29号	下層路盤	RC-40 t=30cm	単位	m2	単位数量	1	単価	

名称・規格	条件	単位	数量	単価	金額	摘要
下層路盤(歩道部)	300mm,2層施工,再生ｸﾗｯｼｬﾗﾝ RC-40,全ての費用	m2	1			
合計						
単価						円／m2

１次単価表

単価使用年月	2022.08
歩掛適用年月	2022.08
労務調整係数	1.000-00000　0.0　0

単　30号	表層 (車道・路肩部)	改質Ⅰ型密粒度GAs13F t=5cm	単位	m2	単位数量	1	単価	

名称・規格	条件	単位	数量	単価	金額	摘要
表層(車道･路肩部)	1.4m以上3.0m以下,50mm,各種(2.30以上2.40t/m3未満),ﾌﾟﾗｲﾑｺｰﾄ PK-3,全ての費用	m2	1			
合計						
単価						円／m2

１次単価表

単価使用年月	2022.08
歩掛適用年月	2022.08
労務調整係数	1.000-00000　0.0　0

単　31号	基礎砕石	RC-40 t=10cm	単位	m2	単位数量	1	単価	

名称・規格	条件	単位	数量	単価	金額	摘要
下層路盤(歩道部)	100mm,1層施工,再生ｸﾗｯｼｬﾗﾝ RC-40,全ての費用	m2	1			
合計						
単価						円／m2

１次単価表

単価使用年月	2022.08
歩掛適用年月	2022.08
労務調整係数	1.000-00000　0.0　0

単　32号	ｺﾝｸﾘｰﾄ打設	18-8-40 t=5cm	単位	m3	単位数量	1	単価	

名称・規格	条件	単位	数量	単価	金額	摘要
ｺﾝｸﾘｰﾄ	無筋･鉄筋構造物,ﾊﾞｯｸﾎｳ(ｸﾚｰﾝ機能付)打設,18-8-40,一般養生,全ての費用	m3	1			
合計						
単価						円／m3

１次単価表

単価使用年月	2022.08
歩掛適用年月	2022.08
労務調整係数	1.000-00000　0.0　0

単　33号	ｸﾞﾚｰﾁﾝｸﾞ蓋設置	250用 T-25 L=1.0m 並目 ﾉﾝｽﾘｯﾌﾟ	単位	枚	単位数量	1	単価	

名称・規格	条件	単位	数量	単価	金額	摘要
蓋版 ｺﾝｸﾘｰﾄ蓋撤去		枚	2			単　58号
蓋版	据付け,無し,蓋版(各種),40kg/枚以下,無し,無し	枚	1			単　59号
合計						
単価						円／枚

１次単価表

単価使用年月	2022.08
歩掛適用年月	2022.08
労務調整係数	1.000-00000　0.0　0

単　34号	区画線設置	溶融式 実線 白 15cm	単位	m	単位数量	1	単価	

名称・規格	条件	単位	数量	単価	金額	摘要
区画線設置	無し,溶融式手動,無し,実線 15cm,無し,1.0mm,無し,無し,含有量15～18%,白,ｱｽﾌｧﾙﾄ舗装,全ての費用	m	1			単　60号
合計						
単価						円／m

１次単価表

単価使用年月	2022.08
歩掛適用年月	2022.08
労務調整係数	1.000-00000　0.0　0

単　35号	交通誘導警備員		単位	人日	単位数量	1	単価	

名称・規格	条件	単位	数量	単価	金額	摘要
交通誘導警備員B		人日				単　61号
合計						
単価						円／人日

１次単価表

単価使用年月	2022.08
歩掛適用年月	2022.08
労務調整係数	1.000-00000　0.0　0

単　36号	地質調査費		単位	箇所	単位数量	1	単価	

名称・規格	条件	単位	数量	単価	金額	摘要
ｽｳｪｰﾃﾞﾝ式ｻｳﾝﾃﾞｨﾝｸﾞ試験		m	5			
合計						
単価						円／箇所

２次単価表

単価使用年月	2022.08
歩掛適用年月	2022.08
労務調整係数	1.000-00000　0.0　0

単　37号	防護柵撤去工(ｶﾞｰﾄﾞﾚｰﾙ撤去工)	ｺﾝｸﾘｰﾄ建込・標準型,Gr-C-2B,無,無	単位	m	単位数量	1	単価	

名称・規格	条件	単位	数量	単価	金額	摘要
ｶﾞｰﾄﾞﾚｰﾙ撤去工 CO建込用 Gr-A､B､C-2B		m	1			
合計						
単価						円／m

２次単価表

単価使用年月	2022.08
歩掛適用年月	2022.08
労務調整係数	1.000-00000　0.0　0

単　38号	構造物とりこわし	無筋構造物,人力施工,無し,無し	単位	m3	単位数量	1	単価	

名称・規格	条件	単位	数量	単価	金額	摘要
無筋構造物 昼間 人力施工 制約無		m3	1			
合計						
単価						円／m3

２次単価表

単価使用年月	2022.08
歩掛適用年月	2022.08
労務調整係数	1.000-00000　0.0　0

単　39号	処分費(m3)	無	単位	m3	単位数量	100	単価	

名称・規格	条件	単位	数量	単価	金額	摘要
処分費 As殻		m3	100			
合計						
単価						円／m3

２次単価表

単価使用年月	2022.08
歩掛適用年月	2022.08
労務調整係数	1.000-00000　0.0　0

単　40号	処分費(m3)	無	単位	m3	単位数量	100	単価	

名称・規格	条件	単位	数量	単価	金額	摘要
処分費 Con殻 無筋		m3	100			
合計						
単価						円／m3

２次単価表

単価使用年月	2022.08
歩掛適用年月	2022.08
労務調整係数	1.000-00000　0.0　0

単　41号	防護柵設置工(ｶﾞｰﾄﾞﾚｰﾙ設置工)	ｺﾝｸﾘｰﾄ建込,Gr-C-2B 塗装品,21m未満,無,無,無,加算無し	単位	m	単位数量	1	単価	

名称・規格	条件	単位	数量	単価	金額	摘要
ｶﾞｰﾄﾞﾚｰﾙ設置工 CO建込用 Gr-C-2B 塗装		m	1			
諸雑費(まるめ)		式	1			
合計						
単価						円／m

２次単価表

単価使用年月	2022.08
歩掛適用年月	2022.08
労務調整係数	1.000-00000　0.0　0

単　42号	道路付属物設置工 (視線誘導標設置)	防護柵取付,手間+材料費,両面,反射体径φ100以下 ﾊﾞﾝﾄﾞ式,標準,10本未満,無,無	単位	本	単位数量	1	単価	

名称・規格	条件	単位	数量	単価	金額	摘要
視線誘導標設置工 防護柵取付用 両面反射 φ100以下 ﾊﾞﾝﾄﾞ式		本	1			
合計						
単価						円／本

２次単価表

単価使用年月	2022.08
歩掛適用年月	2022.08
労務調整係数	1.000-00000　0.0　0

単　43号	道路付属物設置工(道路鋲設置)	小型鋲,手間のみ,小型鋲 両面反射 穿孔 ｱﾙﾐ幅15cm,10個未満,無,無	単位	個	単位数量	1	単価	

名称・規格	条件	単位	数量	単価	金額	摘要
道路鋲設置工 小型鋲 穿孔式 両面反射 ｱﾙﾐ 設置幅15cm		個	1			
道路鋲 小型 両面 穿孔式 高さ<=30 設置幅15cm		個	1			
合計						
単価						円／個

２次単価表

単価使用年月	2022.08
歩掛適用年月	2022.08
労務調整係数	1.000-00000　0.0　0

単　44号	既設ｶｰﾌﾞﾐﾗｰ撤去		単位	基	単位数量	1	単価	

名称・規格	条件	単位	数量	単価	金額	摘要
既設ｶｰﾌﾞﾐﾗｰ撤去		基	1			単　62号
合計						
単価						円／基

２次単価表

単価使用年月	2022.08
歩掛適用年月	2022.08
労務調整係数	1.000-00000　0.0　0

単　45号	ｶｰﾌﾞﾐﾗｰ設置		単位	基	単位数量	1	単価	
名称・規格		条件	単位	数量	単価	金額	摘要	
ｶｰﾌﾞﾐﾗｰ設置			基	1			単　63号	
合計								
単価							円／基	

２次単価表

単価使用年月	2022.08
歩掛適用年月	2022.08
労務調整係数	1.000-00000　0.0　0

単　46号	既設標識撤去		単位	基	単位数量	1	単価	
名称・規格		条件	単位	数量	単価	金額	摘要	
既設標識撤去			基	1			単　64号	
合計								
単価							円／基	

２次単価表

単価使用年月	2022.08
歩掛適用年月	2022.08
労務調整係数	1.000-00000　0.0　0

単　47号	標識設置		単位	基	単位数量	1	単価	
名称・規格		条件	単位	数量	単価	金額	摘要	
標識設置			基	1			単　65号	
合計								
単価							円／基	

２次単価表

単価使用年月	2022.08
歩掛適用年月	2022.08
労務調整係数	1.000-00000　0.0　0

単　48号	既設基準点鋲撤去		単位	箇所	単位数量	1	単価	
名称・規格		条件	単位	数量	単価	金額	摘要	
基礎ﾌﾞﾛｯｸ,鋼管基礎		基礎ﾌﾞﾛｯｸ,門扉,無し,全ての費用	基	1				
合計								
単価							円／箇所	

２次単価表

単価使用年月	2022.08
歩掛適用年月	2022.08
労務調整係数	1.000-00000　0.0　0

単　49号	基準点鋲設置		単位	箇所	単位数量	1	単価	

名称・規格	条件	単位	数量	単価	金額	摘要
基礎ﾌﾞﾛｯｸ,鋼管基礎	基礎ﾌﾞﾛｯｸ,門扉,無し,全ての費用	基	1			
合計						
単価						円／箇所

２次単価表

単価使用年月	2022.08
歩掛適用年月	2022.08
労務調整係数	1.000-00000　0.0　0

単　50号	付属物設置工(境界杭設置)	根巻き基礎有り,手間のみ,10本未満,無,無	単位	本	単位数量	1	単価	

名称・規格	条件	単位	数量	単価	金額	摘要
境界杭設置工 手間のみ ｺﾝｸﾘｰﾄ製 根巻き基礎あり		本	1			
合計						
単価						円／本

２次単価表

単価使用年月	2022.08
歩掛適用年月	2022.08
労務調整係数	1.000-00000　0.0　0

単　51号	蓋(受枠とも) 調整ｺﾝｸﾘｰﾄﾌﾞﾛｯｸ撤去工		単位	組	単位数量	1	単価	

名称・規格	条件	単位	数量	単価	金額	摘要
土木一般世話役		人				
特殊作業員		人				
普通作業員		人				
ﾄﾗｯｸｸﾚｰﾝ[油圧伸縮ｼﾞﾌﾞ型] 4.9t吊		日				
諸雑費(率+まるめ)		式	1			
合計						
単価						円／組

２次単価表

単価使用年月	2022.08
歩掛適用年月	2022.08
労務調整係数	1.000-00000　0.0　0

単　52号	蓋(受枠とも) 調整ｺﾝｸﾘｰﾄﾌﾞﾛｯｸ据付工	調整ｺﾝｸﾘｰﾄﾌﾞﾛｯｸを使用しない,標準(1.0)	単位	組	単位数量	1	単価	

名称・規格	条件	単位	数量	単価	金額	摘要
土木一般世話役		人				
特殊作業員		人				
普通作業員		人				
ﾄﾗｯｸｸﾚｰﾝ[油圧伸縮ｼﾞﾌﾞ型] 4.9t吊		日				
諸雑費(率+まるめ)		式	1			
合計						
単価						円／組

２次単価表

単価使用年月	2022.08
歩掛適用年月	2022.08
労務調整係数	1.000-00000　0.0　0

単　53号	ﾌﾞﾛｯｸ撤去工 斜壁､直壁等又はｽﾗﾌﾞの作業		単位	個	単位数量	1	単価	

名称・規格	条件	単位	数量	単価	金額	摘要
土木一般世話役		人				
特殊作業員		人				
普通作業員		人				
ﾄﾗｯｸｸﾚｰﾝ[油圧伸縮ｼﾞﾌﾞ型] 4.9t吊		日				
諸雑費(率+まるめ)		式	1			
合計						
単価						円／個

２次単価表

単価使用年月	2022.08
歩掛適用年月	2022.08
労務調整係数	1.000-00000　0.0　0

単　54号	ﾌﾞﾛｯｸ据付工 斜壁、直壁等又はｽﾗﾌﾞの作業	標準(1.0)	単位	個	単位数量	1	単価	

名称・規格	条件	単位	数量	単価	金額	摘要
土木一般世話役		人				
特殊作業員		人				
普通作業員		人				
ﾄﾗｯｸｸﾚｰﾝ[油圧伸縮ｼﾞﾌﾞ型] 4.9t吊		日				
諸雑費(率+まるめ)		式	1			
合計						
単価						円／個

２次単価表

単価使用年月	2022.08
歩掛適用年月	2022.08
労務調整係数	1.000-00000　0.0　0

単　55号	ねじ式弁筐設置工	撤去,A,B形4号,有	単位	箇所	単位数量	1	単価	

名称・規格	条件	単位	数量	単価	金額	摘要
普通作業員		人				
合計						
単価						円／箇所

２次単価表

単価使用年月	2022.08
歩掛適用年月	2022.08
労務調整係数	1.000-00000　0.0　0

単　56号	仕切弁筺設置		単位	箇所	単位数量	1	単価	

名称・規格	条件	単位	数量	単価	金額	摘要
鉄蓋設置工	設置,円形1号	個	1			単　66号
ﾚｼﾞﾝｺﾝｸﾘｰﾄ製ﾎﾞｯｸｽ設置工(円形)	設置,1号 内寸250mm,上部壁 高さ150mm	個	1			単　67号
ﾚｼﾞﾝｺﾝｸﾘｰﾄ製ﾎﾞｯｸｽ設置工(円形)	設置,1号 内寸250mm,中部壁 高さ200mm	個	1			単　68号
ｺﾝｸﾘｰﾄ製ﾎﾞｯｸｽ設置工(円形) 1号 底版 高さ60mm		個	1			単　69号
合計						
単価						円／箇所

２次単価表

単価使用年月	2022.08
歩掛適用年月	2022.08
労務調整係数	1.000-00000　0.0　0

単　57号	仕切弁筺材料費		単位	箇所	単位数量	1	単価	

名称・規格	条件	単位	数量	単価	金額	摘要
仕切弁鉄蓋　φ250		組	1			
仕切弁筺　φ250 上部 h=150 ﾚｼﾞﾝｺﾝｸﾘｰﾄ		個	1			
仕切弁筺　φ250 中部 h=200 ﾚｼﾞﾝｺﾝｸﾘｰﾄ		個	1			
底版　φ250 h=60 ｺﾝｸﾘｰﾄ		個	1			
副資材　φ250用		箇所	1			
合計						
単価						円／箇所

２次単価表

単価使用年月	2022.08
歩掛適用年月	2022.08
労務調整係数	1.000-00000　0.0　0

単　58号	蓋版 ｺﾝｸﾘｰﾄ蓋撤去		単位	枚	単位数量	100	単価	

名称・規格	条件	単位	数量	単価	金額	摘要
蓋版ｺﾝｸﾘｰﾄ･鋼製 昼間 40kg以下 制約無		枚	100			
道路用側溝蓋 3種 250 36.2×9×50		枚	100			
諸雑費(まるめ)		式	1			
合計						
単価						円／枚

２次単価表

単価使用年月	2022.08
歩掛適用年月	2022.08
労務調整係数	1.000-00000　0.0　0

単　59号	蓋版	据付け,無し,蓋版(各種),40kg/枚以下,無し,無し	単位	枚	単位数量	100	単価	

名称・規格	条件	単位	数量	単価	金額	摘要
蓋版ｺﾝｸﾘｰﾄ･鋼製 昼間 40kg以下 制約無		枚	100			
側溝蓋 ｸﾞﾚｰﾁﾝｸﾞ蓋 250用 T-25 L=1.0m		枚	100			
諸雑費(まるめ)		式	1			
合計						
単価						円／枚

２次単価表

単価使用年月	2022.08
歩掛適用年月	2022.08
労務調整係数	1.000-00000　0.0　0

単　60号	区画線設置	無し,溶融式手動,無し,実線 15cm, 無し,1.0mm,無し,無し,含有量15～1 8%,白,ｱｽﾌｧﾙﾄ舗装,全ての費用	単位	m	単位数量	1,000	単価	

名称・規格	条件	単位	数量	単価	金額	摘要
区画線設置(溶融式) 昼間 豪雪無 実線15cm 制約無		m	1,000			
ﾄﾗﾌｨｯｸﾍﾟｲﾝﾄ 溶融型 3種1号 ﾋﾞｰｽﾞ15～18 白		kg	390			
ｶﾞﾗｽﾋﾞｰｽﾞ 0.106～0.850mm		kg	25			
接着用ﾌﾟﾗｲﾏｰ 区画線用		kg	25			
軽油 1.2号		L	44			
諸雑費(率+まるめ)		式	1			
合計						
単価						円／m

２次単価表

単価使用年月	2022.08
歩掛適用年月	2022.08
労務調整係数	1.000-00000　0.0　0

単　61号	交通誘導警備員B		単位	人日	単位数量	1	単価	

名称・規格	条件	単位	数量	単価	金額	摘要
交通誘導警備員B		人				
合計						
単価						円／人日

－ 特 記 仕 様 書 －

施 工 条 件 明 示 書

工事番号	七建第22－240号	工事名	令和4年度 高山線道路改良工事	事務所名	宮城県七ヶ浜町

項目	条件	内容	施工方法	備考
1 共通仕様書の適用	本工事は，宮城県土木部制定「共通仕様書」を適用するほか，本特記仕様書により施工するものとする。 仕様書の記載内容の優先は，「特記仕様書」「共通特記仕様書」「共通仕様書」の順とする。			
2 主任技術者及び監理技術者(以下，配置技術者という。)の配置				
(1) 現場施工に着手する日の指定 (配置技術者の配置要件の特例) ※平成25年4月1日以降適用「現場施工の着手日を指定した工事における配置技術者の配置要件の特例について」	○ある	令和　年　月　日（「3 工程関係」に条件がない場合は，期日以前の着手も可能）		
	●ない ○ある	請負者が着手日を選択出来る工事(フレックス工事)　契約日から○○日以内 土木工事共通特記仕様書第1編1－1－4によること。		
	●ない ●ない	請負者は，現場施工に着手する日の指定がない限り，原則として，契約書に定める工期の初日から30日以内に現場施工に着手しなければならない。(共通仕様書第1編共通編第1章総則1－1－8)		
	上記現場施工に着手する日の前日までの期間において，工事準備等を含め工事現場が不稼動であることが明確な場合は，配置技術者の工事現場への専任は要しない。 出納局契約課ホームページ参照のこと。http://www.pref.miyagi.jp/keiyaku/kk50.htm			
3 工程関係				
(1) 関連工事による施工時期の調整	○ある ●ない			
(2) 施工時期による制限	○ある ●ない			
(3) 関係機関等との協議の未成立	○ある ●ない			
(4) 関係機関等との協議結果、特定条件の付加	○ある ●ない			
4 公害対策関係				
(1) 施工方法，機械施設，作業時間等の制限	○ある ●ない			
5 安全対策関係				
(1) 交通安全施設等の指定	●ある ○ない	交通安全誘導警備員を配置すること		
(2) 占用埋設物との近接工事による 施工方法，作業時間の制限	●ある ○ない	地下埋設物(上下水道)について着手前に確認をおこなうこと	必要に応じ試掘を実施すること	
6 排水工関係				
(1) 濁水,湧水処理のための特別な対策の必要性	○ある ●ない			
7 建設副産物対策関係				
(1) 共通事項	下記の処理・処分は設計積算上の条件明示であり，処理施設を指定するものではない。なお，下記によらない場合は，監督職員と協議すること。また，処理・処分に先立ち処分場等の受入れの可否を確認すること。なお，廃棄物の処理に当たっては「廃棄物の処理及び清掃に関する法律」を遵守すること(環境省または循環型社会推進課のHPを参照)。			
		処理・処分する場所	処理・処分方法	距離	制限時間
	工事現場内及び工事現場間で再利用する場合は，施工管理及び契約方法等について，施工計画打合せ時に監督職員と協議する。				
(2) 建設発生土　処理・処分	●ある ○ない	町内指定場所	自由処分	2.5 km	9時 0分～16時 30分
(3) 建設発生土以外の建設副産物　処理・処分　コンクリート塊	●ある ○ない	宮城りんかいｱｽｺﾝ㈱多賀城工場	中間処理	5.7 km	9時 0分～16時 30分
アスファルト塊	●ある ○ない	宮城りんかいｱｽｺﾝ㈱多賀城工場	中間処理	5.7 km	9時 0分～16時 30分
建設発生木材	○ある ●ない			km	時 分～時 分
建設汚泥	○ある ●ない			km	時 分～時 分
その他(　)	○ある ●ない			km	9時 0分～16時 30分
(4) 再生材の利用	●ある ○ない	種類・数量	RC-40		
8 工事現場のイメージアップ	○ある ●ない	内容 イメージアップの具体的な実施内容，実施期間については，施工計画書に明記し，監督職員と協議すること。			
9 品質証明					
(1) 品質証明書および施工プロセス品質確認チェックリストの対象	○ある ●ない	請負工事費が，1億5千万円以上の工事および発注者が必要と認める工事。 土木工事共通特記仕様書第3編1－1－9および品質証明実施要領によること。			
(2) 施工プロセス品質確認チェックリストの対象	○ある ●ない	上記に該当せず，請負工事費が1億円以上の工事。 土木工事共通特記仕様書第3編1－1－9および品質証明実施要領によること。			
10 標準的な設計図書による発注方式	○ある ●ない	土木工事共通特記仕様書第3編1－1－14によること。			
11 資材関係					
(1) 生コンクリート	生コンクリートの使用に当たっては，「宮城県生コンクリート品質管理監査会議」が交付する「品質管理監査合格証」を有する工場の製品，又は同等以上の品質管理を行っていることが認められる工場の製品を使用すること。			
(2) 購入土	購入土を使用する場合は，材料承諾時に「採石法第33条による採取計画認可書の写し」，又は「砂利採取法第16条の採取計画認可書の写し」を提出すること。			
(3) 宮城県グリーン製品の利用	必須	1.植生基盤材等，視線誘導標，型枠用合板は，原則として宮城県グリーン製品を用いること。		
「宮城県グリーン製品」利用推進指針によること。	○ある ●ない	2. 盛土材,埋め戻し材		
「宮城県グリーン製品」を使用した場合は，請負者は環境政策課HPより「チェックリスト」をダウンロードし，使用材料や数量等を入力後，工事完了後に監督職員に提出(電子メール)すること。	○ある ●ない	3. その他(　　)		
	○ある ●ない	4. その他(　　)		
(4) 現場吹付法枠工	吹付モルタルにおける圧縮強度の規格値は，18N/mm2以上とする。			
12 その他				
(1) 舗装の下請制限について	○ある ●ない	土木工事共通特記仕様書第1編1－1－3によること。		
(2) 「ダンプ土砂運搬等下請を行う工事における工事費内訳調査」の対象の有無	○ある ●ない	本工事は「ダンプ土砂運搬等下請を行う工事における工事費内訳調査」の対象工事であり，請負者は，調査票等に必要事項を正確に記入し発注者に提出する他、ダンプ土砂運搬等下請負契約に関する関係書類を提出すること。 請負者が本工事の一部について下請契約を締結する場合には、請負者は、当該工事の受注者(当該下請工事の一部に係る二次以降の下請負人を含む)も同様の義務を負う旨を周知すること。		
(3) 三者会議の対象の有無	○ある ●ない	本工事は、工事着手前等に当該工事の発注者、施工者、詳細設計等を担当した設計者が参加して、設計図書と現場の整合性の確認及び設計意図の伝達等を行う「三者会議」を設置する対象工事である。 土木工事共通特記仕様書第3編1－1－5によること。		
(4) 貸与資料の有無	○ある ●ない	本仕様書によるもののほか工事施工に関して必要な資料として工事契約後下記の資料を貸与する。 貸与資料(　　)		
(5) 発注者支援(工事監督支援業務)対象の有無	○ある ●ない	工事監督支援業務の受注者が現場監督支援する場合、工事請負者対し「工事打合せ簿」により担当技術者(所属会社等名・氏名)の通知を行うこと。		
(6) 工事写真の電子化の対象の有無	●ある ○ない	本工事の工事写真の作成は，原則として，デジタル写真管理情報基準(案)に基づき電子とすること。ただし，予定価格が8，000万円未満の場合は，監督員との協議により，従来の紙による作成も認めることとする。		
(7) 工事実績情報システム(コリンズ)登録	請負者は，工事請負代金額が500万円以上の工事について，工事実績情報サービス(CORINS)に基づき，受注・変更・完成・訂正時に工事実績情報として「工事カルテ」を作成し登録申請を行うこと。			
(8) 工事書類の簡素化の試行について	○ある ●ない	1. 本工事は、工事書類の簡素化を目的とした試行対象工事である。 2. 「宮城県土木部における工事書類簡素化一覧表」に基づき実施するものとする。また，工事打合簿，材料確認書，段階確認書，立会願，夜間・休日作業届の書類を提出については，電子メール活用を基本とする。 3. これらに定められていない場合は，監督職員と協議するものとする。		

東日本大震災に伴う特例制度

項　　目	条　件		内　　容	施 行 方 法	備　考
13 積算基準及び設計単価の適用期日					
(1)積算基準及び設計単価の適用について	○ある	●ない	積算基準及び設計単価は公告日の前月の基準及び単価としている。		
(2)工事請負契約締結後における設計単価の変更	○ある	●ない	本工事は，当初工事請負契約締結後において，契約日を基準日として設計単価の設計変更を行うこととする。 なお，設計変更の対象は，資材単価・労務単価及び機械単価等の設計単価とする。		
14 被災地以外からの労働者確保に要する間接費の設計変更の運用					
(1)労働者確保に関する積算方法の試行工事	○ある	●ない	1 本工事は，「共通仮設費(率分)のうち営繕費」及び「現場管理費のうち労務管理費」の下記に示す費用(以下「実績変更対象間接費」という。)について，契約締結後，労働者確保に要する方策に変更が生じ，宮城県土木部においては土木工事標準積算基準(宮城県土木部)に基づく金額相当では適正な工事の実施が困難になった場合は，実績変更対象間接費の支出実績を踏まえて最終精算変更時点で設計変更する「労働者確保に関する積算方法の工事」である。 営繕費:労働者送迎費，宿泊費，借上費 労務管理費:募集及び解散に要する費用，賃金以外の食事，通勤等に要する費用 2 本工事の予定価格の算出の基礎とした設計額(宮城県土木部においては，土木工事標準積算基準に基づき算出した額)における実績変更対象間接費の割合は次のとおりである。 1)共通仮設費(率分)に占める実績変更対象間接費(労働者送迎費，宿泊費，借上費)の割合: 0.00% 2)現場管理費に占める実績変更対象間接費(募集及び解散に要する費用，賃金以外の食事，通勤等に要する費用)の割合: 0.00% 3 受注者は，実績変更対象間接費の支出実績を踏まえて設計変更を希望する場合は，実績変更対象間接費に係る費用の内訳を記載した「労働者確保に係る実績報告書(様式1)」及び実績変更対象間接費について実際に支払った全ての証明書類(領収書，領収書の出ないものは金額の適切性を証明する金額計算書など。)を監督員に提出し，設計変更の内容について協議するものとする。 4 受注者の責めによる工事工程の遅れ等受注者の責めに帰すべき事由による増加費用については，設計変更の対象としない。 5 発注者は，実績変更対象間接費の支出実績を踏まえて設計変更する場合，受注者が実績変更対象間接費について実際に支払った額のうち証明書類において確認された費用から，宮城県土木部においては土木工事標準積算基準(宮城県土木部)に基づき算出した額における実績変更対象間接費を差し引いた費用を加算して算出する。なお，全ての証明書類の提出がない場合であっても，提出された証明書類をもって設計変更を行うものとする。 6 受注者から提出された資料に虚偽の申告があった場合については，法的措置及び入札参加資格制限等の措置を行う場合がある。 7 受注者は，実績変更対象間接費にかかる設計変更について疑義が生じた場合は，監督員と協議するものとする。		
(2)労働者宿舎設置に関する積算方法の試行工事	○ある	●ない	本工事は，「労働者宿舎設置に関する試行要領」(以下試行要領)の対象工事である。 労働者宿舎の設置を希望する場合については，「試行要領」に基づき監督職員と事前に協議すること。		
15 遠隔地からの建設資材調達に係る設計変更					
(1)遠隔地からの建設資材調達に係る設計変更	○ある	●ない	下記の建設資材は，通常地域内から調達することを想定しているが，安定的な確保を図るために，当該調達地域以外から調達せざるを得ない場合には，事前に監督職員と協議するものとする。また，購入費及び輸送費に要した費用については，証明書類(契約書及び納品書等)を添付するものする。なお，添付する証明書類(契約書及び納品書等)は原本を提示(写しの提出)とし，受注者名，納品者名，使用資材名，規格・形状，使用(納品)日，使用(納品)数量等が記載されている物を監督員に提出し，その費用について設計変更することとする。 購入費の対象は，生コンクリート・アスファルト合材・石材等(山砂，砕石，捨石，被覆石等)とする。 輸送費の対象は，仮設材(鋼矢板等)とする。	受注者は，購入費及び輸送費を変更したい場合は，「工事打合せ簿」に次の事項を記載し発注者に提出し協議するものとする。 1 地域内及び基地に，建設資材がないことを証明する資料(打合せメモ等) 2 遠隔地から購入及び輸送する建設資材の名称・規格及び製造・生産工場の名称(使用材料の建設資材名及 び規格・形状等の証明資料「品質証明」) 3 遠隔地から建設資材を購入及び輸送する理由 4 製造・生産工場を選定した理由 5 見積もり書 6 その他，必要と思われる事項	
16 施工箇所が点在する工事の間接費の積算					
(1)施工箇所が点在する工事積算方法の試行の対象工事	○ある	●ない	本工事は，施工箇所が点在する工事であり，共通仮設費及び現場管理費について標準積算と施工実態に乖離が考えられるため，「○○地区(施工箇所○○，○○)，△△地区(施工箇所○○)，□□地区(施工箇所○○)(以下，対象地区という)」ごとに共通仮設費及び現場管理費を算出する「施工箇所が点在する工事積算方法の試行」の対象工事である。	本工事における共通仮設費の金額は，対象地区毎に算出した共通仮設費を合計した金額とする。 また，現場管理費の金額も同様に，対象地区毎に算出した現場管理費を合計した金額とする。なお，共通仮設費率及び現場管理費率の補正(大都市，施工地域等)については，対象地区毎に設定する。	
17 その他					
(1)機械損料の補正について	●ある	○ない	本工事で使用するブルドーザ(リッパ装置付きブルドーザを除く)，バックホウ，ダンプトラック(建設専用ダンプトラックを除く)については運転1時間(日)当たりの損料に105/100 を乗じている。		
(2)土砂等建設資材を供給元で引取する場合の積算の取扱い	○ある	●ない	・本工事の施工において，調達(購入)する予定の○○の設計単価は，現場持込価格(単価)としている。 ただし，契約後，施工計画に基づき，○○の調達条件について異なる場合は，監督職員と協議すること。 ・資材搬入において，標準作業以外の作業(現場外の仮置き等)が生じる場合は，監督職員と協議すること。		
(3)東日本大震災の復旧・復興事業等における積算方法等に関する試行について	○ある	●ない	間接工事費(共通仮設費及び現場管理費)について，工事量の増大による資材やダンプトラック等の不足による作業効率の低下等により現場の実支出が増大し，積算基準による積算とかい離が生じていることが確認されたため，積算基準書等により各工種区分に従って対象額ごとに求めた共通仮設費率及び現場管理費率に，それぞれ以下の補正係数を乗じている。 補正係数　共通仮設費:1．5　現場管理費:1．2		

特　記　事　項

1 追加事項1			
(1) 追加 現場代理人及び主任技術者の兼務について	条件を満たす場合は、現場代理人及び主任技術者の兼務を認める。		
(2) 追加 事前調査について	現場着手前に現地測量をおこない、発注者へ報告を行うこと。		
(3) 追加 工事施工について	本工事は設計図書に従い施工するが、設計図書に明示していない事項で工事の性質上当然必要なものは、工事監督員と協議の上施工すること。		
(4) 追加 資料作成について	関係官庁へ許認可申請、報告、届出等の必要がある場合には監督員との協議のうえ資料作成等速やかに行うこと。		
(5) 追加 現場安全管理について	車両規制や歩行者安全確保のため、交通誘導員を1日当たり4名配置を計画している。 なお、交通誘導員の人数は作業日当たり標準作業量より日数を求め算定している。		
(6) 追加 その他	工事の性質上必要なものは、工事監督員と協議の上施工すること。		
(7) 追加			

令和4年度　高山線道路改良工事

数　量　計　算　書

七ヶ浜町

レベル1
工事区分　道路改良

数量総括表

レベル2 工種	レベル3 種別	レベル4 細別	レベル5 規格	単位	設計数量	積算数量	摘要
擁壁工							
	作業土工	床堀り	土砂	m3	33.5	30	33.5
		床堀り	軟岩	m3	58.6	60	58.6
		埋戻し	流用土	m3	46.4	50	46.4
		路体盛土	流用土	m3	12.5	10	12.5
		流用土積込運搬	流用土	m3	31.9	30	31.9
		土砂等運搬	軟岩	m3	58.6	60	58.6
		整地	残土受入れ地での処理	m3	58.6	60	58.6
	場所打擁壁工	重力式擁壁	18-8-40-60% 平均高H=2.43m L=19.95m	m3	53.1	53	53.1
		裏込砕石	RC-40	m3	6.9	7	6.9
		止水ｺﾝｸﾘｰﾄ	18-8-40	m3	0.6	0.6	0.6
構造物撤去工							
	防護柵撤去工	防護柵撤去	既設ｶﾞｰﾄﾞﾚｰﾙ Gr-C-2B	m	14.2	14	14.2
	構造物取壊し工	ｺﾝｸﾘｰﾄ構造物取壊し	無筋ｺﾝｸﾘｰﾄ	m3	1.1	1	1.1
		舗装版切断	t=15cm以下	m	4.7	5	4.7
		舗装版破砕	As舗装版 t=15cm以下	m2	65.8	66	65.8
	運搬処理工	殻運搬処理	As殻	m3	3.3	3	3.3
		殻運搬処理	Con殻 無筋	m3	1.1	1	1.1
防護柵工							
	路側防護柵工	ｶﾞｰﾄﾞﾚｰﾙ設置	ｺﾝｸﾘｰﾄ用 Gr-C-2B(ﾌﾞﾗｳﾝ色)	m	17.9	18	17.9
		視線誘導標設置	両面 ｶﾞｰﾄﾞﾚｰﾙ用	個	4	4	4
		道路鋲設置	両面 LEDｿｰﾗｰ式	個	3	3	3
支障物移設工							
	支障物移設	ｶｰﾌﾞﾐﾗｰ移設		基	1	1	1
		標識移設		基	2	2	2
		基準点鋲移設		箇所	1	1	1
		境界杭復旧		本	2	2	2
上下水道高さ調整工							
	上下水道高さ調整	下水ﾏﾝﾎｰﾙ蓋高さ調整	φ600	箇所	1	1	1
		水道弁筐高さ調整	φ250	箇所	1	1	1
舗装工							
	ｱｽﾌｧﾙﾄ舗装工	不陸整正	補足材:RC-40 t=5cm	m2	55.7	56	55.7
		下層路盤(車道部)	RC-40 t=30cm	m2	45.1	45	45.1
		表層(車道部)	改質Ⅰ型密粒度GAs13F t=5cm	m2	100.8	101	100.8
	ｺﾝｸﾘｰﾄ工	基礎砕石	RC-40 t=10cm	m2	5.0	5	5.0
		ｺﾝｸﾘｰﾄ打設	18-8-40 t=5cm	m3	0.3	0.3	0.3
	側溝蓋交換	ｸﾞﾚｰﾁﾝｸﾞ蓋設置	250用 T-25 L=1.0m 並目 ﾉﾝｽﾘｯﾌﾟ	枚	1	1	1
区画線工							
	区画線工	区画線設置	溶融式 実線 白 15cm	m	6.3	6	6.3
仮設工							
	交通管理工	交通誘導警備員	交通誘導警備員B	人日			
共通仮設費							
	技術管理費	地質調査費	ｽｳｪｰﾃﾞﾝ式ｻｳﾝﾃﾞｨﾝｸﾞ h=5.0m	箇所	1	1	1

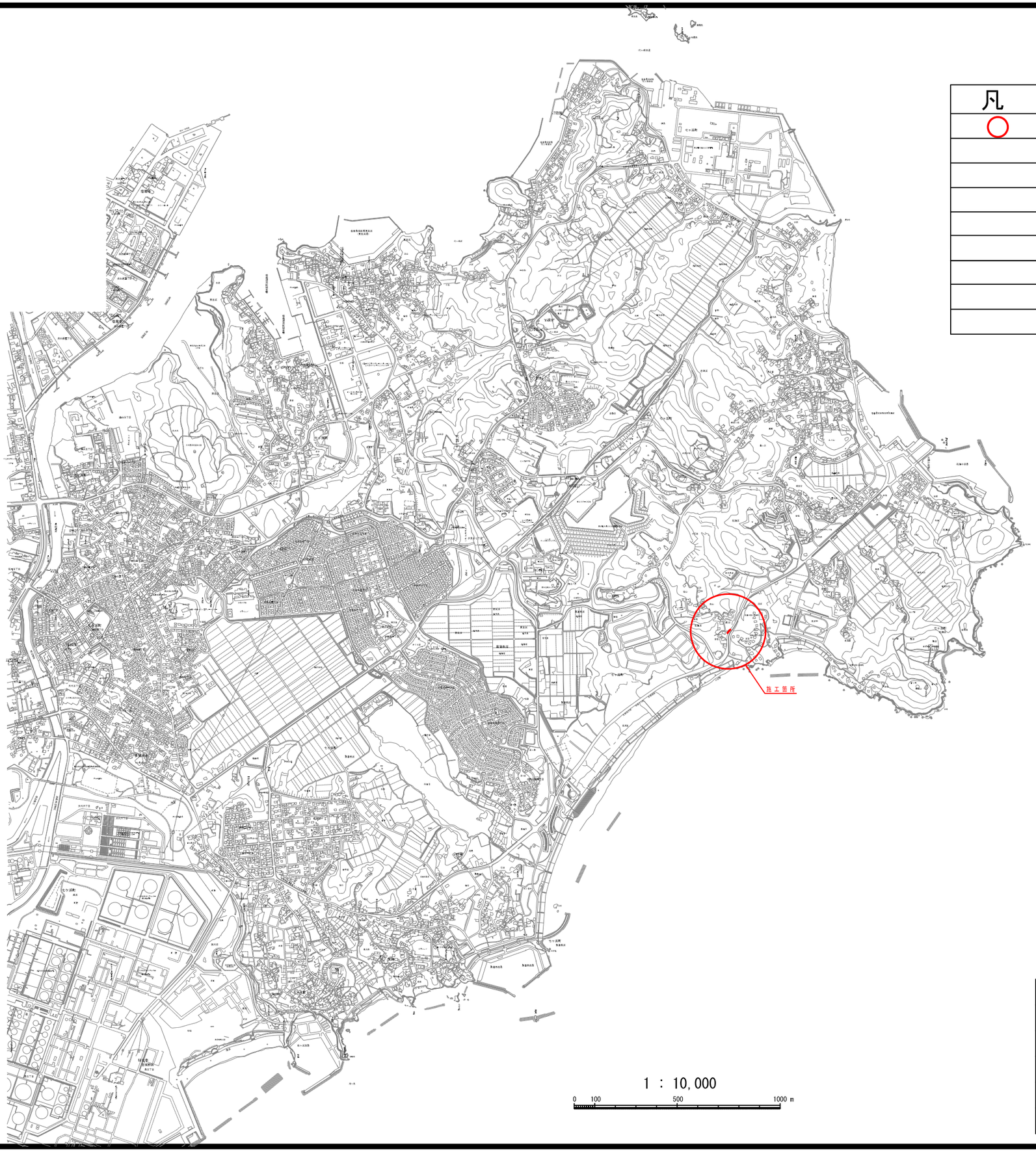

凡	例
○	施 工 箇 所

工事番号	七建第22-240号		
工事名	令和4年度 高山線道路改良工事		
施工箇所	七ヶ浜町花渕浜字高山　地内		
図 面 名	位 置 図		
縮　　尺	S=1 : 10,000	図面番号	1 / 6
宮 城 県 七 ヶ 浜 町			

平 面 図　S=1:100

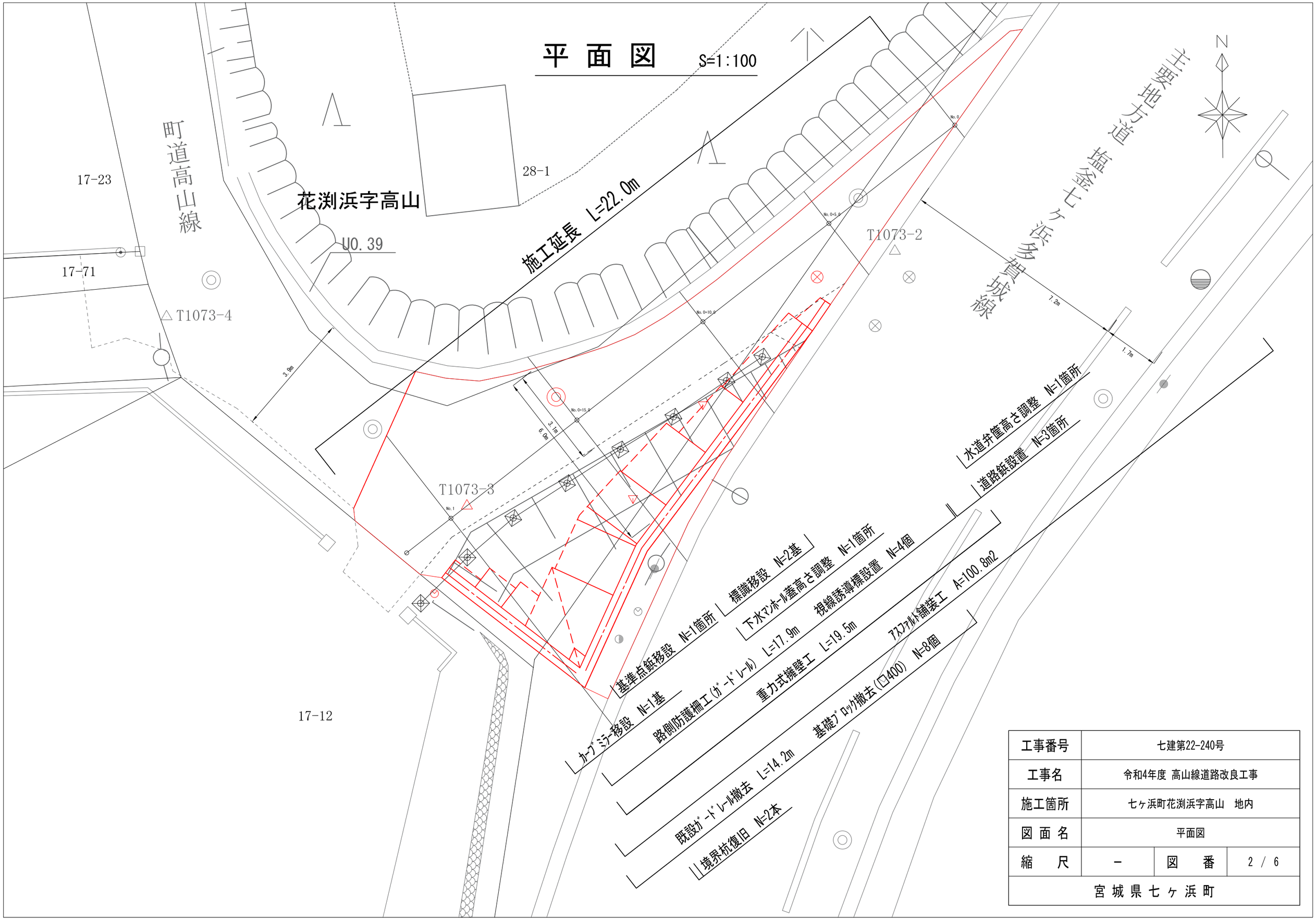

工事番号	七建第22-240号		
工事名	令和4年度 高山線道路改良工事		
施工箇所	七ヶ浜町花渕浜字高山　地内		
図 面 名	平面図		
縮　　尺	－	図　　番	2 / 6
宮 城 県 七 ヶ 浜 町			

断 面 図　S=1:50

No. 0+10. 0

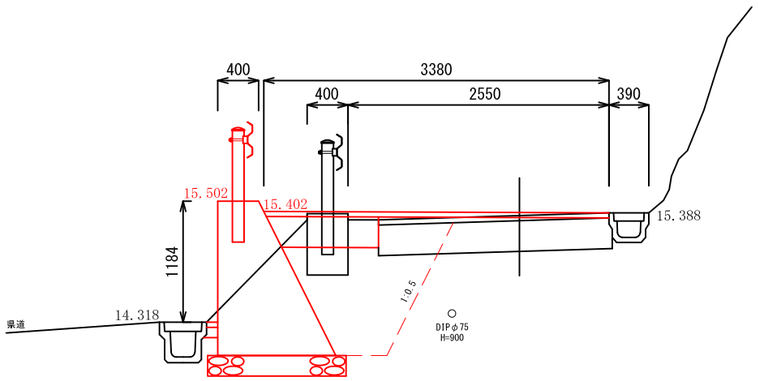

No. 1

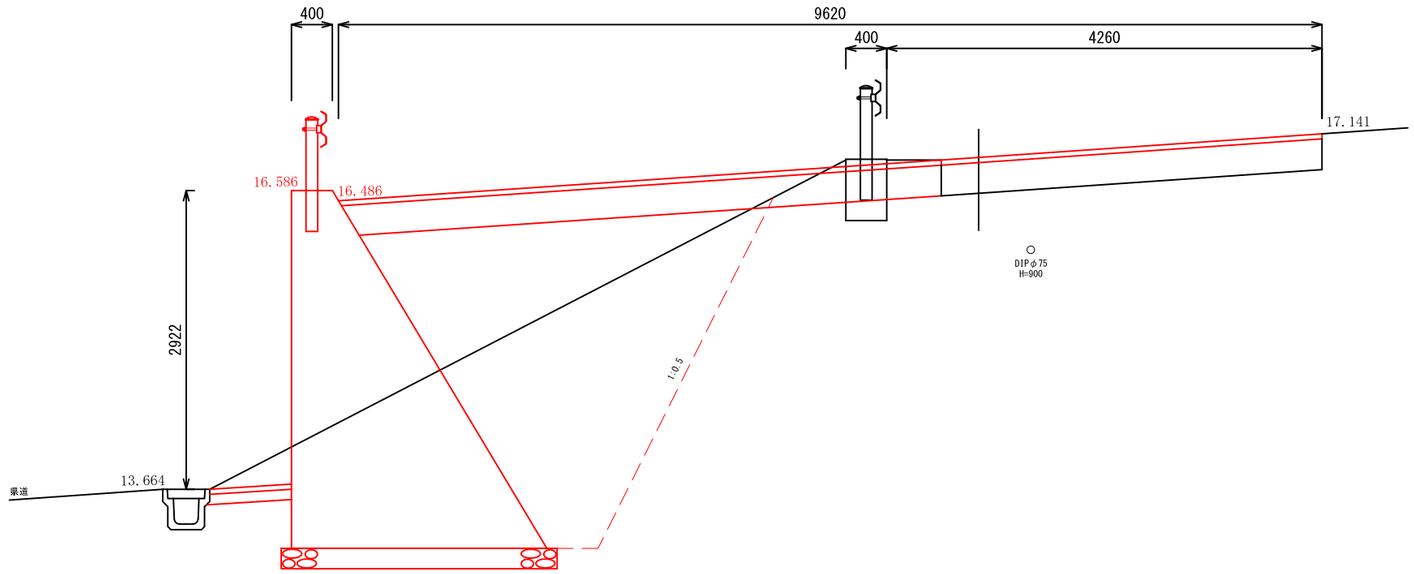

No. 0+5. 0

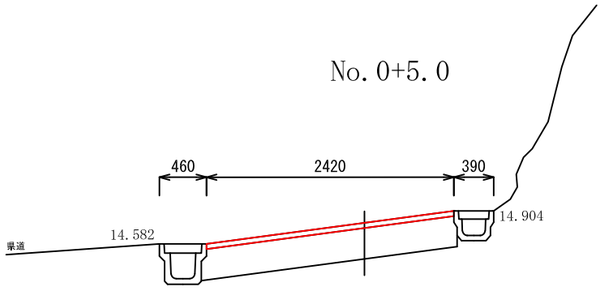

No. 0+15. 0

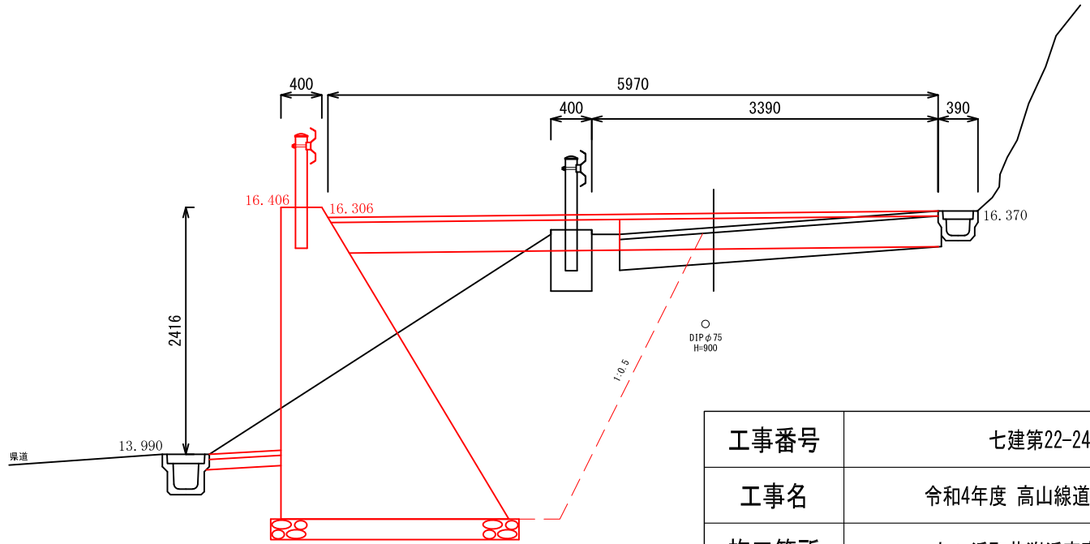

No. 0

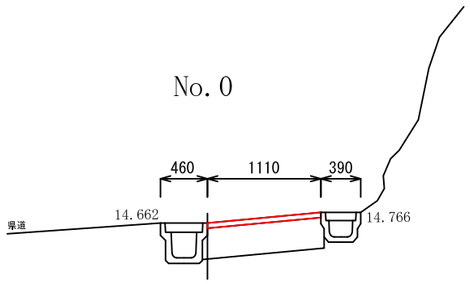

工事番号	七建第22-240号		
工事名	令和4年度 高山線道路改良工事		
施工箇所	七ヶ浜町花渕浜字高山　地内		
図 面 名	断面図		
縮　　尺	－	図　　番	3 / 6
宮 城 県 七 ヶ 浜 町			

土 工 図　S=1:50

No. 0+10. 0

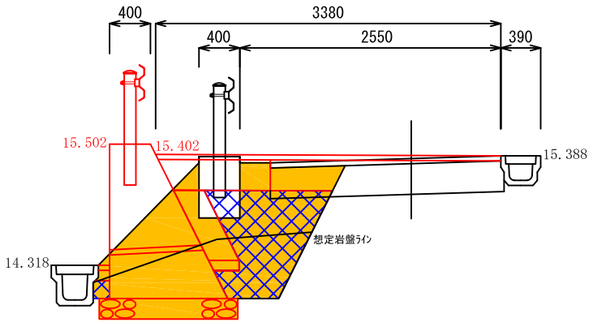

項 目	数 量
床掘(土砂)	1. 23
床掘(軟岩)	1. 10
埋戻	0. 88
盛土	0. 00
裏込砕石	0. 21
止水ｺﾝｸﾘｰﾄ	0. 03

No. 0+5. 0

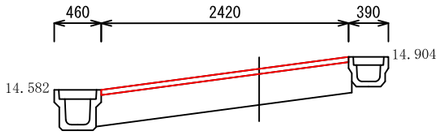

項 目	数 量
床掘(土砂)	3. 00
床掘(軟岩)	5. 90
埋戻	4. 54
盛土	2. 26
裏込砕石	0. 70
止水ｺﾝｸﾘｰﾄ	0. 03

No. 0

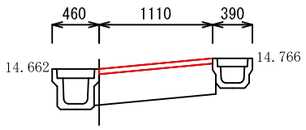

項 目	数 量
床掘(土砂)	2. 75
床掘(軟岩)	5. 30
埋戻	4. 30
盛土	0. 46
裏込砕石	0. 55
止水ｺﾝｸﾘｰﾄ	0. 03

No. 1

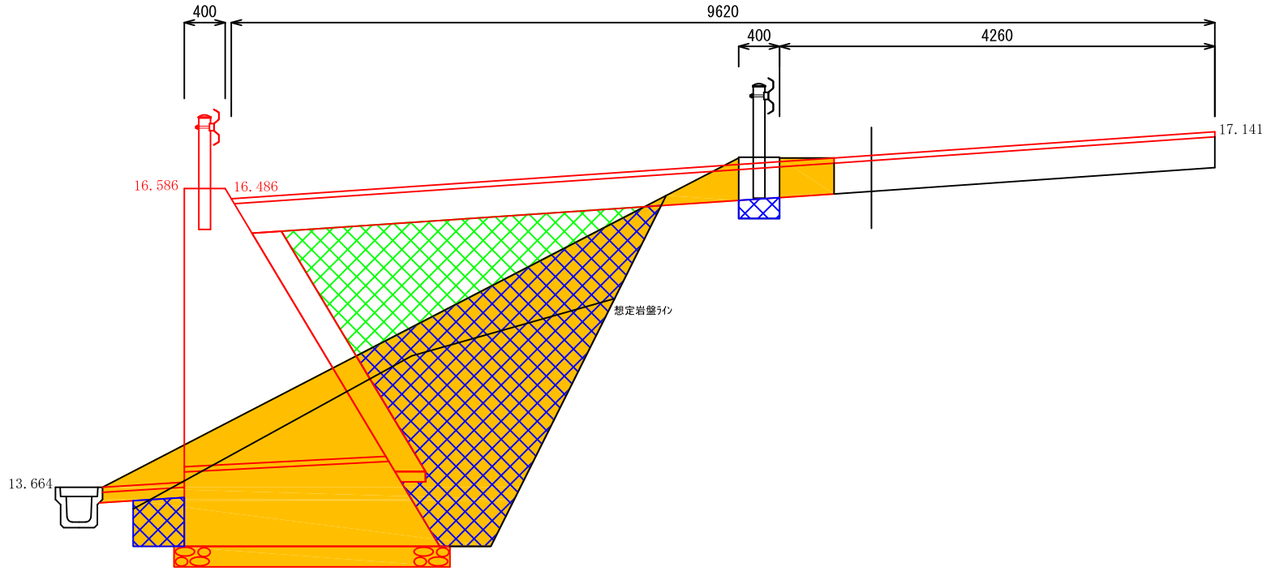

No. 0+15. 0

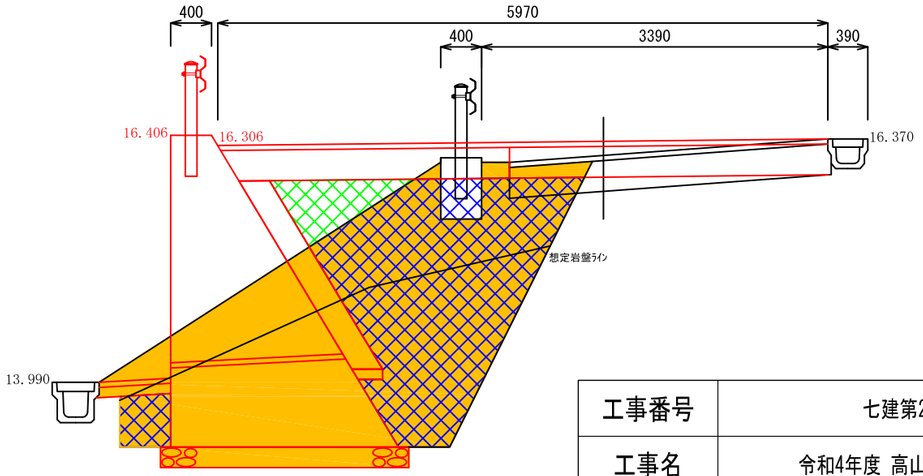

工事番号	七建第22-240号		
工事名	令和4年度 高山線道路改良工事		
施工箇所	七ヶ浜町花渕浜字高山　地内		
図 面 名	土工図		
縮　　尺	－	図　　番	4 / 6
宮 城 県 七 ヶ 浜 町			

正 面 図　S=1:50

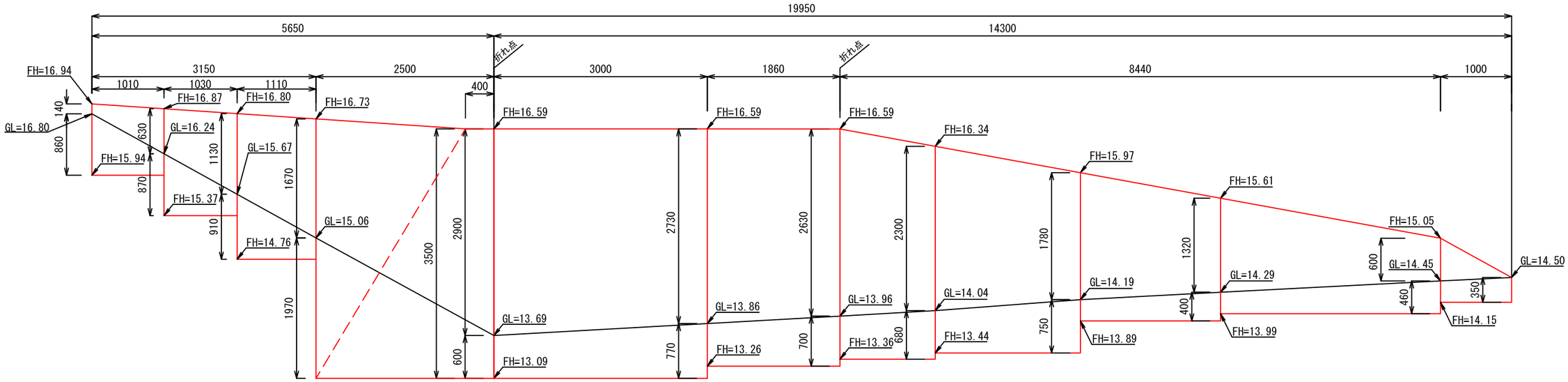

断 面 図　S=1:50

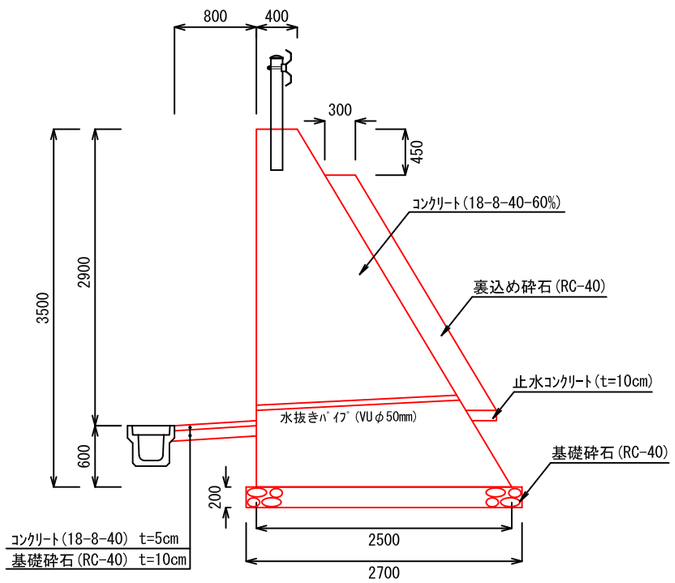

・東北地方整備局土木工事標準設計図に準ずること。
・伸縮目地間隔は10m以下とし、水抜きパイプ(VUφ50mm)は、5m以内の間隔で3m2に1箇所以上設けること。

ガードレール

コンクリート用　S=1：20
Gr-C-2B

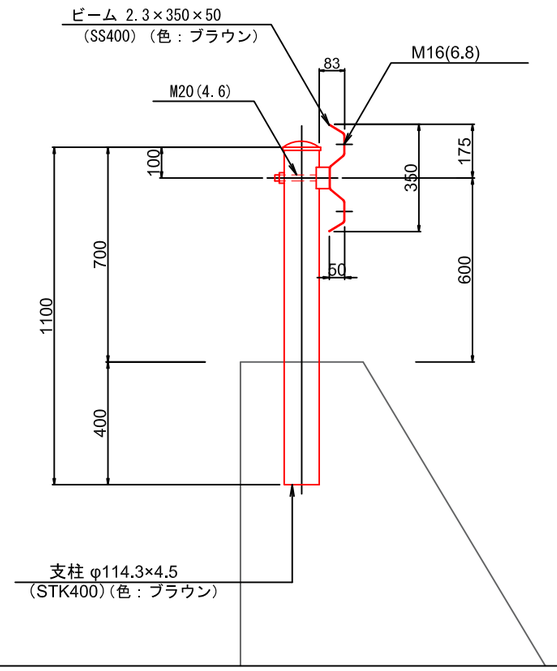

工事番号	七建第22-240号		
工事名	令和4年度 高山線道路改良工事		
施工箇所	七ヶ浜町花渕浜字高山　地内		
図 面 名	構造図		
縮　尺	－	図　番	5 / 6
宮 城 県 七 ヶ 浜 町			

舗装平面図 S=1:150

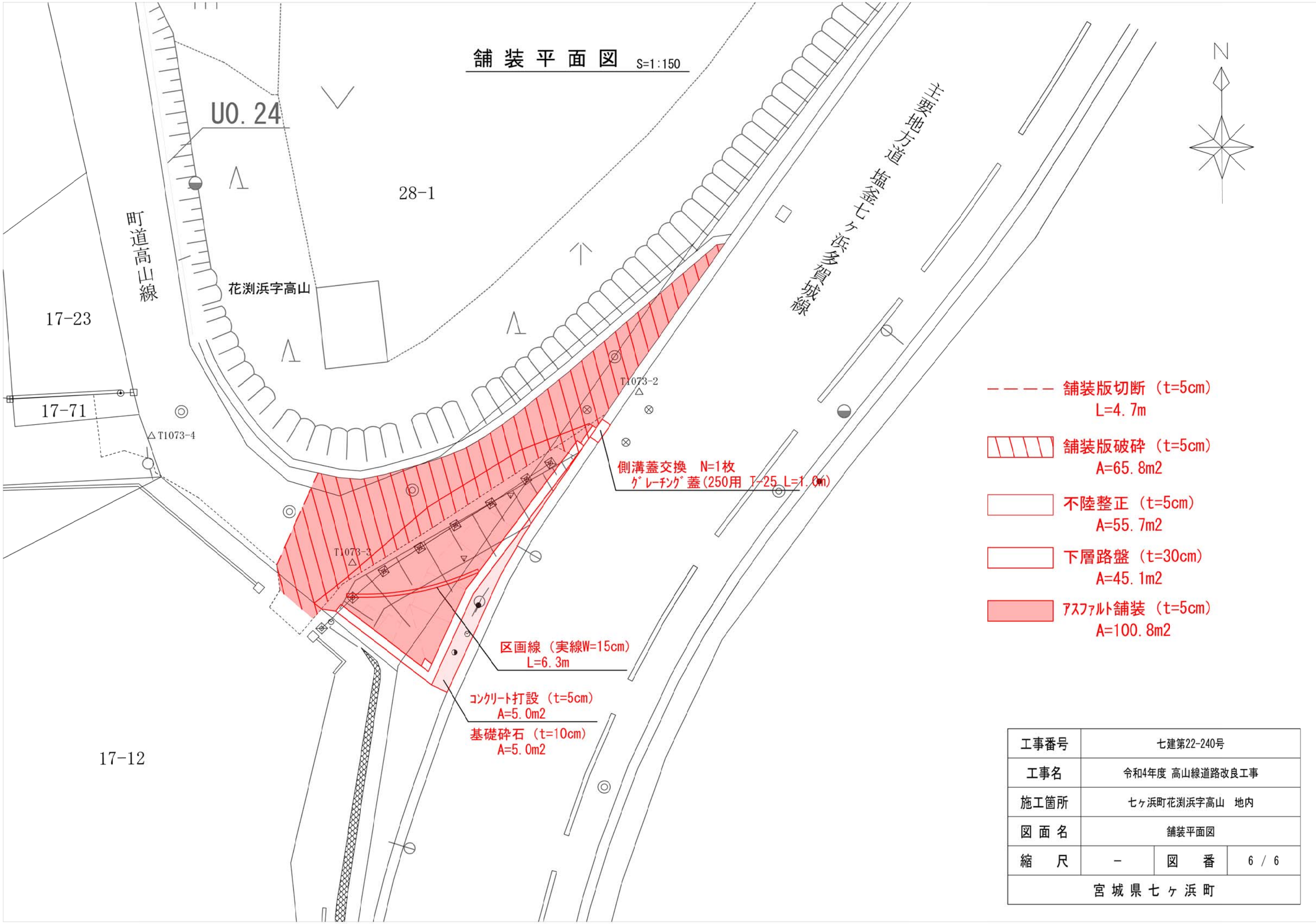

工事番号	七建第22-240号		
工事名	令和4年度 高山線道路改良工事		
施工箇所	七ヶ浜町花渕浜字高山 地内		
図 面 名	舗装平面図		
縮 尺	－	図 番	6 / 6
宮 城 県 七 ヶ 浜 町			