文書登録番号	調査								設計者	検査者
七水第17-327号	町長		副町長		財政課長		所長			

事業場所　七ヶ浜町代ヶ崎浜字西　　地内

平成 29 年度　代ヶ崎浜B地区土地区画整理事業に伴う上水道災害復旧工事(2工区)　実施設計仕様書

事業費

一金　　円也

内消費税　　円也

期間

自

至　平成30年3月30日

「仕様概要・その他」

配水管布設工事

HPPEφ150　据付工	352.4	m
HPPEφ100　据付工	47.7	m
HPPEφ75　据付工	329.4	m
HPPEφ50　据付工	514.1	m

配水管撤去工事

既設管DIPφ150　撤去工	125.5	m
既設管DIPφ100　撤去工	50.7	m
既設管DIPφ75　撤去工	42.8	m
既設管PPφ50　撤去工	170.7	m
既設管DIPエアミルク注入工	6	m3

起　工　理　由

設計内訳書（本01）

工事名	平成29年度 代ヶ崎浜B地区土地区画整理事業に伴う上水道災害復旧工事(2工区)	事業区分 工事区分	水道工事 上水道工事(1)

工事区分・工種・種別・細別	規格	単位	数量	単価	金額	数量・金額増減	摘要
上水道工事(1)		式	1				
配水管布設工事		式	1				
配水管管材費		式	1				
HPPEφ150管材費		式	1				内　1号
HPPEφ100管材費		式	1				内　2号
HPPEφ75管材費		式	1				内　3号
HPPEφ50管材費		式	1				内　4号
PPφ50管材費		式	1				内　5号
配水管工事費		式	1				
HPPEφ150工事費		式	1				内　6号
HPPEφ100工事費		式	1				内　7号
HPPEφ75工事費		式	1				内　8号
HPPEφ50工事費		式	1				内　9号

設計内訳書（本01）

工事名	平成29年度 代ヶ崎浜B地区土地区画整理事業に伴う上水道災害復旧工事(2工区)	事業区分 工事区分	水道工事 上水道工事(1)

工事区分・工種・種別・細別	規格	単位	数量	単価	金額	数量・金額増減	摘要
PPφ50工事費		式	1				内　10号
土留工		式	1				
土留工		式	1				内　11号
土工事費		式	1				
土工事費		式	1				内　12号
仮舗装工事費		式	1				
仮舗装工事費		式	1				内　13号
配水管撤去工事		式	1				
配水管撤去管材費		式	1				
配水管撤去管材費		式	1				内　14号
配水管撤去工事費		式	1				
配水管撤去工事費		式	1				内　15号
配水管撤去土工事費		式	1				

設計内訳書（本01）

工事名	平成29年度 代ヶ崎浜B地区土地区画整理事業に伴う上水道災害復旧工事(2工区)	事業区分 工事区分	水道工事 上水道工事(1)

工事区分・工種・種別・細別	規格	単位	数量	単価	金額	数量・金額増減	摘要
配水管撤去土工事費		式	1				内　16号
交通管理工		式	1				
交通管理工		式	1				
交通誘導警備員		式	1				内　17号
直接工事費		式	1				
共通仮設		式	1				
共通仮設費		式	1				
運搬費		式	1				
運搬費		式	1				内　18号
技術管理費		式	1				
技術管理費		式	1				内　19号
共通仮設費（率計上）		式	1				
純工事費		式	1				

設計内訳書（本01）

工事名	平成29年度 代ヶ崎浜B地区土地区画整理事業に伴う上水道災害復旧工事(2工区)	事業区分 工事区分	水道工事 上水道工事(1)

工事区分・工種・種別・細別	規格	単位	数量	単価	金額	数量・金額増減	摘要
現場管理費		式	1				
工事原価		式	1				
一般管理費等		式	1				
工事価格		式	1				
消費税額及び地方消費税額		式	1				
工事費計		式	1				

一式当り内訳書

単価使用年月	2017.11
歩掛適用年月	2017.11
労務調整係数	1.000-00000　0.0　0

内　1号	HPPEφ150管材費

名称・規格	条件	単位	数量	単価	金額	数量・金額増減	摘要
[　　] HPPEφ150　EF受口付直管		本	66				
[　　] EF片受ﾍﾞﾝﾄﾞφ150　θ＝90°		ヶ	3				
[　　] EF片受ﾍﾞﾝﾄﾞφ150　θ＝45°		ヶ	5				
[　　] EF片受ﾍﾞﾝﾄﾞφ150　θ＝22° 1/2		ヶ	7				
[　　] EF片受ﾍﾞﾝﾄﾞφ150　θ＝11° 1/4		ヶ	4				
[　　] EF片受Sﾍﾞﾝﾄﾞφ150×600H		ヶ	2				
[　　] 両受EFﾍﾞﾝﾄﾞφ150　θ＝90°		ヶ	1				
[　　] 両受EFﾍﾞﾝﾄﾞφ150　θ＝45°		ヶ	4				
[　　] 両受EFﾍﾞﾝﾄﾞφ150　θ＝22° 1/2		ヶ	1				
[　　] 両受EFﾍﾞﾝﾄﾞφ150　θ＝11° 1/4		ヶ	2				
[　　] 両受EF　Sﾍﾞﾝﾄﾞφ150×300H		ヶ	2				
[　　] 両受EFﾁｰｽﾞφ150×150		ヶ	1				

一式当り内訳書

単価使用年月	2017.11
歩掛適用年月	2017.11
労務調整係数	1.000-00000　0.0　0

内　1号	HPPEφ150管材費

名称・規格	条件	単位	数量	単価	金額	数量・金額増減	摘要
[　　] 両受EFﾁｰｽﾞφ150×100		ヶ	1				
[　　] 両受EFﾁｰｽﾞφ150×75		ヶ	4				
[　　] EFｿｹｯﾄφ150		ヶ	17				
[　　] ﾚﾃﾞｭｰｻφ150×100		ヶ	1				
[　　] EF片受ﾚﾃﾞｭｰｻφ100×75		ヶ	1				
[　　] ﾒｶﾎﾟﾘPPｼﾞｮｲﾝﾄφ150		ヶ	1				
[　　] ﾒｶﾎﾟﾘPCｼﾞｮｲﾝﾄφ150		ヶ	1				
[　　] PE挿し口付渦巻式T字管φ150×75		ヶ	4				
[　　] PE挿し口付ｿﾌﾄｼｰﾙ仕切弁φ150		ヶ	10				
[　　] 仕切弁用鉄蓋　φ250		組	11				
[　　] 仕切弁筐　調整ﾘﾝｸﾞ　h＝50　φ250		ヶ	1				
[　　] 仕切弁筐　上部　h＝150　φ250		ヶ	1				

一式当り内訳書

単価使用年月	2017.11
歩掛適用年月	2017.11
労務調整係数	1.000-00000　0.0　0

内　1号	HPPEφ150管材費

名称・規格	条件	単位	数量	単価	金額	数量・金額増減	摘要
[　　] 仕切弁筐　中部　h＝100　φ250		ヶ	1				
[　　] 仕切弁筐　下部　h＝300　φ250		ヶ	1				
[　　] 上下部　h＝300　φ250		ヶ	10				
[　　] 底版　h＝40　φ250		ヶ	11				
[　　] 副資材φ250用		箇所	11				
[　　] 不断水仕切弁　内外面粉体塗装φ150		基	1				
合計							

一式当り内訳書

単価使用年月	2017.11
歩掛適用年月	2017.11
労務調整係数	1.000-00000　0.0　0

内　2号	HPPEφ100管材費

名称・規格	条件	単位	数量	単価	金額	数量・金額増減	摘要
[　　] HPPEφ100　EF受口付直管		本	10				
[　　] EF片受ﾍﾞﾝﾄﾞφ100　θ＝22°1/2		ヶ	1				
[　　] 両受EF　Sﾍﾞﾝﾄﾞφ100×450H		ヶ	1				
[　　] EFｿｹｯﾄφ100		ヶ	1				
[　　] EF片受ﾚﾃﾞｭｰｻφ100×75		ヶ	1				
[　　] PE挿し口付ｿﾌﾄｼｰﾙ仕切弁φ100		ヶ	1				
[　　] 仕切弁用鉄蓋　φ250		組	1				
[　　] 仕切弁筐　上部　h＝150　φ250		ヶ	1				
[　　] 仕切弁筐　中部　h＝100　φ250		ヶ	1				
[　　] 底版　h＝60　φ250		ヶ	1				
[　　] 副資材φ250用		箇所	1				
合計							

一式当り内訳書

単価使用年月	2017.11
歩掛適用年月	2017.11
労務調整係数	1.000-00000　0.0　0

内　3号	HPPEφ75管材費

名称・規格	条件	単位	数量	単価	金額	数量・金額増減	摘要
[　　] HPPEφ75　EF受口付直管		本	62				
[　　] EF片受ﾍﾞﾝﾄﾞφ75　θ＝45°		ヶ	3				
[　　] EF片受ﾍﾞﾝﾄﾞφ75　θ＝22° 1/2		ヶ	3				
[　　] EF片受ﾍﾞﾝﾄﾞφ75　θ＝11° 1/4		ヶ	3				
[　　] EF片受Sﾍﾞﾝﾄﾞφ75×300H		ヶ	2				
[　　] EF片受Sﾍﾞﾝﾄﾞφ75×600H		ヶ	1				
[　　] 両受EFﾍﾞﾝﾄﾞφ75　θ＝90°		ヶ	1				
[　　] 両受EFﾍﾞﾝﾄﾞφ75　θ＝45°		ヶ	7				
[　　] 両受EFﾍﾞﾝﾄﾞφ75　θ＝11° 1/4		ヶ	1				
[　　] 両受EF　Sﾍﾞﾝﾄﾞφ75×300H		ヶ	2				
[　　] 両受EF　Sﾍﾞﾝﾄﾞφ75×450H		ヶ	1				
[　　] 両受EF　Sﾍﾞﾝﾄﾞφ75×600H		ヶ	1				

一式当り内訳書

単価使用年月	2017.11
歩掛適用年月	2017.11
労務調整係数	1.000-00000　0.0　0

内　3号	HPPEφ75管材費

名称・規格	条件	単位	数量	単価	金額	数量・金額増減	摘要
[　　] 両受EFﾁｰｽﾞ φ75×75		ヶ	1				
[　　] 両受EFﾁｰｽﾞ φ75×50		ヶ	5				
[　　] EFｿｹｯﾄφ75		ヶ	19				
[　　] EF片受ﾚﾃﾞｭｰｻφ75×50		ヶ	4				
[　　] ﾌﾗﾝｼﾞ接合材　φ75(ﾎﾞﾙﾄ･ﾅｯﾄ･ﾜｯｼｬ･ﾊﾟｯｷﾝ含)		組	1				
[　　] PE挿し口付渦巻式T字管φ75×75		ヶ	1				
[　　] PE挿し口付鋳鉄製T字管φ75×75		ヶ	2				
[　　] PE挿し口付ﾌﾗﾝｼﾞ短管φ75		ヶ	1				
[　　] PE挿し口付ｿﾌﾄｼｰﾙ仕切弁φ75		ヶ	12				
[　　] 仕切弁用鉄蓋　φ250		組	12				
[　　] 仕切弁筐　上部　h＝150　φ250		ヶ	12				
[　　] 仕切弁筐　中部　h＝200　φ250		ヶ	12				

一式当り内訳書

単価使用年月	2017.11
歩掛適用年月	2017.11
労務調整係数	1.000-00000　0.0　0

内　3号	HPPEφ75管材費						
名称・規格	条件	単位	数量	単価	金額	数量・金額増減	摘要
[　　] 底版　h＝60　φ250		ヶ	12				
[　　] 副資材φ250用		箇所	12				
[　　] 不断水弁付割T字管φ150×75　ｿﾌﾄｼｰﾙ･免震		基	1				
[　　] 穿孔部防食ﾘﾝｸﾞ　SUS製　密着型φ75		ヶ	1				
合計							

一式当り内訳書

単価使用年月	2017.11
歩掛適用年月	2017.11
労務調整係数	1.000-00000　0.0　0

内　4号	HPPEφ50管材費

名称・規格	条件	単位	数量	単価	金額	数量・金額増減	摘要
[　　] HPPEφ50　EF受口付直管		本	99				
[　　] HPPEφ50　直管		本	1				
[　　] EF片受ﾍﾞﾝﾄﾞφ50　θ＝90°		ヶ	2				
[　　] EF片受ﾍﾞﾝﾄﾞφ50　θ＝45°		ヶ	7				
[　　] EF片受ﾍﾞﾝﾄﾞφ50　θ＝22° 1/2		ヶ	1				
[　　] EF片受ﾍﾞﾝﾄﾞφ50　θ＝11° 1/4		ヶ	7				
[　　] EF片受Sﾍﾞﾝﾄﾞφ50×300H		ヶ	2				
[　　] EF片受Sﾍﾞﾝﾄﾞφ50×600H		ヶ	2				
[　　] 両受EFﾍﾞﾝﾄﾞφ50　θ＝45°		ヶ	4				
[　　] 両受EFﾍﾞﾝﾄﾞφ50　θ＝11° 1/4		ヶ	2				
[　　] 両受EF　Sﾍﾞﾝﾄﾞφ50×600H		ヶ	5				
[　　] 両受EFﾁｰｽﾞφ50×50		ヶ	4				

一式当り内訳書

単価使用年月	2017.11
歩掛適用年月	2017.11
労務調整係数	1.000-00000　0.0　0

内　4号	HPPEφ50管材費

名称・規格	条件	単位	数量	単価	金額	数量・金額増減	摘要
[　　] EFｿｹｯﾄφ50		ヶ	23				
[　　] ﾒｶﾎﾟﾘPPｼﾞｮｲﾝﾄφ50		ヶ	3				
[　　] ﾒｶﾎﾟﾘPPｼﾞｮｲﾝﾄφ50×φ50(HPPE×PP)		ヶ	2				
[　　] PE挿し口付ｿﾌﾄｼｰﾙ仕切弁φ50		基	14				
[　　] 仕切弁用鉄蓋　φ250		組	14				
[　　] 仕切弁筐　上部　h＝150　φ250		ヶ	14				
[　　] 仕切弁筐　中部　h＝200　φ250		ヶ	14				
[　　] 底版　h＝60　φ250		ヶ	14				
[　　] 副資材φ250用		箇所	14				
合計							

一式当り内訳書

単価使用年月	2017.11
歩掛適用年月	2017.11
労務調整係数	1.000-00000　0.0　0

内　5号	PPφ50管材費

名称・規格	条件	単位	数量	単価	金額	数量・金額増減	摘要
[　　] PP管　φ50		m	3.3				
[　　] ﾒﾀﾙ入りﾌﾗﾝｼﾞ板φ75×50		ヶ	2				
[　　] ﾒﾀﾙ入りﾌﾗﾝｼﾞ板φ50×50		ヶ	1				
[　　] PE挿し口付ﾌﾗﾝｼﾞ短管φ50		ヶ	1				
[　　] EFｿｹｯﾄφ50		ヶ	1				
[　　] ｴﾙﾎﾞφ50		ヶ	6				
[　　] ｵｽφ50		ヶ	3				
[　　] ｿﾌﾄｼｰﾙ仕切弁　φ75 7.5k 内外面粉体塗装		基	2				
[　　] ｿﾌﾄｼｰﾙ仕切弁　φ50 7.5k 内外面粉体塗装		基	1				
[　　] 仕切弁用鉄蓋　φ250		組	3				
[　　] 仕切弁筐　上部　h＝150　φ250		ヶ	3				
[　　] 仕切弁筐　中部　h＝200　φ250		ヶ	3				

一式当り内訳書

単価使用年月	2017.11
歩掛適用年月	2017.11
労務調整係数	1.000-00000　0.0　0

内　5号	PPφ50管材費

名称・規格	条件	単位	数量	単価	金額	数量・金額増減	摘要
[　　] 底版　h＝60　φ250		ヶ	3				
[　　] 副資材φ250用		箇所	3				
[　　] ﾌﾗﾝｼﾞ接合材　φ75(ﾎﾞﾙﾄ･ﾅｯﾄ･ﾜｯｼｬ･ﾊﾟｯｷﾝ含)		組	4				
[　　] ﾌﾗﾝｼﾞ接合材　φ50(ﾎﾞﾙﾄ･ﾅｯﾄ･ﾜｯｼｬ･ﾊﾟｯｷﾝ含)		組	2				
[　　] 保温ﾁｭｰﾌﾞφ50		m	3.3				
合計							

一式当り内訳書

単価使用年月	2017.11
歩掛適用年月	2017.11
労務調整係数	1.000-00000　0.0　0

内　6号	HPPEφ150工事費

名称・規格	条件	単位	数量	単価	金額	数量・金額増減	摘要
ﾎﾟﾘｴﾁﾚﾝ管据付工	融着継手, φ 150mm	m	352.4				単　1号
ﾎﾟﾘｴﾁﾚﾝ管継手工	融着継手, φ 150mm, 箇所	箇所	17				単　2号
ﾎﾟﾘｴﾁﾚﾝ管継手工	融着継手, φ 150mm, 口	口	119				単　3号
ﾎﾟﾘｴﾁﾚﾝ管継手工	融着継手, φ 100mm, 口	口	1				単　4号
ﾎﾟﾘｴﾁﾚﾝ管継手工	ﾒｶﾆｶﾙ継手, φ 150mm	口	3				単　5号
ﾒｶﾆｶﾙ継手工	φ 150mm, ﾓﾙﾀﾙ充填工無し, 離脱防止継手割増無し, 特殊押輪, 1.15, 補正しない(標準値)	口	1				単　6号
ﾎﾟﾘｴﾁﾚﾝ管切断工	φ150mm	口	35				単　7号
鋳鉄製仕切弁設置工(縦･横型)	設置, 縦型, φ 150mm, ﾄﾗｯｸ[ｸﾚｰﾝ装置付]	基	10				単　8号
鉄蓋設置工	設置, 円形1号	個	11				単　9号
ﾚｼﾞﾝｺﾝｸﾘｰﾄ製ﾎﾞｯｸｽ設置工(円形)	設置, 1号 内寸250mm, 調整ﾘﾝｸﾞ 高さ 50mm	個	1				単　10号
ﾚｼﾞﾝｺﾝｸﾘｰﾄ製ﾎﾞｯｸｽ設置工(円形)	設置, 1号 内寸250mm, 上部壁 高さ150mm	個	1				単　11号
ﾚｼﾞﾝｺﾝｸﾘｰﾄ製ﾎﾞｯｸｽ設置工(円形)	設置, 1号 内寸250mm, 中部壁 高さ100mm	個	1				単　12号

一式当り内訳書

単価使用年月	2017.11
歩掛適用年月	2017.11
労務調整係数	1.000-00000　0.0　0

内　6号	HPPEφ150工事費

名称・規格	条件	単位	数量	単価	金額	数量・金額増減	摘要
ﾚｼﾞﾝｺﾝｸﾘｰﾄ製ﾎﾞｯｸｽ設置工(円形)	設置,1号 内寸250mm,下部壁 高さ300(RB(C),RB(CA))	個	11				単　13号
ﾚｼﾞﾝｺﾝｸﾘｰﾄ製ﾎﾞｯｸｽ設置工(円形)	設置,1号 内寸250mm,底版　高さ 40mm	個	11				単　14号
[　　] 不断水仕切弁設置工事費　φ150		箇所	1				
ﾅｲﾛﾝｽﾘｰﾌﾞ被覆工 φ150,固定ｺﾞﾑﾊﾞﾝﾄﾞ		m	362.6				単　15号
管明示ﾃｰﾌﾟ工(ﾎﾟﾘｴﾁﾚﾝ管) φ150mm		m	362.6				単　16号
管明示ｼｰﾄ工 W=150 ｱﾙﾐｼｰﾄ ﾈｰﾑ入り		m	361.6				単　17号
合計							

一式当り内訳書

単価使用年月	2017.11
歩掛適用年月	2017.11
労務調整係数	1.000-00000　0.0　0

内　7号	HPPEφ100工事費

名称・規格	条件	単位	数量	単価	金額	数量・金額増減	摘要
ﾎﾟﾘｴﾁﾚﾝ管据付工	融着継手, φ　100mm	m	47.7				単　18号
ﾎﾟﾘｴﾁﾚﾝ管継手工	融着継手, φ　100mm, 箇所	箇所	1				単　19号
ﾎﾟﾘｴﾁﾚﾝ管継手工	融着継手, φ　100mm, 口	口	14				単　4号
ﾎﾟﾘｴﾁﾚﾝ管切断工	φ100mm	口	4				単　20号
鋳鉄製仕切弁設置工(縦･横型)	設置, 縦型, φ　100mm以下, ﾄﾗｯｸ[ｸﾚｰﾝ装置付]	基	1				単　21号
鉄蓋設置工	設置, 円形1号	個	1				単　9号
ﾚｼﾞﾝｺﾝｸﾘｰﾄ製ﾎﾞｯｸｽ設置工(円形)	設置, 1号　内寸250mm, 上部壁　高さ150mm	個	1				単　11号
ﾚｼﾞﾝｺﾝｸﾘｰﾄ製ﾎﾞｯｸｽ設置工(円形)	設置, 1号　内寸250mm, 中部壁　高さ100mm	個	1				単　12号
ﾚｼﾞﾝｺﾝｸﾘｰﾄ製ﾎﾞｯｸｽ設置工(円形)	設置, 1号　内寸250mm, 底版　　高さ　40mm	個	1				単　14号
ﾅｲﾛﾝｽﾘｰﾌﾞ被覆工 φ100, 固定ｺﾞﾑﾊﾞﾝﾄﾞ		m	48.6				単　22号
管明示ﾃｰﾌﾟ工(ﾎﾟﾘｴﾁﾚﾝ管) φ100mm		m	48.6				単　23号
管明示ｼｰﾄ工 W=150 ｱﾙﾐｼｰﾄ ﾈｰﾑ入り		m	48.6				単　17号

一式当り内訳書

単価使用年月	2017.11
歩掛適用年月	2017.11
労務調整係数	1.000-00000　0.0　0

内　7号	HPPEφ100工事費

名称・規格	条件	単位	数量	単価	金額	数量・金額増減	摘要
合計							

一式当り内訳書

単価使用年月	2017.11
歩掛適用年月	2017.11
労務調整係数	1.000-00000　0.0　0

内　8号	HPPEφ75工事費

名称・規格	条件	単位	数量	単価	金額	数量・金額増減	摘要
ﾎﾟﾘｴﾁﾚﾝ管据付工	融着継手, φ 75mm	m	329.4				単　24号
ﾎﾟﾘｴﾁﾚﾝ管継手工	融着継手, φ 75mm, 箇所	箇所	25				単　25号
ﾎﾟﾘｴﾁﾚﾝ管継手工	融着継手, φ 75mm, 口	口	104				単　26号
ﾎﾟﾘｴﾁﾚﾝ管切断工	φ 75mm	口	34				単　27号
ﾌﾗﾝｼﾞ継手工	φ 75(80)mm, JWWA 7.5K, ﾎﾞﾙﾄ計上しない	口	1				単　28号
鋳鉄製仕切弁設置工(縦･横型)	設置, 縦型, φ 100mm以下, ﾄﾗｯｸ[ｸﾚｰﾝ装置付]	基	12				単　21号
鉄蓋設置工	設置, 円形1号	個	12				単　9号
ﾚｼﾞﾝｺﾝｸﾘｰﾄ製ﾎﾞｯｸｽ設置工(円形)	設置, 1号 内寸250mm, 上部壁 高さ150mm	個	12				単　11号
ﾚｼﾞﾝｺﾝｸﾘｰﾄ製ﾎﾞｯｸｽ設置工(円形)	設置, 1号 内寸250mm, 中部壁 高さ200mm	個	12				単　29号
ﾚｼﾞﾝｺﾝｸﾘｰﾄ製ﾎﾞｯｸｽ設置工(円形)	設置, 1号 内寸250mm, 底版 高さ 40mm	個	12				単　14号
不断水連絡工	φ150×φ 75mm	箇所	1				単　30号
[　　] 穿孔部防食ﾘﾝｸﾞ挿入工事費　密着型　φ75		箇所	1				

一式当り内訳書

単価使用年月	2017.11
歩掛適用年月	2017.11
労務調整係数	1.000-00000　0.0　0

内　8号	HPPEφ75工事費

名称・規格	条件	単位	数量	単価	金額	数量・金額増減	摘要
ﾅｲﾛﾝｽﾘｰﾌﾞ被覆工 φ75,固定ｺﾞﾑﾊﾞﾝﾄﾞ		m	339.3				単　31号
管明示ﾃｰﾌﾟ工(ﾎﾟﾘｴﾁﾚﾝ管) φ75mm		m	339.3				単　32号
管明示ｼｰﾄ工 W=150 ｱﾙﾐｼｰﾄ ﾈｰﾑ入り		m	337.9				単　17号
合計							

一式当り内訳書

単価使用年月	2017.11
歩掛適用年月	2017.11
労務調整係数	1.000-00000　0.0　0

内　9号	HPPEφ50工事費

名称・規格	条件	単位	数量	単価	金額	数量・金額増減	摘要
ﾎﾟﾘｴﾁﾚﾝ管据付工	融着継手, φ　50mm	m	514.1				単　33号
ﾎﾟﾘｴﾁﾚﾝ管継手工	融着継手, φ　50mm, 箇所	箇所	27				単　34号
ﾎﾟﾘｴﾁﾚﾝ管継手工	融着継手, φ　50mm, 口	口	142				単　35号
ﾎﾟﾘｴﾁﾚﾝ管継手工	ﾒｶﾆｶﾙ継手, φ　50mm	口	8				単　36号
ﾎﾟﾘｴﾁﾚﾝ管切断工	φ　50mm	口	39				単　37号
ﾒｶﾆｶﾙ継手工	φ　75mm以下, ﾓﾙﾀﾙ充填工無し, 離脱防止継手割増無し, 特殊押輪, 1.15, 補正しない(標準値)	口	2				単　38号
仕切弁･ﾊﾞﾀﾌﾗｲ弁設置工(縦横)	設置, φ　50mm	基	14				単　39号
鉄蓋設置工	設置, 円形1号	個	14				単　9号
ﾚｼﾞﾝｺﾝｸﾘｰﾄ製ﾎﾞｯｸｽ設置工(円形)	設置, 1号 内寸250mm, 上部壁 高さ150mm	個	14				単　11号
ﾚｼﾞﾝｺﾝｸﾘｰﾄ製ﾎﾞｯｸｽ設置工(円形)	設置, 1号 内寸250mm, 中部壁 高さ200mm	個	14				単　29号
ﾚｼﾞﾝｺﾝｸﾘｰﾄ製ﾎﾞｯｸｽ設置工(円形)	設置, 1号 内寸250mm, 底版　高さ 40mm	個	14				単　14号
ﾅｲﾛﾝｽﾘｰﾌﾞ被覆工 φ50, 固定ｺﾞﾑﾊﾞﾝﾄﾞ		m	523.6				単　40号

一式当り内訳書

単価使用年月	2017.11
歩掛適用年月	2017.11
労務調整係数	1.000-00000　0.0　0

内　9号	HPPEφ50工事費

名称・規格	条件	単位	数量	単価	金額	数量・金額増減	摘要
管明示ﾃｰﾌﾟ工(ﾎﾟﾘｴﾁﾚﾝ管) φ50mm		m	523.6				単　41号
管明示ｼｰﾄ工 W=150 ｱﾙﾐｼｰﾄ ﾈｰﾑ入り		m	522.4				単　17号
合計							

一式当り内訳書

単価使用年月	2017.11
歩掛適用年月	2017.11
労務調整係数	1.000-00000　0.0　0

内　10号	PPφ50工事費

名称・規格	条件	単位	数量	単価	金額	数量・金額増減	摘要
ﾎﾟﾘｴﾁﾚﾝ管据付工	融着継手，φ　75mm	m	0.2				単　24号
ﾎﾟﾘｴﾁﾚﾝ管据付工	融着継手，φ　50mm	m	0.4				単　33号
ﾎﾟﾘｴﾁﾚﾝ管継手工	融着継手，φ　50mm，箇所	箇所	1				単　34号
ﾎﾟﾘｴﾁﾚﾝ管据付工	標準継手，φ　50mm	m	3.3				単　42号
ﾎﾟﾘｴﾁﾚﾝ管継手工	標準継手，φ　50mm	口	15				単　43号
ﾎﾟﾘｴﾁﾚﾝ管切断工	φ　50mm	口	9				単　37号
小口径管ねじ込み接合工	φ　50mm	口	3				単　44号
ﾌﾗﾝｼﾞ継手工	φ　75(80)mm，JWWA 7.5K，ﾎﾞﾙﾄ計上しない	口	4				単　28号
ﾌﾗﾝｼﾞ継手工	φ　65mm以下，JWWA 7.5K，ﾎﾞﾙﾄ計上しない	口	2				単　45号
鋳鉄製仕切弁設置工(縦･横型)	設置，縦型，φ　100mm以下，ﾄﾗｯｸ[ｸﾚｰﾝ装置付]	基	2				単　21号
仕切弁･ﾊﾞﾀﾌﾗｲ弁設置工(縦横)	設置，φ　50mm	基	1				単　39号
鉄蓋設置工	設置，円形1号	個	3				単　9号

一式当り内訳書

単価使用年月	2017.11
歩掛適用年月	2017.11
労務調整係数	1.000-00000　0.0　0

内　10号	PPφ50工事費

名称・規格	条件	単位	数量	単価	金額	数量・金額増減	摘要
ﾚｼﾞﾝｺﾝｸﾘｰﾄ製ﾎﾞｯｸｽ設置工(円形)	設置,1号 内寸250mm,上部壁 高さ150mm	個	3				単　11号
ﾚｼﾞﾝｺﾝｸﾘｰﾄ製ﾎﾞｯｸｽ設置工(円形)	設置,1号 内寸250mm,中部壁 高さ200mm	個	3				単　29号
ﾚｼﾞﾝｺﾝｸﾘｰﾄ製ﾎﾞｯｸｽ設置工(円形)	設置,1号 内寸250mm,底版　高さ 40mm	個	3				単　14号
合計							

一式当り内訳書

単価使用年月	2017.11
歩掛適用年月	2017.11
労務調整係数	1.000-00000　0.0　0

内　11号	土留工

名称・規格	条件	単位	数量	単価	金額	数量・金額増減	摘要
軽量鋼矢板たて込み工(両側分)機械施工	矢板長2.0m,山積0.28m3,排出ｶﾞｽ対策型(第1次基準値)	m	11.8				単　46号
軽量鋼矢板引抜き工(両側分)	矢板長2.0m,標準(1.0)	m	11.8				単　47号
支保材設置･撤去工	設置･撤去,1段(2.0m以下),軽量金属,水圧式	m	11.8				単　48号
[　　] ｱﾙﾐ矢板・軽量金属支保賃料		式	1				
合計							

一式当り内訳書

単価使用年月	2017.11
歩掛適用年月	2017.11
労務調整係数	1.000-00000　0.0　0

内　12号	土工事費

名称・規格	条件	単位	数量	単価	金額	数量・金額増減	摘要
舗装版切断	ｱｽﾌｧﾙﾄ舗装版,15cm以下,全ての費用	m	530				
舗装版取壊し積込工 ﾊﾞｯｸﾎｳ	山積0.28m3(平積0.2m3),0cm超え10cm以下,排出ｶﾞｽ対策型(第2次基準値)	m2	149				単　49号
ｱｽﾌｧﾙﾄ塊･ｺﾝｸﾘｰﾄ塊運搬費	4t積 BH山積0.28m3,あり, 6.5Km以下,良好,As塊･Co塊(無筋)	m3	8				単　50号
処分費 As殻		m3	8				
管路掘削 ﾊﾞｯｸﾎｳ	山積0.28m3(平積0.2m3),排出ｶﾞｽ対策型(第2次基準値)	m3	600				単　51号
発生土処理	4t積 BH山積0.28m3,なし,10.0Km以下,良好,無	m3	600				単　52号
管路埋戻 (機械埋戻･ﾊﾞｯｸﾎｳ)	山積0.28m3(平積0.2m3),排出ｶﾞｽ対策型(第2次基準値),再生ｸﾗｯｼｬｰﾗﾝ,133/100m3	m3	150				単　53号
管路埋戻 (機械埋戻･ﾊﾞｯｸﾎｳ)	山積0.28m3(平積0.2m3),排出ｶﾞｽ対策型(第2次基準値),購入土,126/100m3	m3	360				単　54号
ﾎﾟﾝﾌﾟ運転工	作業時排水 発動発電機,1台	日					単　55号
ﾎﾟﾝﾌﾟ据付･撤去工		現場	1				単　56号
合計							

一式当り内訳書

単価使用年月	2017.11
歩掛適用年月	2017.11
労務調整係数	1.000-00000　0.0　0

内　13号	仮舗装工事費

名称・規格	条件	単位	数量	単価	金額	数量・金額増減	摘要
下層路盤(車道･路肩部)	125mmを超え175mm以下,再生ｸﾗｯｼｬﾗﾝ RC-40,全ての費用	m2	139				
下層路盤(車道･路肩部)	275mmを超え325mm以下,再生ｸﾗｯｼｬﾗﾝ RC-40,全ての費用	m2	149				
上層路盤(車道･路肩部)	粒度調整砕石 M-40,125mmを超え150mm以下,全ての費用	m2	139				
表層(車道･路肩部)	1.4m未満(仕上厚50mm以下),50mm,各種(2.30以上2.40t/m3未満),ﾌﾟﾗｲﾑｺｰﾄ PK-3,全ての費用	m2	149				
合計							

一式当り内訳書

単価使用年月	2017.11
歩掛適用年月	2017.11
労務調整係数	1.000-00000　0.0　0

内　14号	配水管撤去管材費

名称・規格	条件	単位	数量	単価	金額	数量・金額増減	摘要
[　　] ﾒｶﾆｶﾙ帽　K型特殊押輪付φ150		ヶ	8				
[　　] ﾒｶﾆｶﾙ帽　K形特殊押輪付φ75		ヶ	9				
[　　] DIP-K形栓　φ100		ヶ	1				
[　　] DIP-K形栓　φ75		ヶ	2				
[　　] ﾊﾟｲﾌﾟｴﾝﾄﾞφ50		ヶ	10				
[　　] ﾊﾟｲﾌﾟｴﾝﾄﾞφ20		ヶ	1				
[　　] ｷｬｯﾌﾟφ50		ヶ	4				
[　　] 不断水仕切弁　内外面粉体塗装φ75		基	1				
[　　] 仕切弁用鉄蓋　φ250		組	1				
[　　] 仕切弁筐　上部　h＝150　φ250		ヶ	1				
[　　] 仕切弁筐　中部　h＝100　φ250		ヶ	1				
[　　] 仕切弁筐　中部　h＝300　φ250		ヶ	1				

一式当り内訳書

単価使用年月	2017.11
歩掛適用年月	2017.11
労務調整係数	1.000-00000　0.0　0

内　14号	配水管撤去管材費						
名称・規格	条件	単位	数量	単価	金額	数量・金額増減	摘要
[　　] 底版　h＝60　φ250		ヶ	1				
[　　] 副資材φ250用		箇所	1				
合計							

一式当り内訳書

単価使用年月	2017.11
歩掛適用年月	2017.11
労務調整係数	1.000-00000　0.0　0

内　15号	配水管撤去工事費

名称・規格	条件	単位	数量	単価	金額	数量・金額増減	摘要
撤去管吊上積込工(鋳鉄管)機械	φ　150mm,ﾄﾗｯｸ[ｸﾚｰﾝ装置付]	m	125.5				単　57号
撤去管吊上積込工(鋳鉄管)機械	φ　100mm,ﾄﾗｯｸ[ｸﾚｰﾝ装置付]	m	50.7				単　58号
撤去管吊上積込工(鋳鉄管)機械	φ　75mm以下,ﾄﾗｯｸ[ｸﾚｰﾝ装置付]	m	42.8				単　59号
鋳鉄管撤去工(切断のみ) ｴﾝｼﾞﾝｶｯﾀｰ	ﾀﾞｸﾀｲﾙ鋳鉄管(FCD),φ　150mm	口	21				単　60号
鋳鉄管撤去工(切断のみ) ｴﾝｼﾞﾝｶｯﾀｰ	ﾀﾞｸﾀｲﾙ鋳鉄管(FCD),φ　100mm	口	9				単　61号
鋳鉄管撤去工(切断のみ) ｴﾝｼﾞﾝｶｯﾀｰ	ﾀﾞｸﾀｲﾙ鋳鉄管(FCD),φ　75mm	口	8				単　62号
ﾎﾟﾘｴﾁﾚﾝ管吊上げ積込み工	標準継手,φ　50mm	m	170.7				単　63号
ﾎﾟﾘｴﾁﾚﾝ管撤去工(切断のみ)	φ　50mm	口	29				単　64号
ﾒｶﾆｶﾙ継手工	φ　150mm,ﾓﾙﾀﾙ充填工無し,離脱防止継手割増無し,特殊押輪,1.15,補正しない(標準値)	口	8				単　6号
ﾒｶﾆｶﾙ継手工	φ　100mm,ﾓﾙﾀﾙ充填工無し,離脱防止継手割増無し,特殊押輪,1.15,補正しない(標準値)	口	1				単　65号
ﾒｶﾆｶﾙ継手工	φ　75mm以下,ﾓﾙﾀﾙ充填工無し,離脱防止継手割増無し,特殊押輪,1.15,補正しない(標準値)	口	11				単　38号
ﾎﾟﾘｴﾁﾚﾝ管継手工	標準継手,φ　50mm	口	10				単　43号

一式当り内訳書

単価使用年月	2017.11
歩掛適用年月	2017.11
労務調整係数	1.000-00000　0.0　0

内　15号	配水管撤去工事費

名称・規格	条件	単位	数量	単価	金額	数量・金額増減	摘要
ﾎﾟﾘｴﾁﾚﾝ管継手工	標準継手, φ 20mm	口	1				単　66号
小口径管ねじ込み接合工	φ 50mm	口	4				単　44号
ねじ式弁筐設置工	撤去,A,B形2号,有	箇所	21				単　67号
鉄蓋設置工	撤去,円形4号	個	1				単　68号
ﾚｼﾞﾝｺﾝｸﾘｰﾄ製ﾎﾞｯｸｽ設置工(円形)	撤去,4号 内寸600mm,上部壁 高さ200mm	個	1				単　69号
ﾚｼﾞﾝｺﾝｸﾘｰﾄ製ﾎﾞｯｸｽ設置工(円形)	撤去,4号 内寸600mm,中部壁 高さ200mm	個	1				単　70号
ﾚｼﾞﾝｺﾝｸﾘｰﾄ製ﾎﾞｯｸｽ設置工(円形)	撤去,4号 内寸600mm,下部壁 高さ500mm	個	1				単　71号
ﾚｼﾞﾝｺﾝｸﾘｰﾄ製ﾎﾞｯｸｽ設置工(円形)	撤去,4号 内寸600mm,底版　高さ 40mm	個	1				単　72号
[　　] 不断水仕切弁設置工事費　φ75		箇所	1				
鉄蓋設置工	設置,円形1号	個	1				単　 9号
ﾚｼﾞﾝｺﾝｸﾘｰﾄ製ﾎﾞｯｸｽ設置工(円形)	設置,1号 内寸250mm,上部壁 高さ150mm	個	1				単　11号
ﾚｼﾞﾝｺﾝｸﾘｰﾄ製ﾎﾞｯｸｽ設置工(円形)	設置,1号 内寸250mm,中部壁 高さ100mm	個	1				単　12号

一式当り内訳書

単価使用年月	2017.11
歩掛適用年月	2017.11
労務調整係数	1.000-00000　0.0　0

内　15号	配水管撤去工事費

名称・規格	条件	単位	数量	単価	金額	数量・金額増減	摘要
ﾚｼﾞﾝｺﾝｸﾘｰﾄ製ﾎﾞｯｸｽ設置工(円形)	設置,1号 内寸250mm,中部壁 高さ300mm	個	1				単　73号
ﾚｼﾞﾝｺﾝｸﾘｰﾄ製ﾎﾞｯｸｽ設置工(円形)	設置,1号 内寸250mm,底版　高さ 40mm	個	1				単　14号
運搬･処理工 ｽｸﾗｯﾌﾟ(DIP,FCD)		t	6				単　74号
運搬･処理工 Co殻		m3	0.5				単　75号
運搬･処理工 廃ﾎﾟﾘ		t	0.2				単　76号
合計							

一式当り内訳書

単価使用年月	2017.11
歩掛適用年月	2017.11
労務調整係数	1.000-00000　0.0　0

内　16号	配水管撤去土工事費

名称・規格	条件	単位	数量	単価	金額	数量・金額増減	摘要
管路掘削 ﾊﾞｯｸﾎｳ	山積0.28m3(平積0.2m3),排出ｶﾞｽ対策型(第2次基準値)	m3	310				単　51号
発生土処理	4t積 BH山積0.28m3,なし,10.0Km以下,良好,無	m3	56				単　52号
管路埋戻 (機械埋戻･ﾊﾞｯｸﾎｳ)	山積0.28m3(平積0.2m3),排出ｶﾞｽ対策型(第2次基準値),再生ｸﾗｯｼｬｰﾗﾝ,133/100m3	m3	85				単　53号
管路埋戻 (機械埋戻･ﾊﾞｯｸﾎｳ)	山積0.28m3(平積0.2m3),排出ｶﾞｽ対策型(第2次基準値),購入土,126/100m3	m3	1				単　54号
管路埋戻 (機械埋戻･ﾊﾞｯｸﾎｳ)	山積0.28m3(平積0.2m3),排出ｶﾞｽ対策型(第2次基準値),流用土	m3	230				単　77号
充填工(m3当り) ｴｱﾐﾙｸ,管閉塞,充填材料費計上する		m3	6				単　78号
合計							

一式当り内訳書

単価使用年月	2017.11
歩掛適用年月	2017.11
労務調整係数	1.000-00000　0.0　0

内　17号	交通誘導警備員

名称・規格	条件	単位	数量	単価	金額	数量・金額増減	摘要
交通誘導警備員B	昼間勤務(交替要員無し)	人日					単　79号
合計							

一式当り内訳書

単価使用年月	2017.11
歩掛適用年月	2017.11
労務調整係数	1.000-00000　0.0　0

内　18号	運搬費

名称・規格	条件	単位	数量	単価	金額	数量・金額増減	摘要
仮設材等の運搬 鋼矢板･H鋼･覆工板･敷鉄板等	各種(実数入力),0,無	t	0.28				単　80号
仮設材等の積込み取卸し費	積込み取卸し(往復分)	t	0.28				単　81号
運搬費		式	1				単　82号
合計							

一式当り内訳書

単価使用年月	2017.11
歩掛適用年月	2017.11
労務調整係数	1.000-00000　0.0　0

内　19号	技術管理費						
名称・規格	条件	単位	数量	単価	金額	数量・金額増減	摘要
技術管理費		式	1				単　83号
合計							

２次単価表

単価使用年月	2017.11
歩掛適用年月	2017.11
労務調整係数	1.000-00000　0.0　0

単　1号	ﾎﾟﾘｴﾁﾚﾝ管据付工	融着継手，φ　150mm	単位	m	単位数量	10	単価	

名称・規格	条件	単位	数量	単価	金額	摘要
配管工		人				
普通作業員		人				
合計						
単価						円／m

２次単価表

単価使用年月	2017.11
歩掛適用年月	2017.11
労務調整係数	1.000-00000　0.0　0

単　2号	ﾎﾟﾘｴﾁﾚﾝ管継手工	融着継手，φ　150mm，箇所	単位	箇所	単位数量	1	単価	

名称・規格	条件	単位	数量	単価	金額	摘要
配管工		人				
普通作業員		人				
諸雑費（機械器具損料及び消耗品）		式	1			
合計						
単価						円／箇所

２次単価表

単価使用年月	2017.11
歩掛適用年月	2017.11
労務調整係数	1.000-00000　0.0　0

単　3号	ﾎﾟﾘｴﾁﾚﾝ管継手工	融着継手，φ　150mm，口	単位	口	単位数量	1	単価	

名称・規格	条件	単位	数量	単価	金額	摘要
配管工		人				
普通作業員		人				
諸雑費（機械器具損料及び消耗品）		式	1			
合計						
単価						円／口

２次単価表

単価使用年月	2017.11
歩掛適用年月	2017.11
労務調整係数	1.000-00000　0.0　0

単　4号	ﾎﾟﾘｴﾁﾚﾝ管継手工	融着継手，φ　100mm，口	単位	口	単位数量	1	単価	

名称・規格	条件	単位	数量	単価	金額	摘要
配管工		人				
普通作業員		人				
諸雑費（機械器具損料及び消耗品）		式	1			
合計						
単価						円／口

２次単価表

単価使用年月	2017.11
歩掛適用年月	2017.11
労務調整係数	1.000-00000　0.0　0

単　5号	ﾎﾟﾘｴﾁﾚﾝ管継手工	ﾒｶﾆｶﾙ継手, φ　150mm	単位	口	単位数量	1	単価	

名称・規格	条件	単位	数量	単価	金額	摘要
配管工		人				
普通作業員		人				
諸雑費(率+まるめ)		式	1			
合計						
単価						円／口

２次単価表

単価使用年月	2017.11
歩掛適用年月	2017.11
労務調整係数	1.000-00000　0.0　0

単　6号	ﾒｶﾆｶﾙ継手工	φ 150mm,ﾓﾙﾀﾙ充填工無し,離脱防止継手割増無し,特殊押輪,1.15,補正しない(標準値)	単位	ロ	単位数量	10	単価	

名称・規格	条件	単位	数量	単価	金額	摘要
配管工		人				
普通作業員		人				
諸雑費(率+まるめ)		式	1			
合計						
単価						円／ロ

２次単価表

単価使用年月	2017.11
歩掛適用年月	2017.11
労務調整係数	1.000-00000　0.0　0

単　7号	ﾎﾟﾘｴﾁﾚﾝ管切断工	φ150mm	単位	口	単位数量	1	単価	

名称・規格	条件	単位	数量	単価	金額	摘要
配管工		人				
普通作業員		人				
諸雑費(率+まるめ)		式	1			
合計						
単価						円／口

２次単価表

単価使用年月	2017.11
歩掛適用年月	2017.11
労務調整係数	1.000-00000　0.0　0

単　8号	鋳鉄製仕切弁設置工(縦･横型)	設置,縦型,φ　150mm,ﾄﾗｯｸ[ｸﾚｰﾝ装置付]	単位	基	単位数量	1	単価	

名称・規格	条件	単位	数量	単価	金額	摘要
配管工		人				
普通作業員		人				
ﾄﾗｯｸ[ｸﾚｰﾝ装置付] ﾍﾞｰｽﾄﾗｯｸ4t級　吊能力2.9t	0,岩石工の割増対象にしない,普通,0時間,交替制を適用しない,0,しない,しない,0時間	時間				単　84号
合計						
単価						円／基

２次単価表

単価使用年月	2017.11
歩掛適用年月	2017.11
労務調整係数	1.000-00000　0.0　0

単　9号	鉄蓋設置工	設置,円形1号	単位	個	単位数量	1	単価	

名称・規格	条件	単位	数量	単価	金額	摘要
普通作業員		人				
無収縮ﾓﾙﾀﾙ 無収縮モルタル		m3	0.003			
合計						
単価						円／個

２次単価表

単価使用年月	2017.11
歩掛適用年月	2017.11
労務調整係数	1.000-00000　0.0　0

単　10号	ﾚｼﾞﾝｺﾝｸﾘｰﾄ製ﾎﾞｯｸｽ設置工(円形)	設置,1号 内寸250mm,調整ﾘﾝｸﾞ 高さ 50mm	単位	個	単位数量	1	単価	

名称・規格	条件	単位	数量	単価	金額	摘要
普通作業員		人				
合計						
単価						円／個

２次単価表

単価使用年月	2017.11
歩掛適用年月	2017.11
労務調整係数	1.000-00000　0.0　0

単　11号	ﾚｼﾞﾝｺﾝｸﾘｰﾄ製ﾎﾞｯｸｽ設置工(円形)	設置,1号 内寸250mm,上部壁 高さ150mm	単位	個	単位数量	1	単価	

名称・規格	条件	単位	数量	単価	金額	摘要
普通作業員		人				
合計						
単価						円／個

２次単価表

単価使用年月	2017.11
歩掛適用年月	2017.11
労務調整係数	1.000-00000　0.0　0

単　12号	ﾚｼﾞﾝｺﾝｸﾘｰﾄ製ﾎﾞｯｸｽ設置工(円形)	設置,1号 内寸250mm,中部壁 高さ100mm	単位	個	単位数量	1	単価	

名称・規格	条件	単位	数量	単価	金額	摘要
普通作業員		人				
合計						
単価						円／個

２次単価表

単価使用年月	2017.11
歩掛適用年月	2017.11
労務調整係数	1.000-00000　0.0　0

単　13号	ﾚｼﾞﾝｺﾝｸﾘｰﾄ製ﾎﾞｯｸｽ設置工(円形)	設置,1号 内寸250mm,下部壁 高さ300(RB(C),RB(CA))	単位	個	単位数量	1	単価	

名称・規格	条件	単位	数量	単価	金額	摘要
普通作業員		人				
合計						
単価						円／個

２次単価表

単価使用年月	2017.11
歩掛適用年月	2017.11
労務調整係数	1.000-00000　0.0　0

単　14号	ﾚｼﾞﾝｺﾝｸﾘｰﾄ製ﾎﾞｯｸｽ設置工(円形)	設置,1号 内寸250mm,底版　高さ 40mm	単位	個	単位数量	1	単価	

名称・規格	条件	単位	数量	単価	金額	摘要
普通作業員		人				
合計						
単価						円／個

２次単価表

単価使用年月	2017.11
歩掛適用年月	2017.11
労務調整係数	1.000-00000　0.0　0

単　15号	ﾅｲﾛﾝｽﾘｰﾌﾞ被覆工 φ150,固定ｺﾞﾑﾊﾞﾝﾄﾞ		単位	m	単位数量	100	単価	

名称・規格	条件	単位	数量	単価	金額	摘要
配管工		人				
普通作業員		人				
[　　] ﾅｲﾛﾝｽﾘｰﾌﾞ HPPE φ150		m	144			
固定用ｺﾞﾑﾊﾞﾝﾄﾞ φ150		組	200			
合計						
単価						円／m

２次単価表

単価使用年月	2017.11
歩掛適用年月	2017.11
労務調整係数	1.000-00000　0.0　0

単　16号	管明示ﾃｰﾌﾟ工(ﾎﾟﾘｴﾁﾚﾝ管) φ150mm		単位	m	単位数量	100	単価	

名称・規格	条件	単位	数量	単価	金額	摘要
普通作業員		人				
明示ﾃｰﾌﾟ 青地白文字 巾50		m	100			
合計						
単価						円／m

２次単価表

単価使用年月	2017.11
歩掛適用年月	2017.11
労務調整係数	1.000-00000　0.0　0

単　17号	管明示ｼｰﾄ工 W=150 ｱﾙﾐｼｰﾄ ﾈｰﾑ入り		単位	m	単位数量	100	単価	

名称・規格	条件	単位	数量	単価	金額	摘要
普通作業員		人				
[　　] 標示ｼｰﾄ 青地白文字 巾150 2倍折込		m	100			
合計						
単価						円／m

２次単価表

単価使用年月	2017.11
歩掛適用年月	2017.11
労務調整係数	1.000-00000　0.0　0

単　18号	ﾎﾟﾘｴﾁﾚﾝ管据付工	融着継手，φ　100mm	単位	m	単位数量	10	単価	

名称・規格	条件	単位	数量	単価	金額	摘要
配管工		人				
普通作業員		人				
合計						
単価						円／m

２次単価表

単価使用年月	2017.11
歩掛適用年月	2017.11
労務調整係数	1.000-00000　0.0　0

単　19号	ﾎﾟﾘｴﾁﾚﾝ管継手工	融着継手，φ　100mm，箇所	単位	箇所	単位数量	1	単価	

名称・規格	条件	単位	数量	単価	金額	摘要
配管工		人				
普通作業員		人				
諸雑費（機械器具損料及び消耗品）		式	1			
合計						
単価						円／箇所

２次単価表

単価使用年月	2017.11
歩掛適用年月	2017.11
労務調整係数	1.000-00000　0.0　0

単　20号	ﾎﾟﾘｴﾁﾚﾝ管切断工	φ100mm	単位	口	単位数量	1	単価	

名称・規格	条件	単位	数量	単価	金額	摘要
配管工		人				
普通作業員		人				
諸雑費(率+まるめ)		式	1			
合計						
単価						円／口

２次単価表

単価使用年月	2017.11
歩掛適用年月	2017.11
労務調整係数	1.000-00000　0.0　0

単　21号	鋳鉄製仕切弁設置工(縦･横型)	設置,縦型,φ　100mm以下,ﾄﾗｯｸ[ｸﾚｰﾝ装置付]	単位	基	単位数量	1	単価	

名称・規格	条件	単位	数量	単価	金額	摘要
配管工		人				
普通作業員		人				
ﾄﾗｯｸ[ｸﾚｰﾝ装置付] ﾍﾞｰｽﾄﾗｯｸ4t級　吊能力2.9t	0,岩石工の割増対象にしない,普通,0時間,交替制を適用しない,0,しない,しない,0時間	時間				単　84号
合計						
単価						円／基

２次単価表

単価使用年月	2017.11
歩掛適用年月	2017.11
労務調整係数	1.000-00000　0.0　0

単　22号	ﾅｲﾛﾝｽﾘｰﾌﾞ被覆工 φ100,固定ｺﾞﾑﾊﾞﾝﾄﾞ		単位	m	単位数量	100	単価	

名称・規格	条件	単位	数量	単価	金額	摘要
配管工		人				
普通作業員		人				
[　　] ﾅｲﾛﾝｽﾘｰﾌﾞ HPPE φ100		m	120			
固定用ｺﾞﾑﾊﾞﾝﾄﾞ φ100		組	200			
合計						
単価						円／m

２次単価表

単価使用年月	2017.11
歩掛適用年月	2017.11
労務調整係数	1.000-00000　0.0　0

単　23号	管明示ﾃｰﾌﾟ工(ﾎﾟﾘｴﾁﾚﾝ管) φ100mm		単位	m	単位数量	100	単価	

名称・規格	条件	単位	数量	単価	金額	摘要
普通作業員		人				
明示ﾃｰﾌﾟ 青地白文字 巾50		m	100			
合計						
単価						円／m

２次単価表

単価使用年月	2017.11
歩掛適用年月	2017.11
労務調整係数	1.000-00000　0.0　0

単　24号	ﾎﾟﾘｴﾁﾚﾝ管据付工	融着継手，φ　75mm	単位	m	単位数量	10	単価	

名称・規格	条件	単位	数量	単価	金額	摘要
配管工		人				
普通作業員		人				
合計						
単価						円／m

２次単価表

単価使用年月	2017.11
歩掛適用年月	2017.11
労務調整係数	1.000-00000　0.0　0

単　25号	ﾎﾟﾘｴﾁﾚﾝ管継手工	融着継手，φ　75mm，箇所	単位	箇所	単位数量	1	単価	

名称・規格	条件	単位	数量	単価	金額	摘要
配管工		人				
普通作業員		人				
諸雑費（機械器具損料及び消耗品）		式	1			
合計						
単価						円／箇所

２次単価表

単価使用年月	2017.11
歩掛適用年月	2017.11
労務調整係数	1.000-00000　0.0　0

単　26号	ﾎﾟﾘｴﾁﾚﾝ管継手工	融着継手，φ　75mm，口	単位	口	単位数量	1	単価	

名称・規格	条件	単位	数量	単価	金額	摘要
配管工		人				
普通作業員		人				
諸雑費（機械器具損料及び消耗品）		式	1			
合計						
単価						円／口

２次単価表

単価使用年月	2017.11
歩掛適用年月	2017.11
労務調整係数	1.000-00000　0.0　0

単　27号	ﾎﾟﾘｴﾁﾚﾝ管切断工	φ　75mm	単位	口	単位数量	1	単価	

名称・規格	条件	単位	数量	単価	金額	摘要
配管工		人				
普通作業員		人				
諸雑費(率+まるめ)		式	1			
合計						
単価						円／口

２次単価表

単価使用年月	2017.11
歩掛適用年月	2017.11
労務調整係数	1.000-00000　0.0　0

単　28号	ﾌﾗﾝｼﾞ継手工	φ 75(80)mm,JWWA 7.5K,ﾎﾞﾙﾄ計上しない	単位	口	単位数量	1	単価	

名称・規格	条件	単位	数量	単価	金額	摘要
配管工		人				
普通作業員		人				
諸雑費(率+まるめ)		式	1			
合計						
単価						円／口

２次単価表

単価使用年月	2017.11
歩掛適用年月	2017.11
労務調整係数	1.000-00000　0.0　0

単　29号	ﾚｼﾞﾝｺﾝｸﾘｰﾄ製ﾎﾞｯｸｽ設置工(円形)	設置,1号 内寸250mm,中部壁 高さ200mm	単位	個	単位数量	1	単価	

名称・規格	条件	単位	数量	単価	金額	摘要
普通作業員		人				
合計						
単価						円／個

２次単価表

単価使用年月	2017.11
歩掛適用年月	2017.11
労務調整係数	1.000-00000　0.0　0

単　30号	不断水連絡工	φ150×φ　75mm	単位	箇所	単位数量	1	単価	

名称・規格	条件	単位	数量	単価	金額	摘要
特殊作業員		人				
配管工		人				
普通作業員		人				
不断水穿孔機 不断水穿孔機　φ200以下		日				
諸雑費(率+まるめ)		式	1			
合計						
単価						円／箇所

２次単価表

単価使用年月	2017.11
歩掛適用年月	2017.11
労務調整係数	1.000-00000　0.0　0

単　31号	ﾅｲﾛﾝｽﾘｰﾌﾞ被覆工 φ75,固定ｺﾞﾑﾊﾞﾝﾄﾞ		単位	m	単位数量	100	単価	

名称・規格	条件	単位	数量	単価	金額	摘要
配管工		人				
普通作業員		人				
[　　] ﾅｲﾛﾝｽﾘｰﾌﾞ HPPE φ75		m	120			
固定用ｺﾞﾑﾊﾞﾝﾄﾞ φ75		組	200			
合計						
単価						円／m

２次単価表

単価使用年月	2017.11
歩掛適用年月	2017.11
労務調整係数	1.000-00000　0.0　0

単　32号	管明示ﾃｰﾌﾟ工(ﾎﾟﾘｴﾁﾚﾝ管) φ75mm		単位	m	単位数量	100	単価	

名称・規格	条件	単位	数量	単価	金額	摘要
普通作業員		人				
明示ﾃｰﾌﾟ 青地白文字 巾50		m	100			
合計						
単価						円／m

２次単価表

単価使用年月	2017.11
歩掛適用年月	2017.11
労務調整係数	1.000-00000　0.0　0

単　33号	ﾎﾟﾘｴﾁﾚﾝ管据付工	融着継手，φ　50mm	単位	m	単位数量	10	単価	

名称・規格	条件	単位	数量	単価	金額	摘要
配管工		人				
普通作業員		人				
合計						
単価						円／m

２次単価表

単価使用年月	2017.11
歩掛適用年月	2017.11
労務調整係数	1.000-00000　0.0　0

単　34号	ﾎﾟﾘｴﾁﾚﾝ管継手工	融着継手，φ　50mm，箇所	単位	箇所	単位数量	1	単価	

名称・規格	条件	単位	数量	単価	金額	摘要
配管工		人				
普通作業員		人				
諸雑費（機械器具損料及び消耗品）		式	1			
合計						
単価						円／箇所

２次単価表

単価使用年月	2017.11
歩掛適用年月	2017.11
労務調整係数	1.000-00000　0.0　0

単　35号	ﾎﾟﾘｴﾁﾚﾝ管継手工	融着継手，φ　50mm，口	単位	口	単位数量	1	単価	

名称・規格	条件	単位	数量	単価	金額	摘要
配管工		人				
普通作業員		人				
諸雑費（機械器具損料及び消耗品）		式	1			
合計						
単価						円／口

２次単価表

単価使用年月	2017.11
歩掛適用年月	2017.11
労務調整係数	1.000-00000　0.0　0

単　36号	ﾎﾟﾘｴﾁﾚﾝ管継手工	ﾒｶﾆｶﾙ継手，φ　50mm	単位	口	単位数量	1	単価	

名称・規格	条件	単位	数量	単価	金額	摘要
配管工		人				
普通作業員		人				
諸雑費(率+まるめ)		式	1			
合計						
単価						円／口

２次単価表

単価使用年月	2017.11
歩掛適用年月	2017.11
労務調整係数	1.000-00000　0.0　0

単　37号	ﾎﾟﾘｴﾁﾚﾝ管切断工	φ　50mm	単位	口	単位数量	1	単価	

名称・規格	条件	単位	数量	単価	金額	摘要
配管工		人				
普通作業員		人				
諸雑費(率+まるめ)		式	1			
合計						
単価						円／口

２次単価表

単価使用年月	2017.11
歩掛適用年月	2017.11
労務調整係数	1.000-00000　0.0　0

単　38号	ﾒｶﾆｶﾙ継手工	φ　75mm以下,ﾓﾙﾀﾙ充填工無し,離脱防止継手割増無し,特殊押輪,1.15,補正しない(標準値)	単位	ロ	単位数量	10	単価	

名称・規格	条件	単位	数量	単価	金額	摘要
配管工		人				
普通作業員		人				
諸雑費(率+まるめ)		式	1			
合計						
単価						円／ロ

２次単価表

単価使用年月	2017.11
歩掛適用年月	2017.11
労務調整係数	1.000-00000　0.0　0

単　39号	仕切弁･ﾊﾞﾀﾌﾗｲ弁設置工(縦横)	設置，φ　50mm	単位	基	単位数量	1	単価	

名称・規格	条件	単位	数量	単価	金額	摘要
配管工		人				
普通作業員		人				
合計						
単価						円／基

２次単価表

単価使用年月	2017.11
歩掛適用年月	2017.11
労務調整係数	1.000-00000　0.0　0

単　40号	ﾅｲﾛﾝｽﾘｰﾌﾞ被覆工 φ50,固定ｺﾞﾑﾊﾞﾝﾄﾞ		単位	m	単位数量	100	単価	

名称・規格	条件	単位	数量	単価	金額	摘要
配管工		人				
普通作業員		人				
[　　] ﾅｲﾛﾝｽﾘｰﾌﾞ HPPE φ50		m	120			
固定用ｺﾞﾑﾊﾞﾝﾄﾞ φ50		組	200			
合計						
単価						円／m

２次単価表

単価使用年月	2017.11
歩掛適用年月	2017.11
労務調整係数	1.000-00000　0.0　0

単　41号	管明示ﾃｰﾌﾟ工(ﾎﾟﾘｴﾁﾚﾝ管) φ50mm		単位	m	単位数量	100	単価	

名称・規格	条件	単位	数量	単価	金額	摘要
普通作業員		人				
明示ﾃｰﾌﾟ 青地白文字 巾50		m	100			
合計						
単価						円／m

２次単価表

単価使用年月	2017.11
歩掛適用年月	2017.11
労務調整係数	1.000-00000　0.0　0

単　42号	ﾎﾟﾘｴﾁﾚﾝ管据付工	標準継手，φ　50mm	単位	m	単位数量	10	単価	

名称・規格	条件	単位	数量	単価	金額	摘要
配管工		人				
普通作業員		人				
合計						
単価						円／m

２次単価表

単価使用年月	2017.11
歩掛適用年月	2017.11
労務調整係数	1.000-00000　0.0　0

単　43号	ﾎﾟﾘｴﾁﾚﾝ管継手工	標準継手，φ　50mm	単位	口	単位数量	1	単価	

名称・規格	条件	単位	数量	単価	金額	摘要
配管工		人				
普通作業員		人				
合計						
単価						円／口

２次単価表

単価使用年月	2017.11
歩掛適用年月	2017.11
労務調整係数	1.000-00000　0.0　0

単　44号	小口径管ねじ込み接合工	φ　50mm	単位	口	単位数量	2	単価	

名称・規格	条件	単位	数量	単価	金額	摘要
配管工		人				
普通作業員		人				
諸雑費(率+まるめ)		式	1			
合計						
単価						円／口

２次単価表

単価使用年月	2017.11
歩掛適用年月	2017.11
労務調整係数	1.000-00000　0.0　0

単　45号	ﾌﾗﾝｼﾞ継手工	φ 65mm以下,JWWA 7.5K,ﾎﾞﾙﾄ計上しない	単位	口	単位数量	1	単価	

名称・規格	条件	単位	数量	単価	金額	摘要
配管工		人				
普通作業員		人				
諸雑費(率+まるめ)		式	1			
合計						
単価						円／口

２次単価表

単価使用年月	2017.11
歩掛適用年月	2017.11
労務調整係数	1.000-00000　0.0　0

単　46号	軽量鋼矢板たて込み工(両側分)機械施工	矢板長2.0m,山積0.28m3,排出ｶﾞｽ対策型(第1次基準値)	単位	m	単位数量	100	単価	

名称・規格	条件	単位	数量	単価	金額	摘要
土木一般世話役		人				
特殊作業員		人				
普通作業員		人				
ﾊﾞｯｸﾎｳ運転 ｸﾛｰﾗ型 山積0.28m3(平積0.2m3)	排出ｶﾞｽ対策型(第1次基準値)	時間				単　85号
諸雑費(まるめ)		式	1			
合計						
単価						円／m

２次単価表

単価使用年月	2017.11
歩掛適用年月	2017.11
労務調整係数	1.000-00000　0.0　0

単　47号	軽量鋼矢板引抜き工(両側分)	矢板長2.0m,標準(1.0)	単位	m	単位数量	100	単価	

名称・規格	条件	単位	数量	単価	金額	摘要
土木一般世話役		人				
特殊作業員		人				
普通作業員		人				
ﾄﾗｯｸｸﾚｰﾝ[油圧伸縮ｼﾞﾌﾞ型] 4.9t吊		日				
諸雑費(まるめ)		式	1			
合計						
単価						円／m

２次単価表

単価使用年月	2017.11
歩掛適用年月	2017.11
労務調整係数	1.000-00000　0.0　0

単　48号	支保材設置･撤去工	設置･撤去,1段(2.0m以下),軽量金属,水圧式	単位	m	単位数量	100	単価	

名称・規格	条件	単位	数量	単価	金額	摘要
土木一般世話役		人				
とび工		人				
普通作業員		人				
諸雑費(まるめ)		式	1			
合計						
単価						円／m

２次単価表

単価使用年月	2017.11
歩掛適用年月	2017.11
労務調整係数	1.000-00000　0.0　0

単　49号	舗装版取壊し積込工 ﾊﾞｯｸﾎｳ	山積0.28m3(平積0.2m3),0cm超え10cm以下,排出ｶﾞｽ対策型(第2次基準値)	単位	m2	単位数量	100	単価	

名称・規格	条件	単位	数量	単価	金額	摘要
土木一般世話役		人				
普通作業員		人				
ﾊﾞｯｸﾎｳ運転 ｸﾛｰﾗ型 山積0.28m3(平積0.2m3)	排出ｶﾞｽ対策型(第2次基準値)	時間				単　86号
諸雑費(まるめ)		式	1			
合計						
単価						円／m2

２次単価表

単価使用年月	2017.11
歩掛適用年月	2017.11
労務調整係数	1.000-00000　0.0　0

単　50号	ｱｽﾌｧﾙﾄ塊･ｺﾝｸﾘｰﾄ塊運搬費	4t積 BH山積0.28m3,あり, 6.5Km以下,良好,As塊･Co塊(無筋)	単位	m3	単位数量	10	単価	

名称・規格	条件	単位	数量	単価	金額	摘要
ﾀﾞﾝﾌﾟﾄﾗｯｸ4t運転	良好	日				単　87号
合計						
単価						円／m3

２次単価表

単価使用年月	2017.11
歩掛適用年月	2017.11
労務調整係数	1.000-00000　0.0　0

単　51号	管路掘削 ﾊﾞｯｸﾎｳ	山積0.28m3(平積0.2m3),排出ｶﾞｽ対策型(第2次基準値)	単位	m3	単位数量	100	単価	

名称・規格	条件	単位	数量	単価	金額	摘要
土木一般世話役		人				
普通作業員		人				
ﾊﾞｯｸﾎｳ運転 ｸﾛｰﾗ型 山積0.28m3(平積0.2m3)	排出ｶﾞｽ対策型(第2次基準値)	時間				単　86号
諸雑費(まるめ)		式	1			
合計						
単価						円／m3

２次単価表

単価使用年月	2017.11
歩掛適用年月	2017.11
労務調整係数	1.000-00000　0.0　0

単　52号	発生土処理	4t積 BH山積0.28m3,なし,10.0Km以下,良好,無	単位	m3	単位数量	1	単価	

名称・規格	条件	単位	数量	単価	金額	摘要
発生土運搬費	4t積 BH山積0.28m3,なし,10.0Km以下,良好	m3	1			単　88号
合計						
単価						円／m3

2次単価表

単価使用年月	2017.11
歩掛適用年月	2017.11
労務調整係数	1.000-00000　0.0　0

単　53号	管路埋戻 (機械埋戻･ﾊﾞｯｸﾎｳ)	山積0.28m3(平積0.2m3),排出ｶﾞｽ対策型(第2次基準値),再生ｸﾗｯｼｬｰﾗﾝ,133/100m3	単位	m3	単位数量	100	単価	

名称・規格	条件	単位	数量	単価	金額	摘要
土木一般世話役		人				
普通作業員		人				
ﾊﾞｯｸﾎｳ運転 ｸﾛｰﾗ型 山積0.28m3(平積0.2m3)	排出ｶﾞｽ対策型(第2次基準値)	時間				単　86号
ﾀﾝﾊﾟ運転		日				単　89号
再生ｸﾗｯｼｬｰﾗﾝ RC-40		m3	133			
諸雑費(まるめ)		式	1			
合計						
単価						円／m3

２次単価表

単価使用年月	2017.11
歩掛適用年月	2017.11
労務調整係数	1.000-00000　0.0　0

単　54号	管路埋戻 (機械埋戻･ﾊﾞｯｸﾎｳ)	山積0.28m3(平積0.2m3),排出ｶﾞｽ対策型(第2次基準値),購入土,126/100 m3	単位	m3	単位数量	100	単価	

名称・規格	条件	単位	数量	単価	金額	摘要
土木一般世話役		人				
普通作業員		人				
ﾊﾞｯｸﾎｳ運転 ｸﾛｰﾗ型 山積0.28m3(平積0.2m3)	排出ｶﾞｽ対策型(第2次基準値)	時間				単　86号
ﾀﾝﾊﾟ運転		日				単　89号
購入土 山砂 不洗		m3	126			
諸雑費(まるめ)		式	1			
合計						
単価						円／m3

２次単価表

単価使用年月	2017.11
歩掛適用年月	2017.11
労務調整係数	1.000-00000　0.0　0

単　55号	ﾎﾟﾝﾌﾟ運転工	作業時排水 発動発電機,1台	単位	日	単位数量	1	単価	

名称・規格	条件	単位	数量	単価	金額	摘要
特殊作業員		人				
普通作業員		人				
工事用水中ﾓｰﾀﾎﾟﾝﾌﾟ[普通型] 潜水ﾎﾟﾝﾌﾟ　口径50mm 全揚程5m		日				
発動発電機[ｶﾞｿﾘﾝｴﾝｼﾞﾝ駆動] 3kVA		日				
諸雑費(率+まるめ)		式	1			
合計						
単価						円／日

２次単価表

単価使用年月	2017.11
歩掛適用年月	2017.11
労務調整係数	1.000-00000　0.0　0

単　56号	ﾎﾟﾝﾌﾟ据付･撤去工		単位	現場	単位数量	1	単価	

名称・規格	条件	単位	数量	単価	金額	摘要
普通作業員		人				
合計						
単価						円／現場

２次単価表

単価使用年月	2017.11
歩掛適用年月	2017.11
労務調整係数	1.000-00000　0.0　0

単　57号	撤去管吊上積込工(鋳鉄管)機械	φ　150mm,ﾄﾗｯｸ[ｸﾚｰﾝ装置付]	単位	m	単位数量	10	単価	

名称・規格	条件	単位	数量	単価	金額	摘要
配管工		人				
普通作業員		人				
ﾄﾗｯｸ[ｸﾚｰﾝ装置付] ﾍﾞｰｽﾄﾗｯｸ4t級　吊能力2.9t	0,岩石工の割増対象にしない,普通,0時間,交替制を適用しない,0,しない,しない,0時間	時間				単　84号
合計						
単価						円／m

２次単価表

単価使用年月	2017.11
歩掛適用年月	2017.11
労務調整係数	1.000-00000　0.0　0

単　58号	撤去管吊上積込工(鋳鉄管)機械	φ　100mm,ﾄﾗｯｸ[ｸﾚｰﾝ装置付]	単位	m	単位数量	10	単価	

名称・規格	条件	単位	数量	単価	金額	摘要
配管工		人				
普通作業員		人				
ﾄﾗｯｸ[ｸﾚｰﾝ装置付] ﾍﾞｰｽﾄﾗｯｸ4t級　吊能力2.9t	0,岩石工の割増対象にしない,普通,0時間,交替制を適用しない,0,しない,しない,0時間	時間				単　84号
合計						
単価						円／m

２次単価表

単価使用年月	2017.11
歩掛適用年月	2017.11
労務調整係数	1.000-00000　0.0　0

単　59号	撤去管吊上積込工(鋳鉄管)機械	φ　75mm以下,ﾄﾗｯｸ[ｸﾚｰﾝ装置付]	単位	m	単位数量	10	単価	

名称・規格	条件	単位	数量	単価	金額	摘要
配管工		人				
普通作業員		人				
ﾄﾗｯｸ[ｸﾚｰﾝ装置付] ﾍﾞｰｽﾄﾗｯｸ4t級　吊能力2.9t	0,岩石工の割増対象にしない,普通,0時間,交替制を適用しない,0,しない,しない,0時間	時間				単　84号
合計						
単価						円／m

２次単価表

単価使用年月	2017.11
歩掛適用年月	2017.11
労務調整係数	1.000-00000　0.0　0

単　60号	鋳鉄管撤去工(切断のみ) ｴﾝｼﾞﾝｶｯﾀｰ	ﾀﾞｸﾀｲﾙ鋳鉄管(FCD), φ　150mm	単位	口	単位数量	1	単価	

名称・規格	条件	単位	数量	単価	金額	摘要
特殊作業員		人				
普通作業員		人				
鋳鉄管切断機(既設管撤去工) ｴﾝｼﾞﾝｶｯﾀｰφ500mm以下		日				
諸雑費(率+まるめ)		式	1			
合計						
単価						円／口

２次単価表

単価使用年月	2017.11
歩掛適用年月	2017.11
労務調整係数	1.000-00000　0.0　0

単　61号	鋳鉄管撤去工(切断のみ) ｴﾝｼﾞﾝｶｯﾀｰ	ﾀﾞｸﾀｲﾙ鋳鉄管(FCD), φ　100mm	単位	口	単位数量	1	単価	

名称・規格	条件	単位	数量	単価	金額	摘要
特殊作業員		人				
普通作業員		人				
鋳鉄管切断機(既設管撤去工) ｴﾝｼﾞﾝｶｯﾀｰφ500mm以下		日				
諸雑費(率+まるめ)		式	1			
合計						
単価						円／口

２次単価表

単価使用年月	2017.11
歩掛適用年月	2017.11
労務調整係数	1.000-00000　0.0　0

単　62号	鋳鉄管撤去工(切断のみ) ｴﾝｼﾞﾝｶｯﾀｰ	ﾀﾞｸﾀｲﾙ鋳鉄管(FCD), φ　75mm	単位	口	単位数量	1	単価	

名称・規格	条件	単位	数量	単価	金額	摘要
特殊作業員		人				
普通作業員		人				
鋳鉄管切断機(既設管撤去工) ｴﾝｼﾞﾝｶｯﾀｰφ500mm以下		日				
諸雑費(率+まるめ)		式	1			
合計						
単価						円／口

２次単価表

単価使用年月	2017.11
歩掛適用年月	2017.11
労務調整係数	1.000-00000　0.0　0

単　63号	ﾎﾟﾘｴﾁﾚﾝ管吊上げ積込み工	標準継手，φ　50mm	単位	m	単位数量	10	単価	

名称・規格	条件	単位	数量	単価	金額	摘要
配管工		人				
普通作業員		人				
合計						
単価						円／m

２次単価表

単価使用年月	2017.11
歩掛適用年月	2017.11
労務調整係数	1.000-00000　0.0　0

単　64号	ﾎﾟﾘｴﾁﾚﾝ管撤去工(切断のみ)	φ　50mm	単位	口	単位数量	10	単価	

名称・規格	条件	単位	数量	単価	金額	摘要
配管工		人				
普通作業員		人				
諸雑費(率+まるめ)		式	1			
合計						
単価						円／口

２次単価表

単価使用年月	2017.11
歩掛適用年月	2017.11
労務調整係数	1.000-00000　0.0　0

単　65号	ﾒｶﾆｶﾙ継手工	φ　100mm,ﾓﾙﾀﾙ充填工無し,離脱防止継手割増無し,特殊押輪,1.15,補正しない(標準値)	単位	ロ	単位数量	10	単価	

名称・規格	条件	単位	数量	単価	金額	摘要
配管工		人				
普通作業員		人				
諸雑費(率+まるめ)		式	1			
合計						
単価						円／ロ

２次単価表

単価使用年月	2017.11
歩掛適用年月	2017.11
労務調整係数	1.000-00000　0.0　0

単　66号	ﾎﾟﾘｴﾁﾚﾝ管継手工	標準継手, φ　20mm	単位	口	単位数量	1	単価	

名称・規格	条件	単位	数量	単価	金額	摘要
配管工		人				
普通作業員		人				
合計						
単価						円／口

２次単価表

単価使用年月	2017.11
歩掛適用年月	2017.11
労務調整係数	1.000-00000　0.0　0

単　67号	ねじ式弁筐設置工	撤去,A,B形2号,有	単位	箇所	単位数量	1	単価	

名称・規格	条件	単位	数量	単価	金額	摘要
普通作業員		人				
合計						
単価						円／箇所

２次単価表

単価使用年月	2017.11
歩掛適用年月	2017.11
労務調整係数	1.000-00000　0.0　0

単　68号	鉄蓋設置工	撤去,円形4号	単位	個	単位数量	1	単価	

名称・規格	条件	単位	数量	単価	金額	摘要
普通作業員		人				
合計						
単価						円／個

２次単価表

単価使用年月	2017.11
歩掛適用年月	2017.11
労務調整係数	1.000-00000　0.0　0

単　69号	ﾚｼﾞﾝｺﾝｸﾘｰﾄ製ﾎﾞｯｸｽ設置工(円形)	撤去,4号 内寸600mm,上部壁 高さ200mm	単位	個	単位数量	1	単価	

名称・規格	条件	単位	数量	単価	金額	摘要
普通作業員		人				
合計						
単価						円／個

２次単価表

単価使用年月	2017.11
歩掛適用年月	2017.11
労務調整係数	1.000-00000　0.0　0

単　70号	ﾚｼﾞﾝｺﾝｸﾘｰﾄ製ﾎﾞｯｸｽ設置工(円形)	撤去,4号 内寸600mm,中部壁 高さ200mm	単位	個	単位数量	1	単価	

名称・規格	条件	単位	数量	単価	金額	摘要
普通作業員		人				
合計						
単価						円／個

２次単価表

単価使用年月	2017.11
歩掛適用年月	2017.11
労務調整係数	1.000-00000　0.0　0

単　71号	ﾚｼﾞﾝｺﾝｸﾘｰﾄ製ﾎﾞｯｸｽ設置工(円形)	撤去,4号 内寸600mm,下部壁 高さ500mm	単位	個	単位数量	1	単価	

名称・規格	条件	単位	数量	単価	金額	摘要
普通作業員		人				
合計						
単価						円／個

２次単価表

単価使用年月	2017.11
歩掛適用年月	2017.11
労務調整係数	1.000-00000　0.0　0

単　72号	ﾚｼﾞﾝｺﾝｸﾘｰﾄ製ﾎﾞｯｸｽ設置工(円形)	撤去,4号 内寸600mm,底版　高さ 40mm	単位	個	単位数量	1	単価	

名称・規格	条件	単位	数量	単価	金額	摘要
普通作業員		人				
合計						
単価						円／個

２次単価表

単価使用年月	2017.11
歩掛適用年月	2017.11
労務調整係数	1.000-00000　0.0　0

単　73号	ﾚｼﾞﾝｺﾝｸﾘｰﾄ製ﾎﾞｯｸｽ設置工(円形)	設置,1号 内寸250mm,中部壁 高さ300mm	単位	個	単位数量	1	単価	

名称・規格	条件	単位	数量	単価	金額	摘要
普通作業員		人				
合計						
単価						円／個

２次単価表

単価使用年月	2017.11
歩掛適用年月	2017.11
労務調整係数	1.000-00000　0.0　0

単　74号	運搬･処理工 ｽｸﾗｯﾌﾟ(DIP,FCD)		単位	t	単位数量	1	単価	

名称・規格	条件	単位	数量	単価	金額	摘要
現場発生品及び支給品運搬	2t積 2t吊,10km,1t	回	0.25			単　90号
ｽｸﾗｯﾌﾟ ﾍﾋﾞｰH1		t	1			
合計						
単価						円／t

２次単価表

単価使用年月	2017.11
歩掛適用年月	2017.11
労務調整係数	1.000-00000　0.0　0

単　75号	運搬･処理工 Co殻		単位	m3	単位数量	1	単価	

名称・規格	条件	単位	数量	単価	金額	摘要
ｱｽﾌｧﾙﾄ塊･ｺﾝｸﾘｰﾄ塊運搬費		m3	1			単　91号
処分費(m3)	無	m3	1			単　92号
合計						
単価						円／m3

２次単価表

単価使用年月	2017.11
歩掛適用年月	2017.11
労務調整係数	1.000-00000　0.0　0

単　76号	運搬･処理工 廃ﾎﾟﾘ		単位	t	単位数量	1	単価	

名称・規格	条件	単位	数量	単価	金額	摘要
現場発生品及び支給品運搬	2t積 2t吊,18km,1t	回	0.5			単　93号
処分費(t)	有	t	1			単　94号
合計						
単価						円／t

２次単価表

単価使用年月	2017.11
歩掛適用年月	2017.11
労務調整係数	1.000-00000　0.0　0

単　77号	管路埋戻 (機械埋戻･ﾊﾞｯｸﾎｳ)	山積0.28m3(平積0.2m3),排出ｶﾞｽ対策型(第2次基準値),流用土	単位	m3	単位数量	100	単価	

名称・規格	条件	単位	数量	単価	金額	摘要
土木一般世話役		人				
普通作業員		人				
ﾊﾞｯｸﾎｳ運転 ｸﾛｰﾗ型 山積0.28m3(平積0.2m3)	排出ｶﾞｽ対策型(第2次基準値)	時間				単　86号
ﾀﾝﾊﾟ運転		日				単　89号
諸雑費(まるめ)		式	1			
合計						
単価						円／m3

２次単価表

単価使用年月	2017.11
歩掛適用年月	2017.11
労務調整係数	1.000-00000　0.0　0

単　78号	充填工(m3当り) ｴｱﾐﾙｸ,管閉塞,充填材料費計上する		単位	m3	単位数量	20	単価	

名称・規格	条件	単位	数量	単価	金額	摘要
土木一般世話役		人				
特殊作業員		人				
普通作業員		人				
注入材料 (ｾﾒﾝﾄ,起泡剤,水)		m3	20			単　95号
ｸﾞﾗｳﾄﾎﾟﾝﾌﾟ[横型二連複動ﾋﾟｽﾄﾝ式] 吐出量 200L/分		日				
ｸﾞﾗｳﾄﾐｷｻ[並列2槽式] 200(L)×2		日				
発動発電機[ﾃﾞｨｰｾﾞﾙｴﾝｼﾞﾝ駆動] 排出ｶﾞｽ対策型(第1次)37/45kVA		日				
諸雑費(率+まるめ)		式	1			
合計						
単価						円／m3

２次単価表

単価使用年月	2017.11
歩掛適用年月	2017.11
労務調整係数	1.000-00000　0.0　0

単　79号	交通誘導警備員B	昼間勤務(交替要員無し)	単位	人日	単位数量	1	単価	

名称・規格	条件	単位	数量	単価	金額	摘要
交通誘導警備員B		人				
合計						
単価						円／人日

２次単価表

単価使用年月	2017.11
歩掛適用年月	2017.11
労務調整係数	1.000-00000　0.0　0

単　80号	仮設材等の運搬 鋼矢板･H鋼･覆工板･敷鉄板等	各種(実数入力),0,無	単位	t	単位数量	1	単価	

名称・規格	条件	単位	数量	単価	金額	摘要
仮設材の運賃料金 鋼材の運送に関わる運賃料金		t	1			
合計						
単価						円／t

２次単価表

単価使用年月	2017.11
歩掛適用年月	2017.11
労務調整係数	1.000-00000　0.0　0

単　81号	仮設材等の積込み取卸し費	積込み取卸し(往復分)	単位	t	単位数量	1	単価	

名称・規格	条件	単位	数量	単価	金額	摘要
積込み.取卸し費(仮設材等)		t	2			
合計						
単価						円／t

２次単価表

単価使用年月	2017.11
歩掛適用年月	2017.11
労務調整係数	1.000-00000　0.0　0

単　82号	運搬費		単位	式	単位数量	1	単価	

名称・規格	条件	単位	数量	単価	金額	摘要
[　　] 鋼材輸送費		式	1			
合計						

２次単価表

単価使用年月	2017.11
歩掛適用年月	2017.11
労務調整係数	1.000-00000　0.0　0

単　83号	技術管理費		単位	式	単位数量	1	単価	

名称・規格	条件	単位	数量	単価	金額	摘要
通水試験工	給水車不要	日				単　96号
合計						

－ 特 記 仕 様 書 －

施工条件明示書

工事番号	七水第17-327号	工事名	平成29年度 代ヶ崎浜B地区土地区画整理事業に伴う上水道災害復旧工事(2工区)	事務所名	七ヶ浜町水道事業所

項目	条件		内容	施工方法	備考
1 共通仕様書の適用	本工事は、宮城県土木部制定「共通仕様書」を適用するほか、本特記仕様書により施工するものとする。 仕様書の記載内容の優先は、「特記仕様書」「共通特記仕様書」「共通仕様書」の順とする。				
2 主任技術者及び監理技術者(以下、配置技術者という。)の配置					
(1)現場施工に着手する日の指定	ある		契約後、土地区画整理事業の施工業者と調整し早急に着手すること。		
	ない		請負者は、現場施工に着手する日の指定がない限り、原則として、契約書に定める工期の初日から30日以内に現場施工に着手しなければならない。(共通仕様書第１編共通編第１章総則１－１－８)		
	上記現場施工に着手する日の前日までの期間において、工事準備等を含め工事現場が不稼動であることが明確な場合は、配置技術者の工事現場への専任は要しない。「建設工事等の入札・契約制度の運用について」(平成21年8月31日付け出契第410号)				
3 工程関係					
(1)関連工事による施工時期の調整	ある	ない	当町発注の代ヶ崎浜B地区土地区画整理事業と調整すること。		
(2)施工時期による制限	ある	ない			
(3)関係機関等との協議の未成立	ある	ない			
(4)関係機関等との協議結果、特定条件の付加	ある	ない			
4 公害対策関係					
(1)施工方法、機械施設、作業時間等の制限	ある	ない	建設機械等は低騒音タイプ・排出ガス対策型を使用すること。		
5 安全対策関係					
(1)交通安全施設等の指定	ある	ない	交通誘導員を配置すること。		
(2)占用埋設物との近接工事による施工方法、作業時間の制限	ある	ない	地下埋設物の照査を行うこと。		
6 排水工関係					
(1)濁水、湧水処理のための特別な対策の必要性	ある	ない	状況に応じて、水替工を実施すること。	作業時排水	
7 建設副産物対策関係					
(1)共通事項	下記の処理・処分は設計積算上の条件明示であり、処理施設を指定するものではない。なお、下記によらない場合は、監督職員と協議すること。また、処理・処分に先立ち処分場等の受入れの可否を確認すること。				
(2)建設発生土情報交換システム登録対象工事	ある	ない	土量、土質、土工期等に変更が生じた都度、当該システムのデータ更新を行うこと。(搬出量で1,000m3以上、搬入量で500m3以上)		

	処理・処分				処理・処分する場所	処理・処分方法	距離	制限時間	
			ある	ない	ストックヤード	自由処分	10.0km	9時00分 ～ 17時00分	
(3)建設発生土以外の建設副産物	処理・処分	コンクリート塊	ある	ない	㈱NIPPO　多賀城合材工場	中間処理	4.9km	時　分 ～ 時　分	
			工事現場内及び工事現場間で再利用する場合は、施工管理及び契約方法等について、施工計画打合せ時に監督職員と協議すること。						
		アスファルト塊	ある	ない	㈱NIPPO　多賀城合材工場	中間処理	4.9km	時　分 ～ 時　分	
		建設発生木材	ある	ない			km	時　分 ～ 時　分	
		建設汚泥	ある	ない			km	時　分 ～ 時　分	
		その他(廃プラ)	ある	ない	宮城県環境事業公社	最終処分	18.0km	9時00分 ～ 17時00分	
(4)再生材の利用			ある	ない	種類・数量	RC-40：395.9㎥　再生As安定処理：18.7t			

8 工事現場のイメージアップ	ある	ない	内容
			イメージアップの具体的な実施内容、実施期間については、施工計画書に明記し、監督職員と協議すること。
9 品質証明			
(1)品質証明書および施工プロセス品質確認チェックリストの対象	ある	ない	土木工事共通特記仕様書第３編１－１－９および品質証明実施要領によること。
(2)施工プロセス品質確認チェックリストの対象	ある	ない	
10 標準的な設計図書による発注方式	ある	ない	土木工事共通特記仕様書第３編１－１－１３によること。
11 資材関係			
(1)生コンクリート	生コンクリートの使用に当たっては、「宮城県生コンクリート品質管理監査会議」が交付する「品質管理監査合格証」を有する工場の製品、又は同等以上の品質管理を行っていることが認められる工場の製品を使用すること。		
(2)宮城県グリーン製品の利用 「宮城県グリーン製品」利用推進指針によること。	必須		1.暗渠排水管、植生基盤材等、及び視線誘導標は、宮城県グリーン製品を用いること。
	ある	ない	2.盛土材、埋め戻し材
	ある	ない	3.その他(　　)
	ある	ない	4.その他(　　)
(3)現場吹付法枠工	吹付モルタルにおける圧縮強度の規格値は、18N/mm2以上とする。		
12 その他			
(1)舗装の下請制限について	ある	ない	土木工事共通特記仕様書第１編１－１－３によること。
(2)「ダンプ土砂運搬等下請を行う工事における工事費内訳調査」の対象の有無	ある	ない	本工事は「ダンプ土砂運搬等下請を行う工事における工事費内訳調査」の対象工事であり、請負者は、調査票等に必要事項を正確に記入し発注者に提出する他、ダンプ土砂運搬等下請負契約に関する関係書類を提出すること。
			請負者が本工事の一部について下請契約を締結する場合には、請負者は、当該工事の受注者(当該下請工事の一部に係る二次以降の下請負人を含む)も同様の義務を負う旨を周知すること。
(3)三者会議の対象の有無	ある	ない	本工事は、工事着手前等に当該工事の発注者、施工者、詳細設計等を担当した設計者が参加して、設計図書と現場の整合性の確認及び設計意図の伝達等を行う「三者会議」を設置する対象工事である。 土木工事共通特記仕様書第３編１－１－５によること。
(4)貸与資料の有無	ある	ない	本仕様書によるもののほか工事施工に関して必要な資料として工事契約後下記の資料を貸与する。
	貸与資料(　　)		
(5)工事写真の電子化の対象の有無	ある	ない	本工事の工事写真の作成は、原則として、デジタル写真管理情報基準(案)に基づき電子とすること。ただし、予定価格が8,000万円未満の場合は、監督員との協議により、従来の紙による作成も認めることとする。

特記事項

項　　目	内　　容	施 工 方 法	備　考
12 その他			
(6)工事実績情報システム(コリンズ)登録	請負者は、工事請負代金額が500万円以上の工事について、工事実績情報サービス(ＣＯＲＩＮＳ)に基づき、受注・変更・完成・訂正時に工事実績情報として「工事カルテ」を作成し登録申請を行うこと。		
(7)現場代理人の常駐義務の緩和措置について	条件を満たす場合、現場代理人の兼務を認める。		
(8)早期着手について	土地区画整理事業の施工業者と工程調整を行い、早急に着手すること。		
1.追加事項1			
(1)追加			
(2)追加			
(3)追加			
(4)追加			
2.追加事項2			
(1)追加			
(2)追加			
(3)追加			
(4)追加			
(5)追加			
3.追加事項3			
(1)追加			
(2)追加			
(3)追加			
(4)追加			
(5)追加			
4.追加事項4			
(1)追加			
(2)追加			
(3)追加			
(4)追加			
(5)追加			
5.追加事項5			
(1)追加			
(2)追加			
(3)追加			
(4)追加			
(5)追加			
6.追加事項6			
(1)追加			
(2)追加			
(3)追加			
(4)追加			
(5)追加			
7.追加事項7			
(1)追加			
(2)追加			
(3)追加			
(4)追加			
(5)追加			
8.追加事項8			
(1)追加			
(2)追加			
(3)追加			
(4)追加			
(5)追加			
9.追加事項9			
(1)追加			
(2)追加			
(3)追加			
(4)追加			
(5)追加			

位 置 図

S=1:20,000

工事番号	七水第17-327号		
施工地名	七ヶ浜町代ヶ崎浜字西 地内		
工 事 名	平成29年度 代ヶ崎浜B地区土地区画整理事業に伴う上水道災害復旧工事（２工区）		
図 面 名	位 置 図		
縮 尺	1:20,000	図 番	1 / 22
宮 城 県 七 ヶ 浜 町			

配水管全体平面図(1)

S=1:2,000

工事番号	七水第17-327号		
施工地名	七ヶ浜町代ヶ崎浜字西 地内		
工 事 名	平成29年度 代ヶ崎浜B地区土地区画整理事業に伴う上水道災害復旧工事（２工区）		
図 面 名	配水管全体平面図(1)		
縮 尺	1:2,000	図 番	2 / 22
宮 城 県 七 ヶ 浜 町			

配水管全体平面図(2)

S=1:2,000

工事番号	七水第17-327号		
施工地名	七ヶ浜町代ヶ崎浜字西 地内		
工 事 名	平成29年度 代ヶ崎浜B地区土地区画整理事業に伴う上水道災害復旧工事（２工区）		
図 面 名	配水管全体平面図(2)		
縮 尺	1:2,000	図 番	3 / 22
宮 城 県 七 ヶ 浜 町			

平面図(1)

S=1:1,000

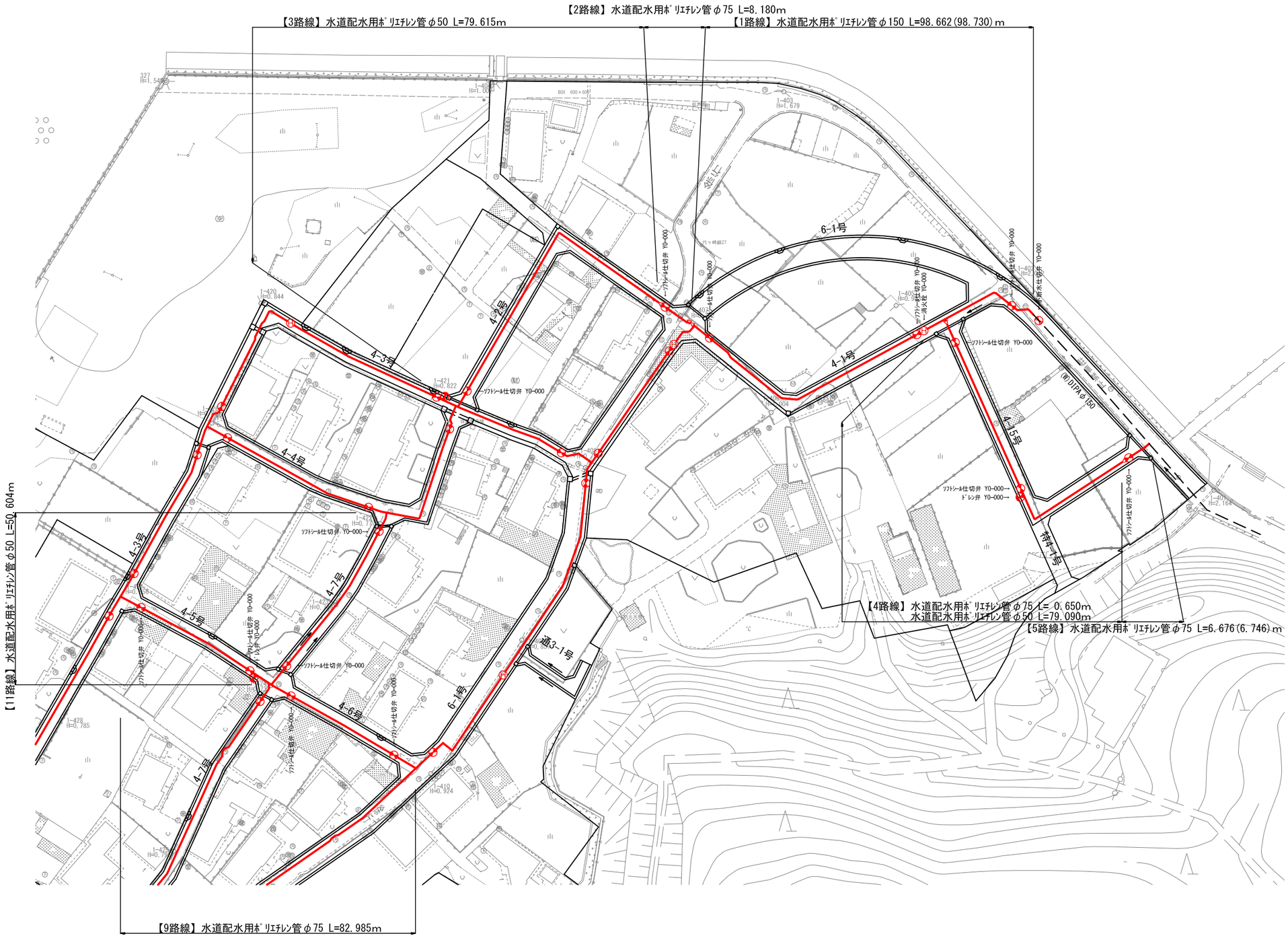

工事番号	七水第17-327号		
施工地名	七ヶ浜町代ヶ崎浜字西 地内		
工 事 名	平成29年度 代ヶ崎浜B地区土地区画整理事業に伴う上水道災害復旧工事（２工区）		
図 面 名	平面図(1)		
縮 尺	1:1,000	図 番	4 / 22
宮 城 県 七 ヶ 浜 町			

平面図(2)

S=1:1,000

工事番号	七水第17-327号		
施工地名	七ヶ浜町代ヶ崎浜字西 地内		
工 事 名	平成29年度 代ヶ崎浜B地区土地区画整理事業に伴う上水道災害復旧工事（２工区）		
図 面 名	平面図(2)		
縮 尺	1:1,000	図 番	5 / 22
宮 城 県 七 ヶ 浜 町			

平面図(3)

S=1:1,000

工事番号	七水第17-327号		
施工地名	七ヶ浜町代ヶ崎浜字西 地内		
工 事 名	平成29年度 代ヶ崎浜B地区土地区画整理事業に伴う上水道災害復旧工事（２工区）		
図 面 名	平面図(3)		
縮 尺	1:1,000	図 番	6 / 22
宮 城 県 七 ヶ 浜 町			

管 割 図(1)

S=1:FREE

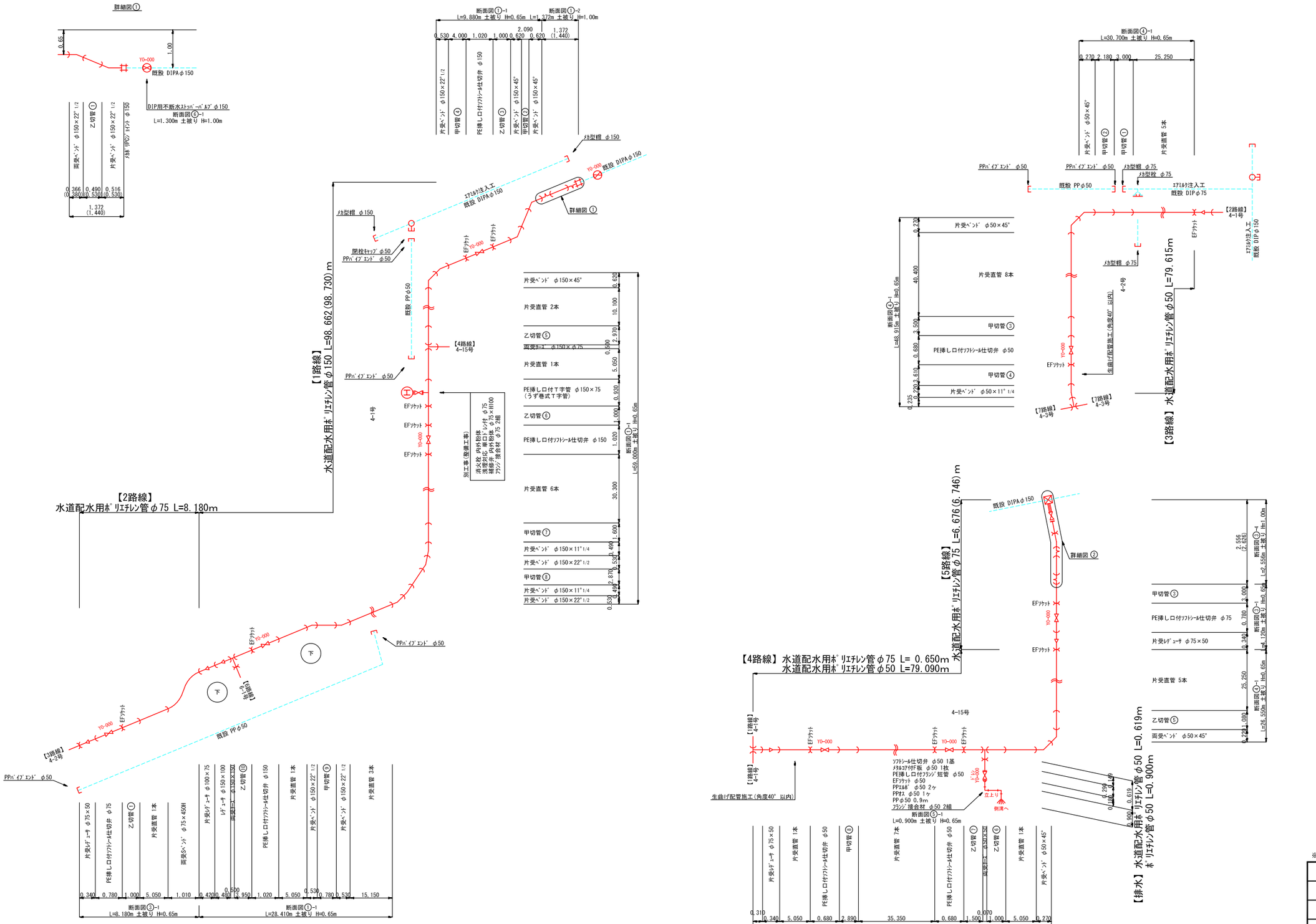

※ (　　)内数値は、実延長を示す。

工事番号	七水第17-327号		
施工地名	七ヶ浜町代ヶ崎浜字西 地内		
工 事 名	平成29年度　代ヶ崎浜B地区土地区画整理事業に伴う上水道災害復旧工事（２工区）		
図 面 名	管割図(1)		
縮　尺	1:FREE	図　番	7 / 22
宮 城 県 七 ヶ 浜 町			

管 割 図(2)

S=1:FREE

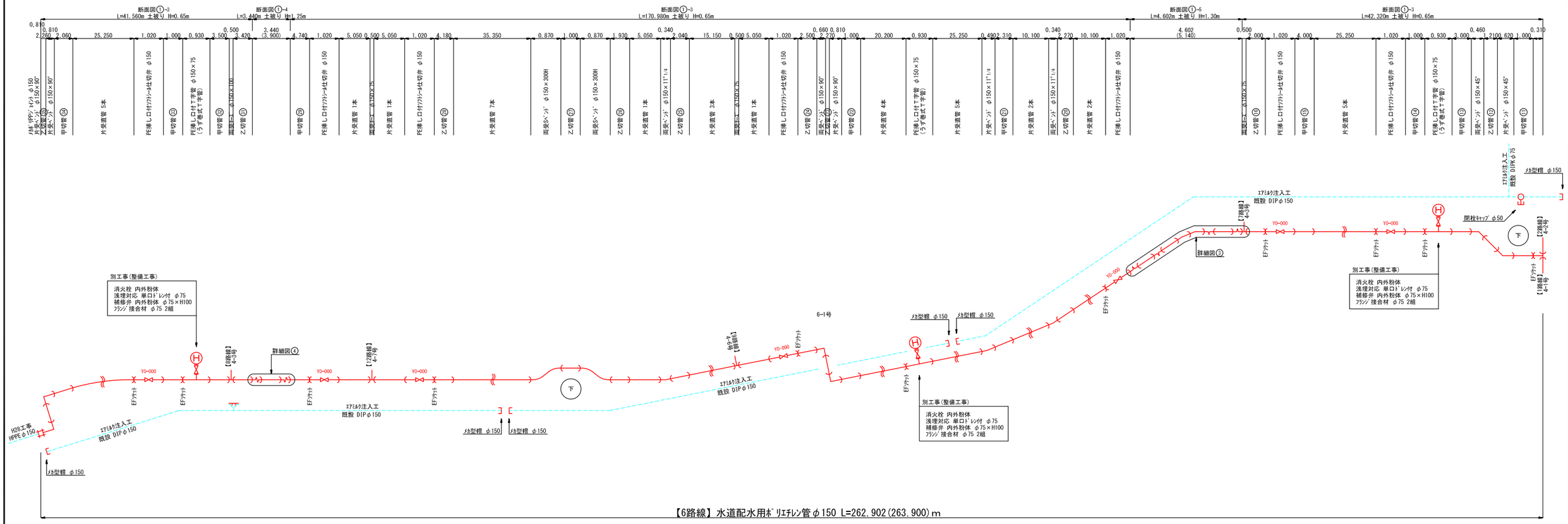

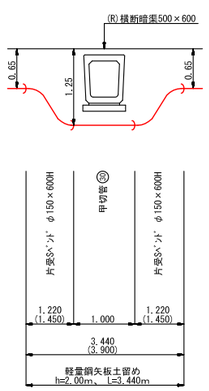

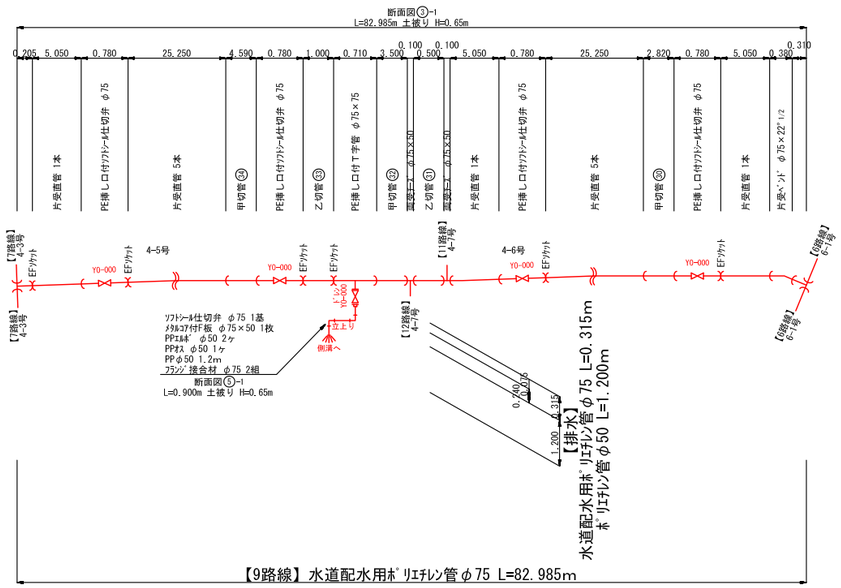

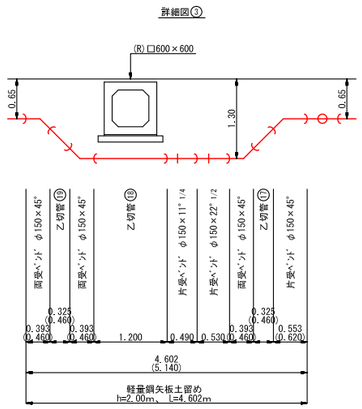

※ ( )内数値は、実延長を示す。

工事番号	七水第17-327号		
施工地名	七ヶ浜町代ヶ崎浜字西 地内		
工 事 名	平成29年度 代ヶ崎浜B地区土地区画整理事業に伴う上水道災害復旧工事（2工区）		
図 面 名	管割図(2)		
縮 尺	1:FREE	図 番	8 / 22
宮 城 県 七 ヶ 浜 町			

管 割 図(3)

S=1:FREE

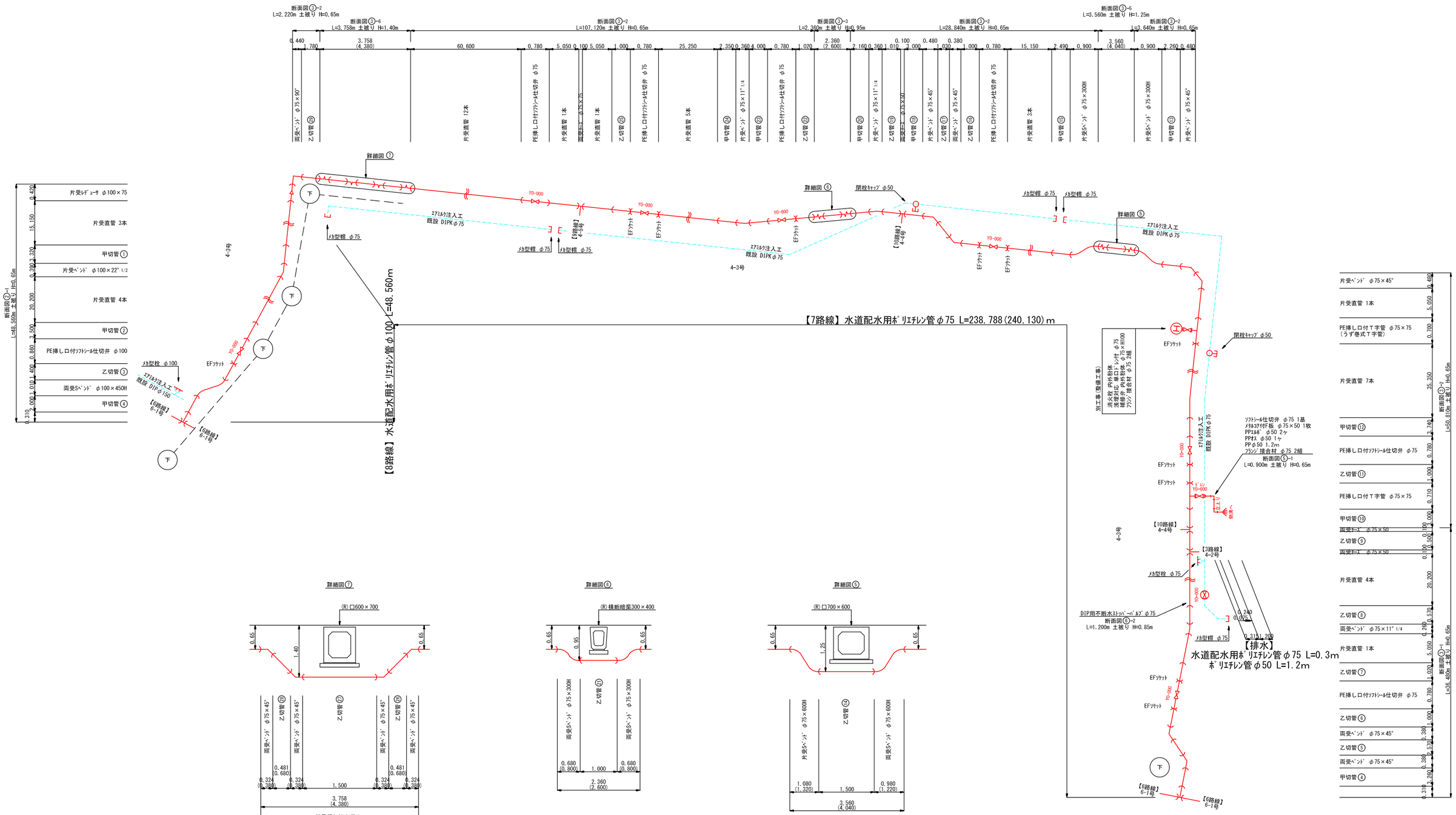

※ （　）内数値は、実延長を示す。

工事番号	七水第17-327号		
施工地名	七ヶ浜町代ヶ崎浜字西 地内		
工 事 名	平成29年度　代ヶ崎浜B地区土地区画整理事業に伴う上水道災害復旧工事（2工区）		
図 面 名	管割図(3)		
縮　尺	1:FREE	図　番	9 / 22
宮 城 県 七 ヶ 浜 町			

管 割 図(4)

S=1:FREE

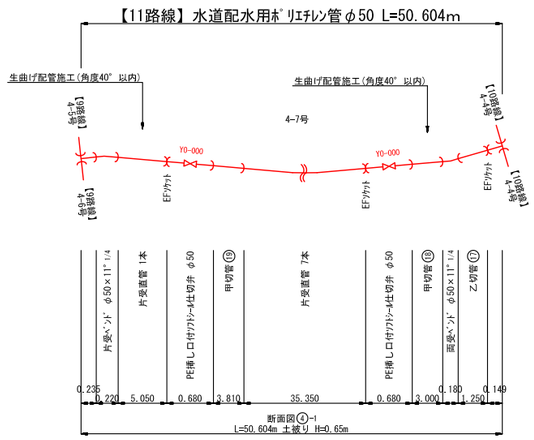

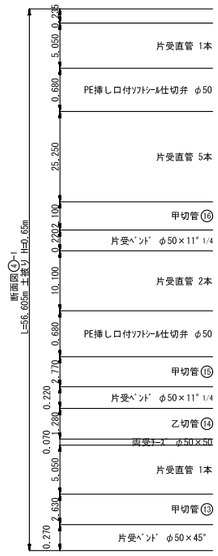

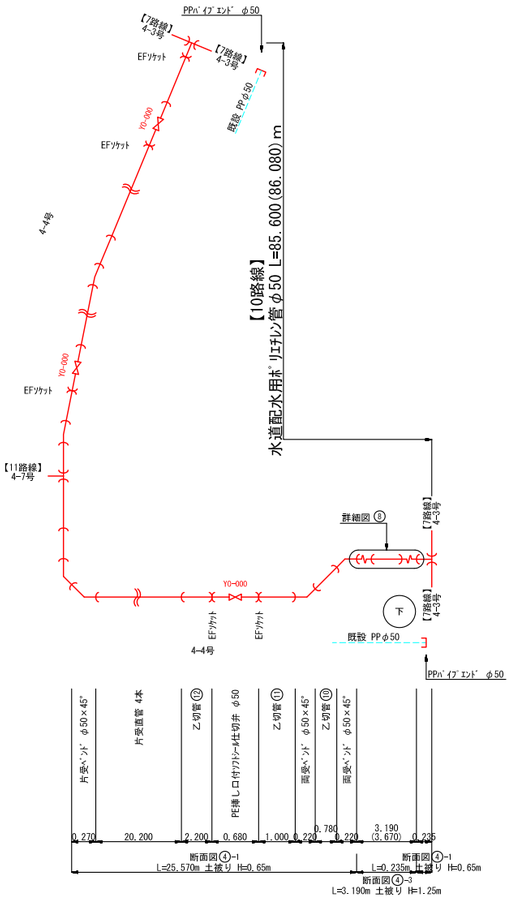

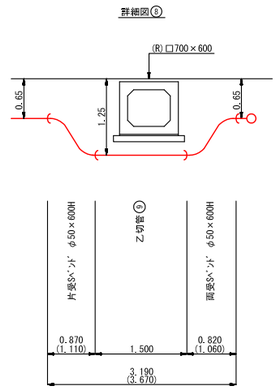

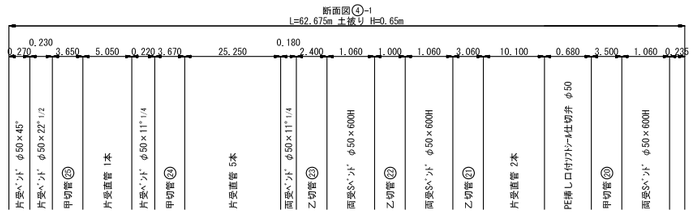

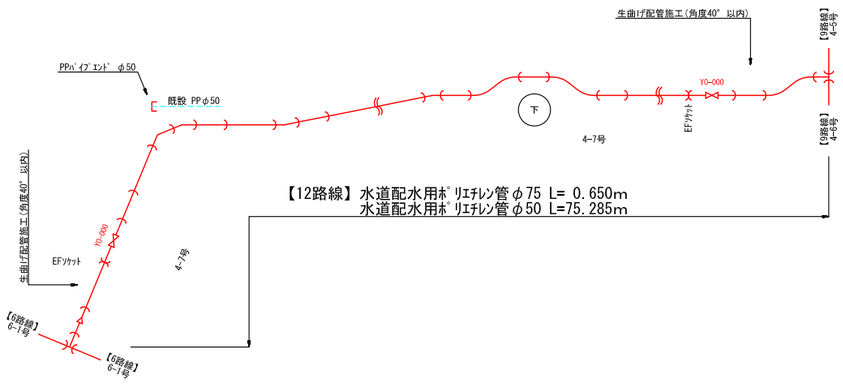

※ (　　)内数値は、実延長を示す。

工事番号	七水第17-327号		
施工地名	七ヶ浜町代ヶ崎浜字西 地内		
工 事 名	平成29年度　代ヶ崎浜B地区土地区画整理事業に伴う上水道災害復旧工事（２工区）		
図 面 名	管割図(4)		
縮　尺	1:FREE	図　番	10 / 22
宮 城 県 七 ヶ 浜 町			

管 割 図(5)

S=1:FREE

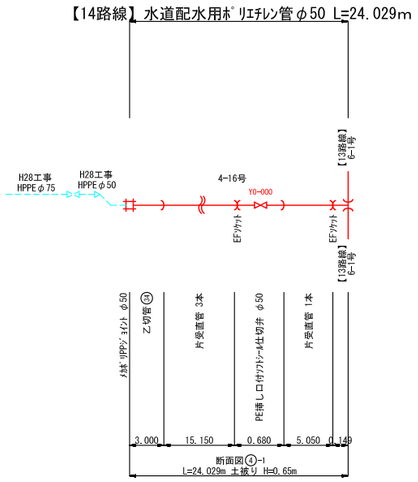

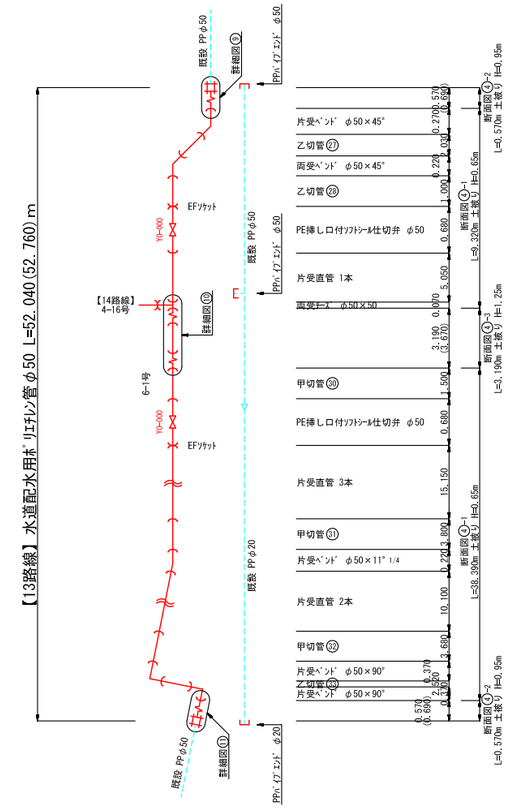

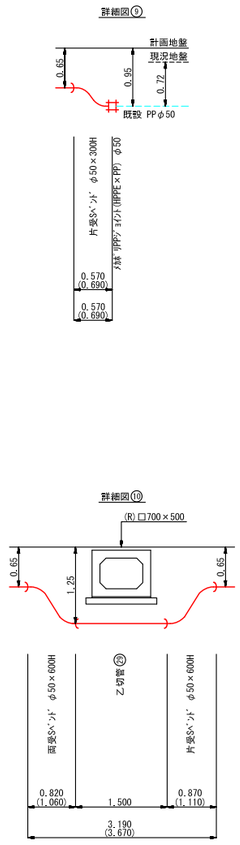

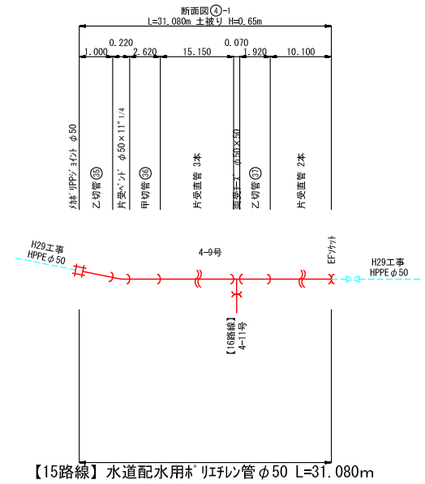

【15路線】水道配水用ﾎﾟﾘｴﾁﾚﾝ管φ50 L=31.080m

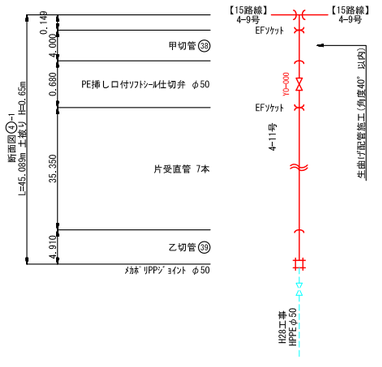

【16路線】水道配水用ﾎﾟﾘｴﾁﾚﾝ管φ50 L=45.089m

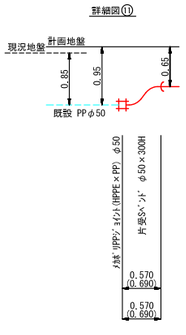

※ (　　)内数値は、実延長を示す。

工事番号	七水第17-327号		
施工地名	七ヶ浜町代ヶ崎浜字西 地内		
工 事 名	平成29年度　代ヶ崎浜B地区土地区画整理事業に伴う上水道災害復旧工事（２工区）		
図 面 名	管割図(5)		
縮　尺	1:FREE	図　番	11 / 22
宮 城 県 七 ヶ 浜 町			

切 管 表

S=1:FREE

水道配水用ﾎﾟﾘｴﾁﾚﾝ管φ150

	甲切管(m)		乙切管(m)						計(m)	残管(m)	切断(口)	備　考
	番号	延長	番号	延長	番号	延長	番号	延長				
1	2	2.090	20	2.270					4.360	0.690	2	
2	4	4.000	1	0.530	17	0.460			4.990	0.060	3	
3	7	1.600	5	2.970	19	0.460			5.030	0.020	3	
4	8	2.870	3	1.000	6	1.000			4.870	0.180	3	
5	9	0.780	28	4.180					4.960	0.090	2	
6	11	1.000	10	3.950					4.950	0.100	2	
7	13	3.000	16	2.000					5.000	0.050	2	
8	14	1.000	23	2.270					3.270	1.780	2	
9	15	4.000	27	1.000					5.000	0.050	2	
10	21	2.310	12	1.210					3.520	1.530	2	
11	22	1.000	24	2.500					3.500	1.550	2	
12	29	4.740							4.740	0.310	1	
13	30	1.000	31	3.420					4.420	0.630	2	
14	32	3.500	18	1.200					4.700	0.350	2	
15	33	1.000	25	2.040	26	1.930			4.970	0.080	3	
16	34	2.060	35	2.260					4.320	0.730	2	
計									72.600	8.200	35	

水道配水用ﾎﾟﾘｴﾁﾚﾝ管φ75

	甲切管(m)		乙切管(m)						計(m)	残管(m)	切断(口)	備　考
	番号	延長	番号	延長	番号	延長	番号	延長				
1	3	3.000	6	1.000	7	1.020			5.020	0.030	3	
2	4	3.260	1	1.000	2	0.630			4.890	0.160	3	
3	10	3.000	11	1.000	16	1.000			5.000	0.050	3	
4	12	3.740	8	0.570	9	0.500			4.810	0.240	3	
5	13	2.260	5	2.570					4.830	0.220	2	
6	15	2.490	14	1.500	17	1.030			5.020	0.030	3	
7	18	3.000	19	1.010	21	1.000			5.010	0.040	3	
8	20	2.160	25	1.000	27	1.500			4.660	0.390	3	
9	23	4.000	22	1.020					5.020	0.030	2	
10	24	2.350	29	1.780					4.130	0.920	2	
11	30	2.820	26	0.680	28	0.680			4.180	0.870	3	
12	32	3.500	31	0.500	33	1.000			5.000	0.050	3	
13	34	4.590							4.590	0.460	1	
計									62.160	3.490	34	

水道配水用ﾎﾟﾘｴﾁﾚﾝ管φ100

	甲切管(m)		乙切管(m)						計(m)	残管(m)	切断(口)	備　考
	番号	延長	番号	延長	番号	延長	番号	延長				
1	1	3.320	3	1.400					4.720	0.330	2	
2	2	3.500							3.500	1.550	1	
3	4	2.000							2.000	3.050	1	
計									10.220	4.930	4	

水道配水用ﾎﾟﾘｴﾁﾚﾝ管φ50

	甲切管(m)		乙切管(m)						計(m)	残管(m)	切断(口)	備　考
	番号	延長	番号	延長	番号	延長	番号	延長				
1	1	3.000	6	1.000	11	1.000			5.000	0.050	3	
2	2	2.180	5	1.080	7	1.500			4.760	0.290	3	
3	3	3.500	9	1.500					5.000	0.050	2	
4	4	3.610	14	1.280					4.890	0.160	2	
5	8	2.890	10	0.780	17	1.250			4.920	0.130	3	
6	13	2.630	23	2.400					5.030	0.020	2	
7	15	2.770	12	2.200					4.970	0.080	2	
8	16	2.100	33	2.520					4.620	0.430	2	
9	18	3.000	27	2.030					5.030	0.020	2	
10	19	3.810	22	1.000					4.810	0.240	2	
11	20	3.500	29	1.500					5.000	0.050	2	
12	24	3.670	28	1.000					4.670	0.380	2	
13	25	3.650							3.650	1.400	1	
14	26	1.830	21	3.060					4.890	0.160	2	
15	30	1.500	34	3.000					4.500	0.550	2	
16	31	3.800	35	1.000					4.800	0.250	2	
17	32	3.680							3.680	1.370	1	
18	36	2.620	37	1.920					4.540	0.510	2	
19	38	4.000							4.000	1.050	1	
20			39	4.910					4.910	0.140	1	
計									93.670	7.330	39	

工事番号	七水第17-327号		
施工地名	七ヶ浜町代ヶ崎浜字西 地内		
工 事 名	平成29年度　代ヶ崎浜B地区土地区画整理事業に伴う上水道災害復旧工事（２工区）		
図 面 名	切管表		
縮　　尺	1:FREE	図　　番	12 / 22
宮 城 県 七 ヶ 浜 町			

標準断面図(1)

S=1:100

6m道路
(6路線)

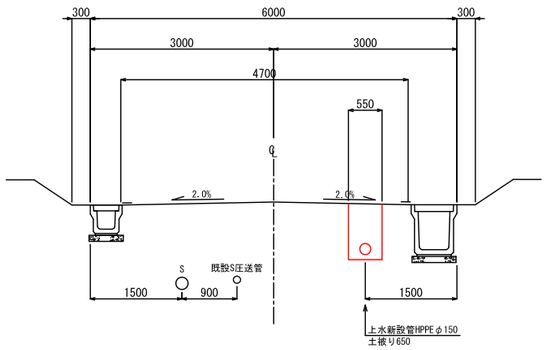

6m道路
(6路線)

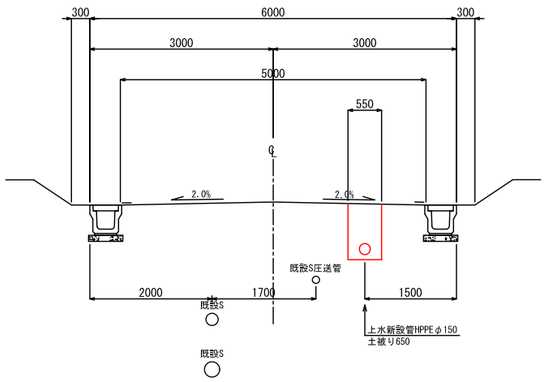

6m道路
(6路線)

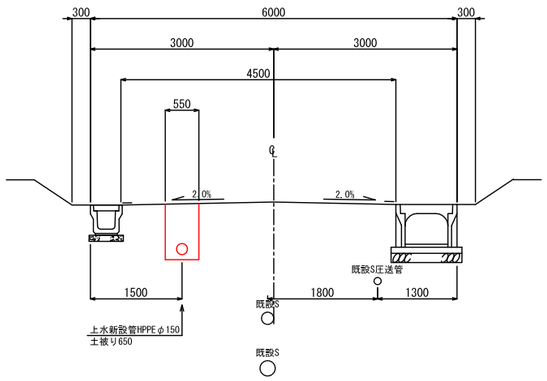

6m道路
(13路線)

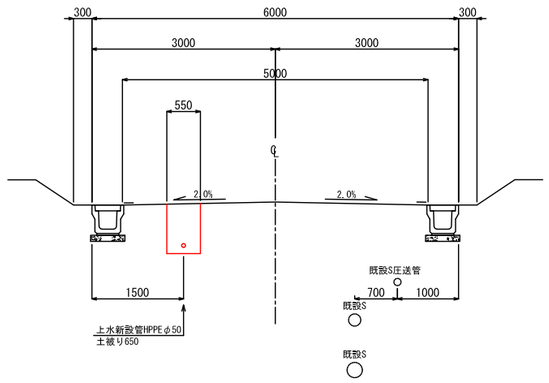

4m道路
(1路線)

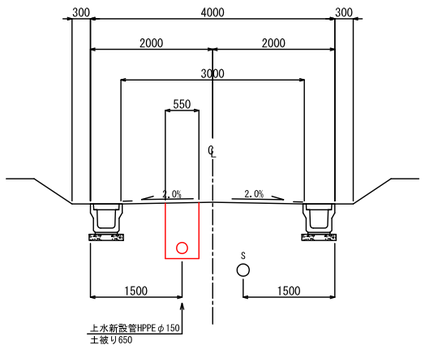

4m道路
(8路線)

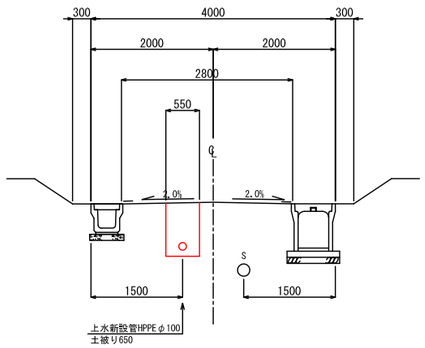

4m道路
(2路線, 9路線)

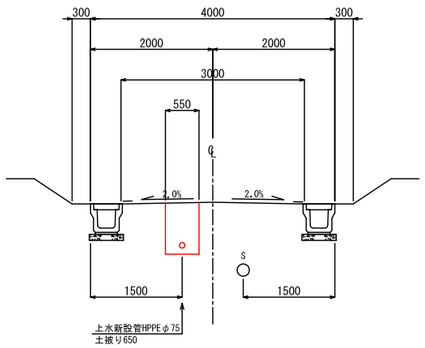

4m道路
(7路線)

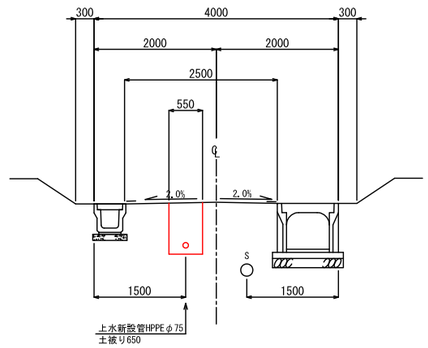

4m道路
(7路線)

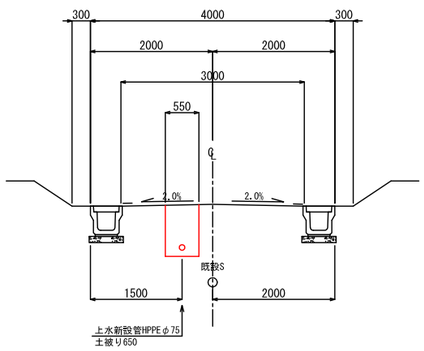

4m道路
(5路線)

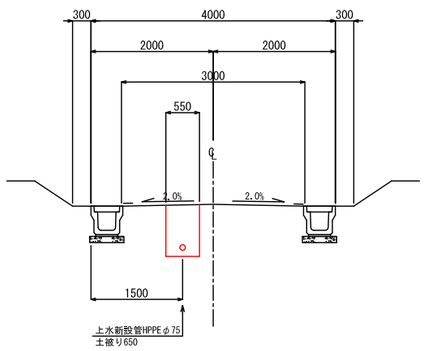

4m道路
(7路線)

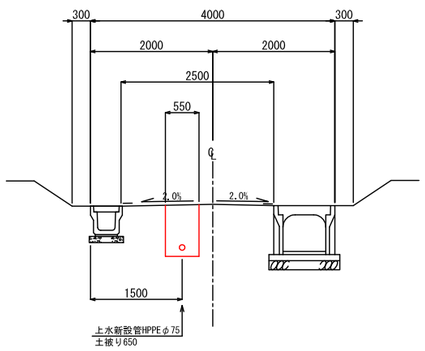

工事番号	七水第17-327号		
施工地名	七ヶ浜町代ヶ崎浜字西 地内		
工 事 名	平成29年度 代ヶ崎浜B地区土地区画整理事業に伴う上水道災害復旧工事（２工区）		
図 面 名	標準断面図(1)		
縮 尺	1:100	図 番	13 / 22
宮 城 県 七 ヶ 浜 町			

標準断面図(2)

S=1:100

4m道路
(7路線)

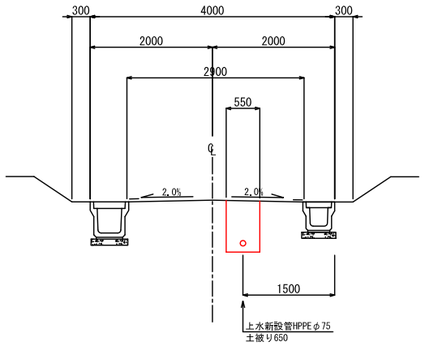

4m道路
(4路線, 12路線)

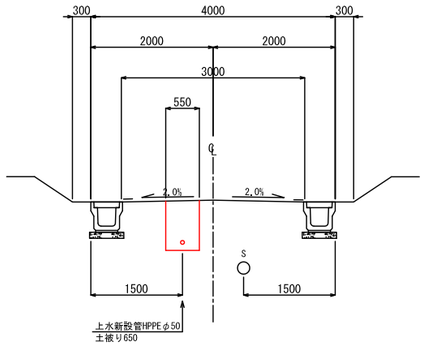

4m道路
(16路線)

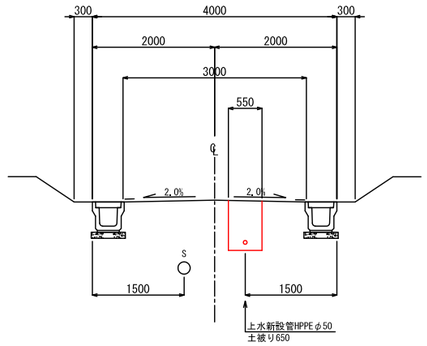

4m道路
(3路線)

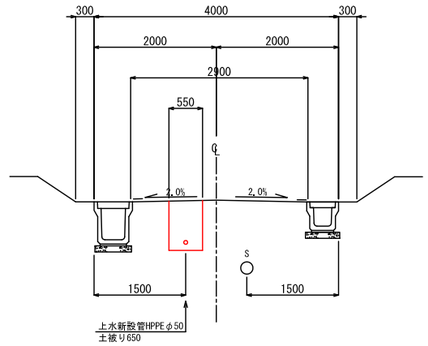

4m道路
(15路線)

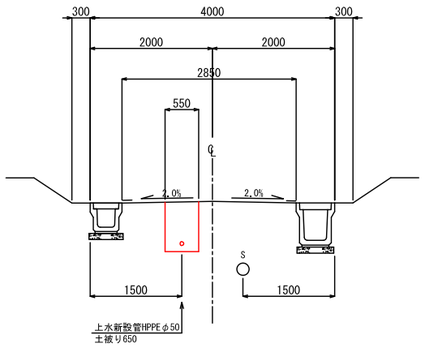

4m道路
(10路線)

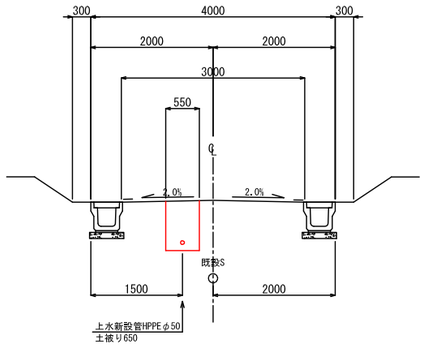

4m道路
(10路線)

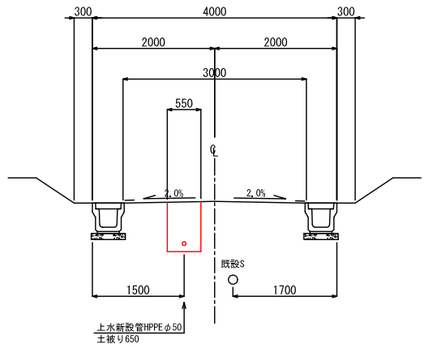

4m道路
(12路線)

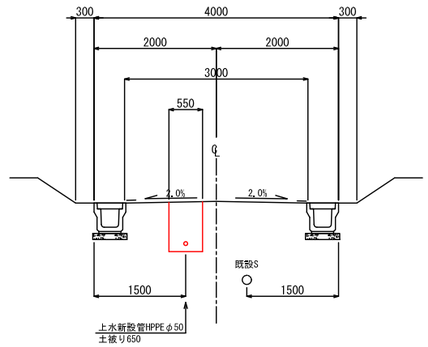

4m道路
(11路線)

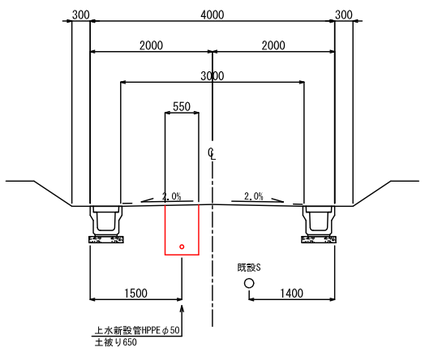

4m道路
(14路線)

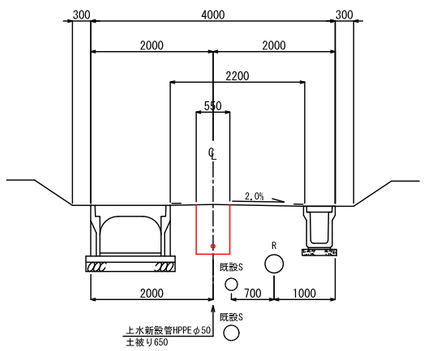

4m道路
(4路線)

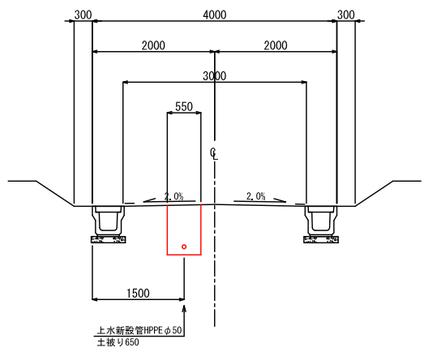

工事番号	七水第17-327号		
施工地名	七ヶ浜町代ヶ崎浜字西 地内		
工 事 名	平成29年度 代ヶ崎浜B地区土地区画整理事業に伴う上水道災害復旧工事（２工区）		
図 面 名	標準断面図(2)		
縮 尺	1:100	図 番	14 / 22
宮 城 県 七 ヶ 浜 町			

標準断面図(3)

S=1:100

4m道路
(15路線)

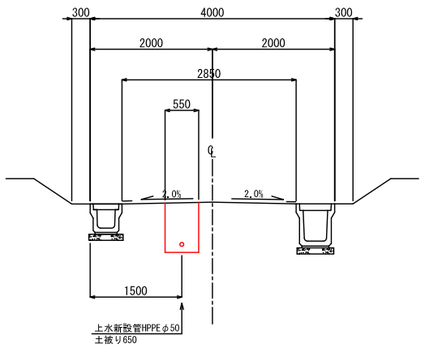

4m道路
(10路線)

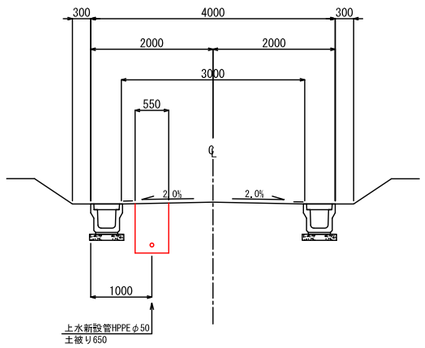

工事番号	七水第17-327号		
施工地名	七ヶ浜町代ヶ崎浜字西 地内		
工 事 名	平成29年度　代ヶ崎浜B地区土地区画整理事業に伴う上水道災害復旧工事（2工区）		
図 面 名	標準断面図(3)		
縮　　尺	1:100	図　　番	15 / 22
宮 城 県 七 ヶ 浜 町			

管布設工標準断面図(1)

S=1:40

①-1
計画車道部
HPPEφ150布設

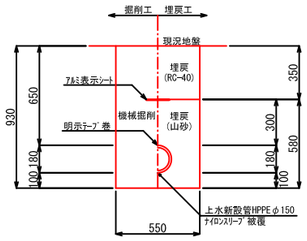

①-2
計画車道部
HPPEφ150布設

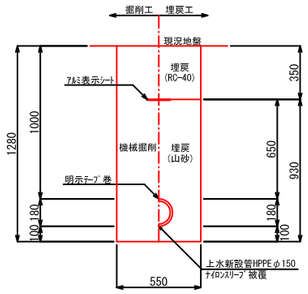

①-3
計画車道部
HPPEφ150布設

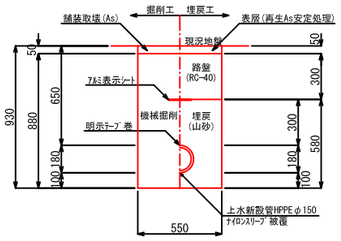

①-4
計画車道部
HPPEφ150布設

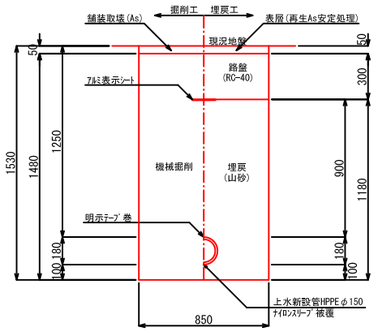

①-5
計画車道部
HPPEφ150布設

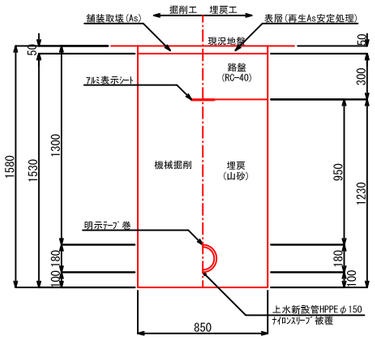

②-1
計画車道部
HPPEφ100布設

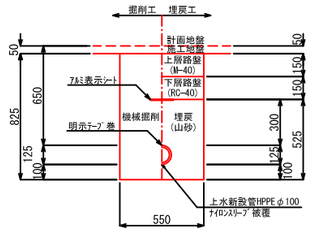

③-1
計画車道部
HPPEφ75布設

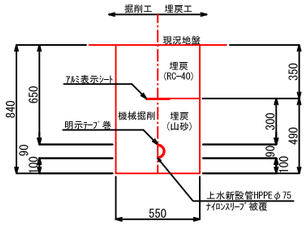

③-2
計画車道部
HPPEφ75布設

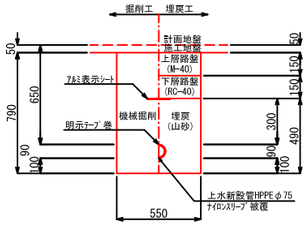

③-3
計画車道部
HPPEφ75布設

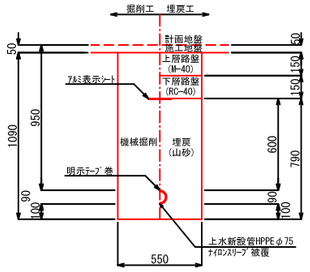

③-4
計画車道部
HPPEφ75布設

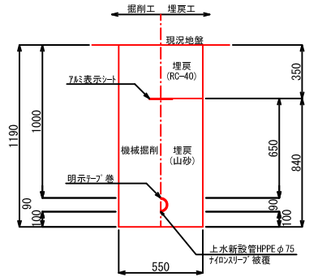

③-5
計画車道部
HPPEφ75布設

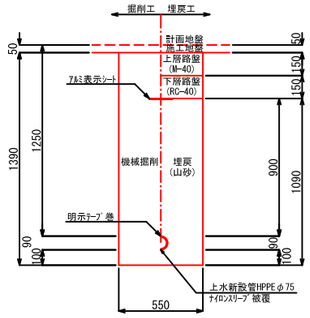

③-6
計画車道部
HPPEφ75布設

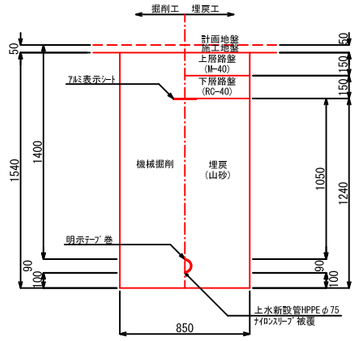

④-1
計画車道部
HPPEφ50布設

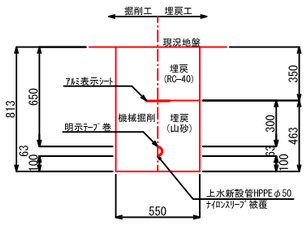

④-2
計画車道部
HPPEφ50布設

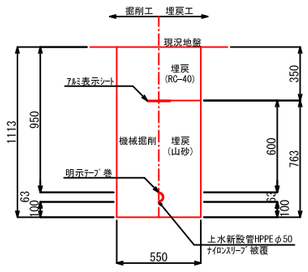

④-3
計画車道部
HPPEφ50布設

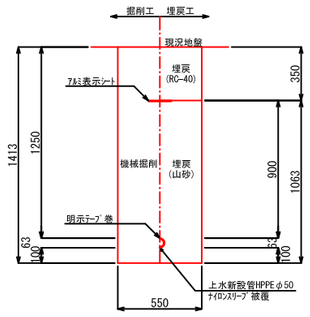

⑤-1
計画車道部
PPφ50布設

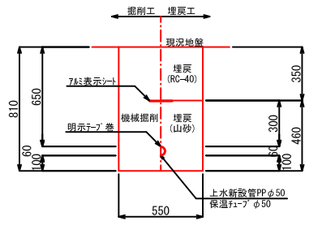

工事番号	七水第17-327号		
施工地名	七ヶ浜町代ヶ崎浜字西 地内		
工 事 名	平成29年度 代ヶ崎浜B地区土地区画整理事業に伴う上水道災害復旧工事（２工区）		
図 面 名	管布設工標準断面図(1)		
縮 尺	1:40	図 番	16 / 22
宮 城 県 七 ヶ 浜 町			

管布設工標準断面図(2)

S=1:40

⑥-1
町道部
DIPφ150不断水ストッパーバルブ

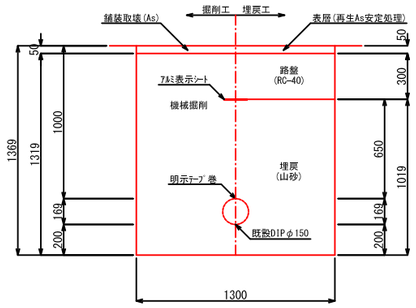

⑥-2
現道部
DIPφ75不断水ストッパーバルブ

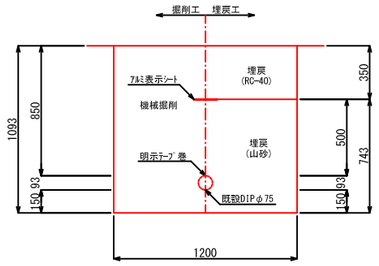

⑦-1
現道部
φ150撤去

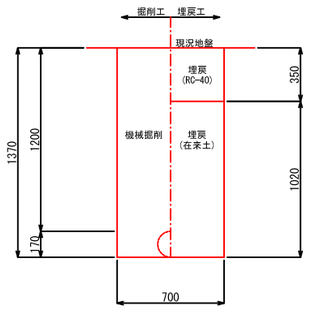

⑦-2
現道部
φ100撤去

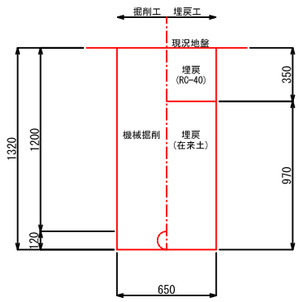

⑦-3
現道部
φ75撤去

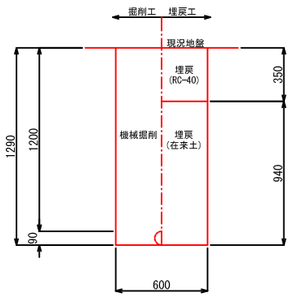

⑦-4
現道部
φ50以下撤去

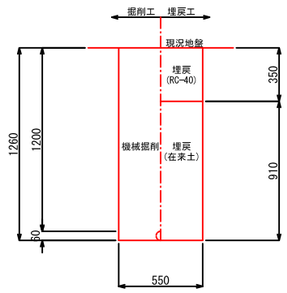

工事番号	七水第17-327号		
施工地名	七ヶ浜町代ヶ崎浜字西 地内		
工 事 名	平成29年度 代ヶ崎浜B地区土地区画整理事業に伴う上水道災害復旧工事（２工区）		
図 面 名	管布設工標準断面図(2)		
縮 尺	1:40	図 番	17 / 22
宮 城 県 七 ヶ 浜 町			

仕切弁ボックス標準図

鉄蓋詳細図
S=1:10

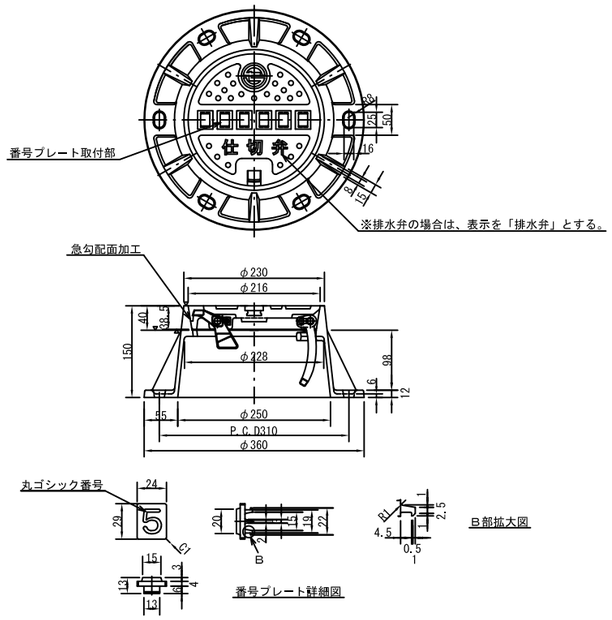

ボックス設置図
S=1:20

φ150mm

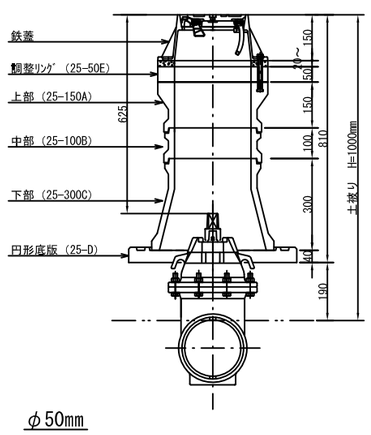

φ75mm

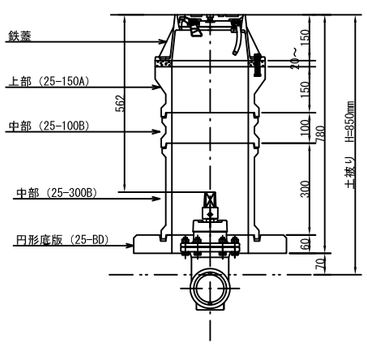

φ50mm

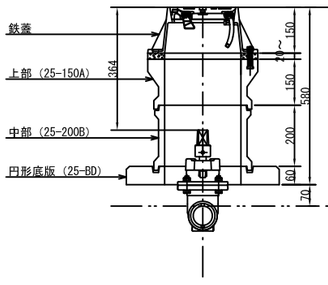

φ75mm

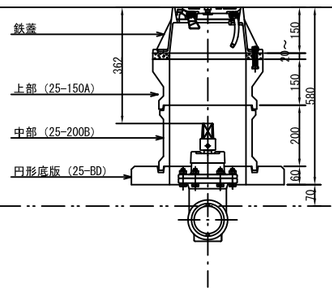

φ100mm

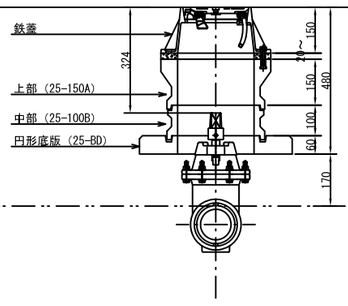

φ150mm

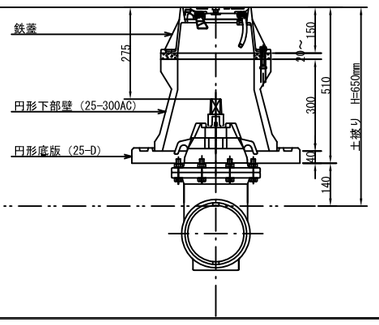

ボックス詳細図
S=1:20

調整リング（25-50E）

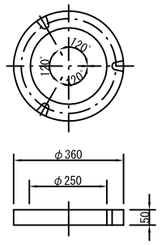

上部（25-150A）

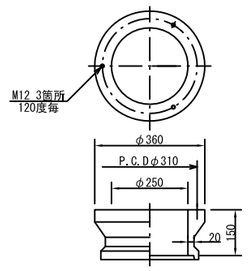

中部（25-100B）

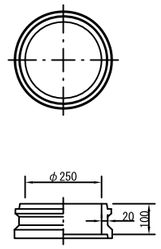

中部（25-200B）

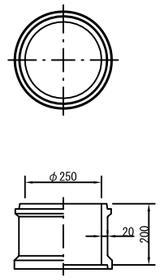

中部（25-300B）

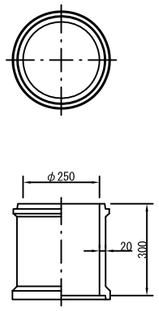

下部（25-300C）

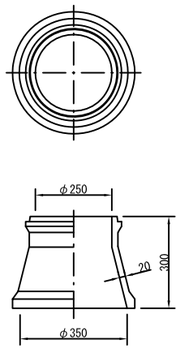

上下部（25-150AC）

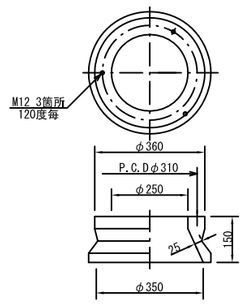

円形下部壁（25-300AC）

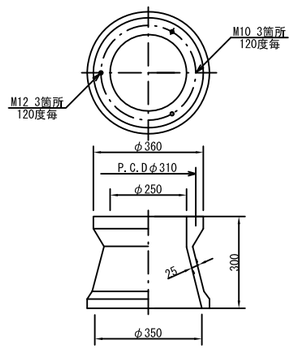

円形底版（25-D）

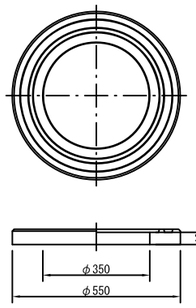

円形底版（25-BD）

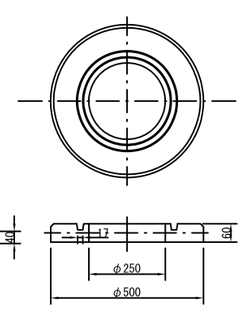

工事番号	七水第17-327号		
施工地名	七ヶ浜町代ヶ崎浜字西 地内		
工 事 名	平成29年度 代ヶ崎浜B地区土地区画整理事業に伴う上水道災害復旧工事（2工区）		
図 面 名	仕切弁ボックス標準図		
縮 尺	1:10、1:20	図 番	18 / 22
宮 城 県 七 ヶ 浜 町			

軽量鋼矢板土留工標準図
軽量金属支保工標準図

S=1:40

平　面　図

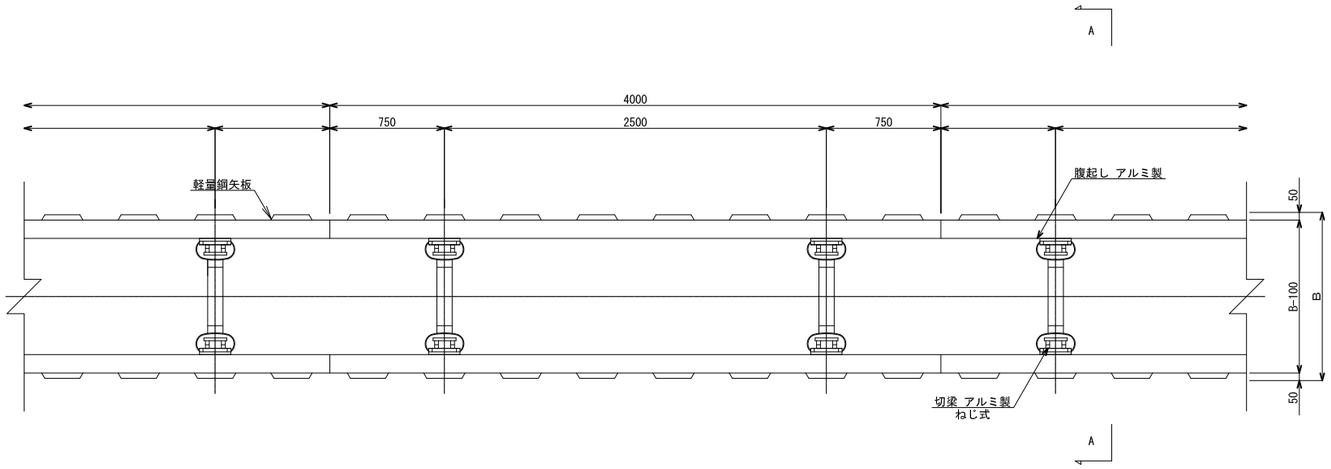

断　面　図

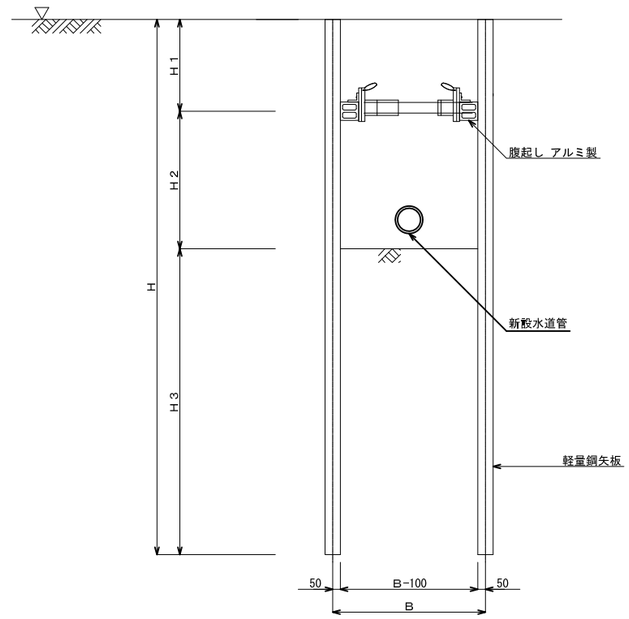

工事番号	七水第17-327号		
施工地名	七ヶ浜町代ヶ崎浜字西 地内		
工 事 名	平成29年度　代ヶ崎浜B地区土地区画整理事業に伴う上水道災害復旧工事（２工区）		
図 面 名	軽量鋼矢板土留工標準図 軽量金属支保工標準図		
縮　　尺	1:40	図　　番	19 / 22
宮 城 県 七 ヶ 浜 町			

既設管撤去平面図(1)

S=1:1,000

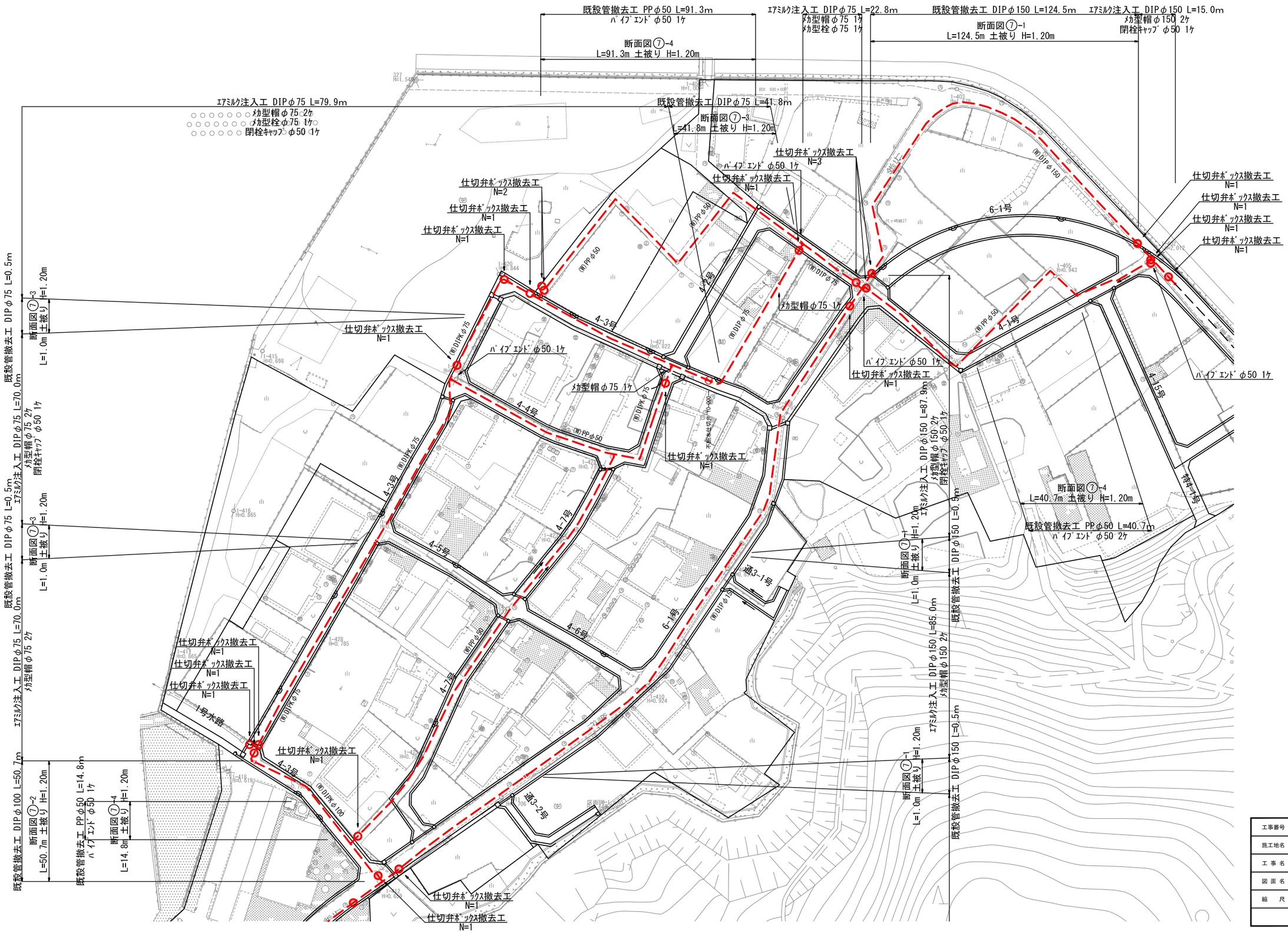

工事番号	七水第17-327号		
施工地名	七ヶ浜町代ヶ崎浜字西 地内		
工事名	平成29年度 代ヶ崎浜B地区土地区画整理事業に伴う上水道災害復旧工事（2工区）		
図面名	既設管撤去平面図(1)		
縮尺	1:1,000	図番	20 / 22
宮城県七ヶ浜町			

既設管撤去平面図(2)

S=1:1,000

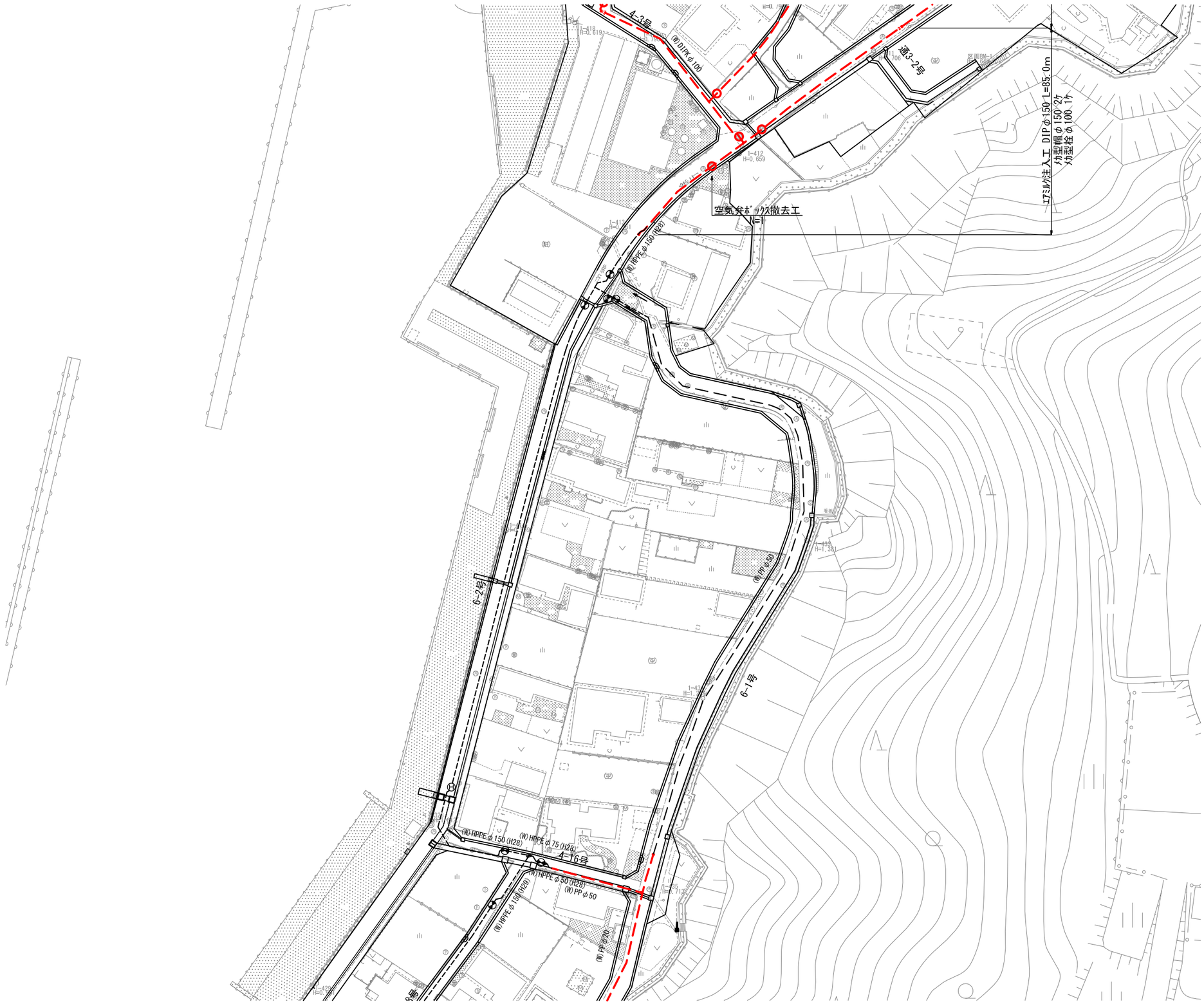

工事番号	七水第17-327号		
施工地名	七ヶ浜町代ヶ崎浜字西 地内		
工 事 名	平成29年度 代ヶ崎浜B地区土地区画整理事業に伴う上水道災害復旧工事（２工区）		
図 面 名	既設管撤去平面図(2)		
縮 尺	1:1,000	図 番	21 / 22
宮 城 県 七 ヶ 浜 町			

既設管撤去平面図(3)

S=1:1,000

工事番号	七水第17-327号		
施工地名	七ヶ浜町代ヶ崎浜字西 地内		
工 事 名	平成29年度 代ヶ崎浜B地区土地区画整理事業に併う上水道災害復旧工事（２工区）		
図 面 名	既設管撤去平面図(3)		
縮 尺	1:1,000	図 番	22 / 22
宮 城 県 七 ヶ 浜 町			